Kormo.by

KRONE

ERSATZTEILE
SPARE PARTS
PIÈCES DETACHEES

150 319 728 01

150 050 134 03 H - 09/12/2009

BIG X 650

ab Masch.-Nr.
from mach.-no.
á partir de mach.-no

744 526 - 748 000

150 050 134 03 H

www.KORMO.BY

Erläuterungen
Illustration
Illustration

Gültigkeit dieser Tafel
Validity of this diagram
Validité du diagramme

Nr. der Zeichnung, die zu dieser Seite gehört
No. of drawing belonging to this page
No. du dessin appartenant à cette page

Tafel-Nr.
No. of diagram
No. de diagramme

Maschinentypen
Type of machines
Type de machines

Nr. dieser Ersatzteilliste
No. of this spare part list
No. de cette liste des pièces de rechange

Bennung dieser Tafel
Denomination of this diagram
Dénomination du diagramme

Tragrahmen / Schutze kpl.
Frame / Guard cpl.
Cadre / Protecteurs cpl.

585 000 - 597 629

EC 9000

000 001 084 00

444 841 1 **4.0**

Pos.	ID-Nr.	Benennung	Description	Description	Masch.-Nr-						Bemerkung/Remarks/Remarque
1	00 259 671 0	Tragrahmen links	Frame left	Cadre gauche	585 000 - 597 629	x					
	00 259 627 0	Tragrahmen rechts	Frame right	Cadre droite	585 000 - 597 629	x					
2	00 901 491 0	6kt-Schraube	Hex head bolt	Boulon tete hex	590 000	x					M 16 X 130
3	00 909 912 0	Sperrkantscheibe	Detent edged washer	Disque à bord d'arrêt	- 597 629	x					SKM 16

Dieses Ersatzteil ist gültig ab Masch.Nr. 590 000
This spare part is valid from mach. no. 590 000
Cette pièce de rechange est valable à partir de no. de machine 590 000

Dieses Ersatzteil ist gültig von Masch.Nr. 585 000 bis Masch.Nr. 597 629
This spare part is valid from mach. no. 585 000 up to mach. no. 597 629
Cette pièce de rechange est valable à partir de no. de machine 585 000 jusqu´au no. 597 629

Dieses Ersatzteil ist gültig bis Masch.Nr. 597 629
This spare part is valid up to mach. no. 597 629
Cette pièce de rechange est valable jusqu´au no. de machine 597 629

Anzahl Teile je Typ
X = nach Bedarf
Kein Eintrag = Keine Verwendung für diesen Typ

Quantity of parts for each type
X = as needed
No entry = No use for this type

Quantité de pièces de chaque type
X = selon besion
Aucune inscription = Pa d´utilisation pour ce type

Bestell-Nr.
Order no.
No. de commande

Position des Ersatzteiles in der Zeichnung
Position of spare part in the drawing
Position de la piéce de rechange au dessin

Ersatzteil-Katalog auch auf CD-ROM erhältlich!
Spare parts list also available as CD-ROM!
Catalogue de pièces de rechange également disponible sur CD-ROM!

kormo.by
www.KOBRO.BY

Kormo.by

INHALTSVERZEICHNIS	TABLE OF CONTENTS	TABLE DES MATIERES	TAFEL DIAGRAM DIAGRAMME
Einzugsgehäuse mit Stützfuss	Feeder Housing with support foot	Carter d´alimentation avec béquille	1.0
Kornfangblech/Schlitzabdeckung	Grain collecting plate / slotted cover	Tôle récupér.grains /couvercle fentes	2.0
Einzugswalzen unten	Lower feed rollers	Rouleaux d´alimentation inférieurs	3.0
Einzugswalzen-Lagerung unten	Lower feed roller bearing	Palier des rouleaux d´alimentation inf.	4.0
Einzugswalzen oben	Top feed rollers	Rouleaux d´alimentation toit	5.0
Einzugswalzen-Lagerung oben	Top feed roller bearing	Palier des rouleaux d´alimentation toit	6.0
Abdeckung- Einzuggehäuse	Cover- Feeder Housing	Couvercle- Carter d´alimentation	7.0
Verteilergetriebe / Antrieb	Auxiliary gearbox / Drive	Engrenage distributeur	8.0
Walzengetriebe Teil 1	Roller gearbox part 1	Engrenage rouleaux partie 1	9.0
Walzengetriebe Teil 2	Roller gearbox part 2	Engrenage rouleaux partie 2	10.0
Gelenkwelle/Walzengetriebe	P.T.O shafts	Arbre à cardans	11.0
Walzengetriebe oben	Top roller gearbox	Engrenage rouleaux toit	12.0
Schwingen/Zugfedern	Oscillating levers/Tension spring	Maniwelle oscillantes/Ressort tendeur	13.0
Pendelrahmen/Koppel	Pivoting frame / linkage	Cadre pivotant / bielle	14.0
Pendelausgleich mechanisch	Lateral flotation system	Commande du débattement latera	15.0
Pendelausgleich Hydr./Verriegelung	Lateral flotation system/Locking mech.	Commande de debattement lat/Verrouillage	16.0
Winkelsensor- Pendelrahmen	Angle sensor- Pivoting frame	Capteur agulaire- Cadre pivotant	17.0
Häckseltrommelgestell	Chopping drum support	Support du tambour hacheur	18.0
Häckseltrommelgestell - Anbauteile	Chopping drum support - mounting parts	Support du tambour hacheur - pièces de montage	19.0
Messerboden	Knife floor	Fond de couteau	19.3
Häckseltrommel	Chopping drum	Tambour hacheur	20.0
Häckseltrommel - Lagerung / Gegenlager	Chopping drum bearing / counter bearing	Palier du tambour hacheur / contre palier	21.0
Spanneinheit- Hauptriementrieb	Tensioning device- main drive	Tendeur- entraînement principal	22.0
Riemenführung-Hauptriementrieb	Belt guide - main drive	Guide-courroie entraînement pricipal	23.0
Winkelsensor - Häckseltrommel	Angle sensor - chopping drum	Capteur agulaire - tambour hacheur	24.0
Gegenschneidenverstellung	Shear bar adjustment	Réglage du contre-couteau	25.0
Schleifeinrichtungsrahmen - Anbauteile	Grinding installation frame - mounting parts	Cadre de dispositif d'affûtage - pièces de montage	26.0
Schleifeinrichtung	Sharpening	Dispositif d´affutage	27.0
Antrieb Schleifeinrichtung	Sharpening device drive	Entraînement du dispositif d´affutage	28.0
Übergabeschacht	Transfer channel	Canal de transfert	29.0
Graskanal	Grass channel	Canal herbe	30.0
Cräckerkanal -schwenkbar	Cracker duct -pivoting	Cracker conduit -pivotante	31.0
Verschleissbleche -HD Teile	Wearing plates -HD parts	Tôles d'usure -HD parties	32.0
Kornconditioner kpl.	Grain conditioner cpl.	Corncracker cpl.	33.0
Cräckergehäuse	Cracker housing	Cracker coffret	34.0
Walzenschale	Roller basin	Bol de rouleau	35.0
Walze vorne	Roller front	Rouleau avant	36.0
Walze hinten	Roller	Rouleau	37.0
Verstellwelle	Adjustment mandril	Onde de regler	38.0
E-Motor und Spannspille	E-motor and	E-moteur et	39.0

Kormo.by

INHALTSVERZEICHNIS	TABLE OF CONTENTS	TABLE DES MATIERES	TAFEL DIAGRAM DIAGRAMME
Umlenkscheibe	Pulley for changing directions	Poilie de renvoi	40.0
Cräckertrieb/Spanneinheit	Cracker drive / tensioning device	Entraînem.écalateur de grains / tendeur	41.0
Seilwinde / Einbauwagen	Rope winch / Installation car	Palan à câble / Voiture d'installation	42.0
Wurfbeschleuniger - 12 Schaufel	Discharge accelerator - 12 paddle	Accélerateur de décharge - 12 pale	43.0
Wurfbeschleuniger - 8 Schaufel	Discharge accelerator - 8 paddle	Accélerateur de décharge - 8 pale	43.2
Wurfbeschleunigergehäuse	Discharge accelerator housinge	Carter d'accélerateur de décharge	44.0
Schneckengetriebe	Auger-gearbox	Boîte de vitesses de vis d`amenée	45.0
Kanalstutzen	Duct nozzle	Tubulure de canal	46.0
Gutfluss -HD Teile	Crop flow -HD parts	Flux de matière récoltée -HD parties	47.0
Anbauteile Drehantrieb	Mounting parts discharge chute rotation	Pièces de montage rotation de goulotte	48.0
Auswurfkrümmer mit Verschleissblechen	Upper discharge chute with wear plates	Coude ejecteur avec tole d´usure	49.0
Auswurfkrümmer "kurz" mit Verschleissblechen	Upper discharge chute "short" with wear plates	Coude ejecteur "bref" avec tole d´usure	50.0
Auswurfkrümmer -HD Teile	Upper discharge chute -HD parts	Coude ejecteur -HD parties	51.0
Auswurfklappen- Endstück	Discharge flap-end piece	Pièce d'extrém. déflecteur	52.0
Auswurfverlängerung 10 Reihen	Discharge chute extension 10-row	Rallonge de goulotte - 10 rangs	53.0
Auswurfverlängerung 12 Reihen	Discharge chute extension 12-row	Rallonge de goulotte - 12 rangs	54.0
Auswurfkrümmer - Anbauteile	Upper discharge chute - mounting parts	Coude ejecteur - pièces de montage	55.0
Kameraüberwachung / Rückspiegel	Camera surveillance / Rear view mirror	Surveillance de caméra / Retroviseur	56.0
Kabine - Anbauteile / Elektroteile	Cab - mounting parts / electric parts	Cabine - pièces de montage / pieces électrique	57.0
Kabine - Dachkonsole / Platine	Cab - control panel (roof) / circuit board	Cabine - bloc de commande (toit) / boite de distribution	58.0
Kabine - Verglasung	Cab - glazing	Cabine - vitrer	59.0
Scheibenwaschanlage	Glass wiper	Lave-glace	60.0
Lenksäule/Bremspedal/Fahrersitz/Beifahrersitz	Steering columm	Colonne de direction	61.0
Verschleißteile - Fahrersitz	Wear parts	Pieces d'usure	62.0
Kabine - Schalldämmung	Cab - Sound deadening	Cabine - Isonorisation	63.0
Kabine-Innenverkleidung,Antenne	Cab - Cab lining, aerial	Cabine - Revêtement intérieur,antenne	64.0
Heckrollo / Seitenrollo	Rear blind / lateral blind	Store d'arrière / store de latérale	65.0
Bedienkonsole	Control box	Boîtier de commande	66.0
Bedienungsschalter	Control switsches	Contacteurs	67.0
Rahmen / Anhängekupplung / Aufstiegsleiter hinten	Frame / trailer hitch / ascending ladder	Bâti / attelage de remorque / echelle d'ascension	68.0
Unterfahrschutz	Underride protection	Dispositif anti-encastrement	69.0
Aufstieg links / Plattform rechts	Cab access left / platform right	Accès à la cabine gauche / plate-forme droite	70.0
Werkzeugkasten - schwenbar	Tool box - pivoting	Boîte à outils - pivotante	71.0
Verkleidungsrahmen / Verkleidung -vorne oben	Panelling frame / Cladding -front top	Cadre carénage / Revètement -devant en haut	72.0
Verkleidungsrahmen / Verkleidung -hinten oben	Panelling frame / Cladding -back top	Cadre carénage / Revètement -derrière en haut	73.0
Batteriekasten	Battery box	Boîte à battéries	74.0
Kotflügel	Mudguard	Aile	75.0
Warntafel	Warning panel	Panneau de signalisation	76.0
Frontverkleidung / Scheinwerfer	Front panel / Headlight	Carénage avant / Phare	77.0
Verkleidung -seitlich	Cladding -lateral	Revètement -latérale	78.0

Kormo.by

INHALTSVERZEICHNIS	TABLE OF CONTENTS	TABLE DES MATIERES	TAFEL DIAGRAM DIAGRAMME
Verkleidung -hinten	Cladding -back	Revètement -derrière	79.0
Bereifung	Tyres	Pneumatiques	80.0
Lenkachsschwinge	Steering axle rocker arm	Balancier essieu directeur	81.0
Hydraulische Feststellbremse	Hydraulic parking brake	Frein de stationnement hydraulique	82.0
Handpumpe	Hand pump	Pompe à main	82.3
Lenkachse kpl.	Steering axle cpl.	Essieu directeur cpl.	83.0
Verstellpumpe	Variable disqlacement pump	Pompe à cylindrèe Variable	84.0
Hydrauliktank / Saugleitungen	Hydraulic tank / suction lines	Réservoir hydraulique / tuyaus d'aspiration	85.0
Gehäuseleitungen / Ölkühler	Housing line / oil cooler	Ligne de bâti / refroidisseur d'huile	86.0
Fahrantrieb Pumpe	Traction drive pump	Entraînement de roulement pompe	87.0
Fahrantrieb Radmotoren	Traction drive wheel engine	Entraînement de roulement moteur de roue	88.0
Leckölleitungen / Rücklaufleitungen - vorne	Oil leckage pipes / return pipes - front	Lignes de fuite huile / lignes de reflux - avant	89.0
Hydraulik - Stufenumschaltung	Hydraulics - speed range shifting	Système hydraulique - chagem. gamme vitesse	90.0
Leckölleitungen / Rücklaufleitungen - hinten	Oil leckage pipes / return pipes - back	Lignes de fuite huile / lignes de reflux - arrière	91.0
Speisedruckleitungen - vorne	Charge pressure lines - front	Tuyauteries pression de gavage - avant	92.0
Speisedruckleitungen - hinten	Charge pressure lines - back	Tuyauteries pression de gavage - arrière	93.0
Hydraulik - Vorsatz / Einzugswalzen	Hydraulics - front attachment / feed rollers	Hydraulique - attelage d'avance / rouleaux d'alimentation	94.0
Hydraulik - Siebantrieb	Hydraulics - sieve drive	Système hydraulique - entraînement de grille	95.0
Ventilblock mit Halter - Arbeitshydraulik	Valve block with support- work hydraulics	Bloc de soupapes avec cadre support - hydraulique de travail	96.0
Hydraulische Lenkung	Hydraulic steering system	Direction hydraulique	97.0
Hydraulische Bremse	Hydraulic brakes	Frein hydraulique	98.0
Hydraulik - Pumpe 3 fach / Speicherladeventil	Hydraulics - pump 3 times / storage chorging valve	Hydraulique - pompe 3 fois / grenier valvule de charger	99.0
Hydraulik - Hubwerk	Hydraulics - lift	Système hydraulique - levage	100.0
Hydraulik - Hubwerk 12/14 Reihen	Hydraulics - lift 12/14 row	Système hydraulique - levage 12/14 rangs	101.0
Hydraulik kpl. - Auswurfbogen	Hydraulics cpl. - discharge chute	Système hydraulique cpl. - goulotte	102.0
Hydraulik - Vorsatz	Hydraulics - front attachment	Système hydraulique - appareil frontal	103.0
Hydraulik - Schleifeinrichtung / Querkopierung	Hydraulics - sharpening device / transv. ground following	Système hydraulique - affûteur / adaptat. transversale	104.0
Leitungen Hauptkupplung	Lines main clutch	Tuyaut.embrayage principal	105.0
Hydraulik - Zusatzanschluss hinten	Hydraulics - additive connection back	Système hydraulique - additif raccordment arrière	106.0
Hydraulik - Zusatzanschluss hinten	Hydraulics - additive connection back	Système hydraulique - additif raccordment arrière	107.0
Zusatzanschluss für Anhänger	Additive connection for trailer	Raccordment additif pour remorque	108.0
Antrieb Melassepumpe	Gear molasses pump	A exhoté minéraux pompent	109.0
Dieseltank	Diesel fuel tank	Réservoir à carburant diesel	110.0
Dieselleitungen	Diesel fuel pipe	Conduite de carburant diesel	111.0
Zusatztank	Auxiliary tank	Réservoir auxiliaire	112.0
Zusatztank Siliermittelanlage	Additional tank for silage agent system	Réservoir supplémentaire installation d'ensilage	113.0
Dieselmotor / Kupplung / Trieb Klima	Diesel engine / Clutch / Air conditioner drive	Moteur diesel / Accouplement / Entraînement de climatiseur	114.0
Schalldämpfer	Silencer	Silencieux	115.0
Motorabtriebsgetriebe	Motor output gear	Moteur vitesse de rendement	116.0
Getriebeölkühlung	Gear oil cooler	Radiateur d'huile	117.0

Kormo.by

INHALTSVERZEICHNIS	TABLE OF CONTENTS	TABLE DES MATIERES	TAFEL DIAGRAM DIAGRAMME
Lüftergetriebe	Fan gearbox	Transmission ventilateur	118.0
Lüfterrad / Antrieb	Ventilator wheel / Drive	Roue de ventilateur / Entrainement	119.0
Kühlerrahmen / Kühlertür	Radiator frame / radiator door	Cadre de radiateur / porte radiateur	120.0
Kühleranlage - kpl.	Condenser for air conditioner - cpl.	Condenseur pour climatiseur - cpl.	121.0
Reinluftanlage	Air cleaning equipment	Systéme nettoyage d'air	122.0
Rotor / Aufnahme-Klimakühler	Rotor / Air conditioner mounting	Rotor / Logement conditinneur d´air	123.0
Siebtrommel	Sieve drum	Tambour à grille	124.0
Absauggebläse	Suction fan	Ventilateur aspirant	125.0
Druckluft - Ausblaspistole	Air pressure - Blow-out gun	Pneumatique - Pistolet à air	126.0
Klimaanlage	Air conditioning	Climatisation	127.0
Kabelbaumbefestigung	Wiring harness fastening	Attache de faisceau	128.0
Unterverteiler (UV1,UV2,UV3)	Secondary distributor (SD1,SD2,SD3)	Distrib. secondaire (DS1,DS2,DS3)	129.0
Kabelbaum Verbin.UV1,UV2,UV3,Hydr.-Block	Wir.loom conn. SD1,SD2,SD3,hydr. block	Faisc.électr. DS1, DS2, DS3, bloc hydr.	130.0
Kabelbaum UV1,Sensoren,Aktoren	Wiring loom SD1,sensors,senders	Faisc.électr. DS1,capteurs,actionneurs	131.0
Kabelbaum - Bedienkonsole	Wiring harness - control box	Faisceau électrique - boîtier de commande	132.0
Kabelbaum - Kabine	Wiring loom - cab	Faisceau electrique - cabine	133.0
Kabelbaum Verb.Häckseltrommel UV2,UV3	Wiring loom conn. chopping drum SD2,SD3	Faisc.électr. tambour hacheur DS2,DS3	134.0
Kabelbaum - Häckselaggregat	Wiring Harness - chopping aggregate	Faisceau electrique - agrégat hacheur	135.0
Kabelbaum - Ventilblock	Wiring Harness - valve block	Faisceau electrique - bloc de soupapes	136.0
Kabelbaum - Hydraulikpumpen	Wiring loom - hydraulic pumps	Faisc.électr. - pompes hydrauliques	137.0
Kabelbaum - Beleuchtung	Wiring Harness - lighting	Faisceau electrique - installation d'éclairage	138.0
Kabelbaum - Zusatzhydraulik	Wiring harness - auxiliary hydraulics	Faisceau electrique - hydraulique additif	139.0
Nachlaufalarm Wurfgebläse	Backlash-alarm impeller fan	Alarme jeu de denture vent. ejecteur	140.0
CAN - Drucker	CAN - printer	CAN - imprimeur	141.0
CropControl	CropControl	CropControl	142.0
Feuchtigkeitsmessung	Moisture measurement	Mesurage de humidité	143.0
Diverse Kabelbäume	Several wiring looms	Autres faisceaux électr.	144.0
Diverse Kabelbäume	Several wiring looms	Autres faisceaux électr.	145.0
Diverse Kabelbäume	Several wiring looms	Autres faisceaux électr.	146.0
Batterie und Massekabel	Battery and ground cable	Batterie et câble de mise à la terre	147.0
Beleuchtung / Rückfahrhupe - hinten	Lighting / returning horn - back	Installation d'éclairage / klaxon de renvoi - derrière	148.0
Einbauwagen	Installation car	Voiture d'installation	148.3
Feuerlöscher	Fire extinguisher	Extincteur	149.0
Zentralschmierung	Central lubrication	Lubrification centrale	150.0
Gelenkwelle -Walzenantrieb	P.T.O shafts -roller drive	Arbre à cardans -entraînement du rouleau	151.0
Gelenkwelle -Antrieb - Pick-up	P.T.O shafts -drive - Pick-up	Arbre à cardans -entrainement - Pick-up	152.0
Gelenkwelle -Walzengetriebe -unten	P.T.O shafts -roller gear -below	Arbre à cardans -boîte de vitesses de rouleau -en bas	153.0
Sicherheitsaufkleber	Warning signs	Plaque indicatrices de securite	154.0
Hinweisaufkleber	General information labels	Plaque indicatrices generales	155.0
Aufkleber - Elektroteile	Label - Electric part	Plaque	156.0

Kormo.by
WWW.KORMO.BY

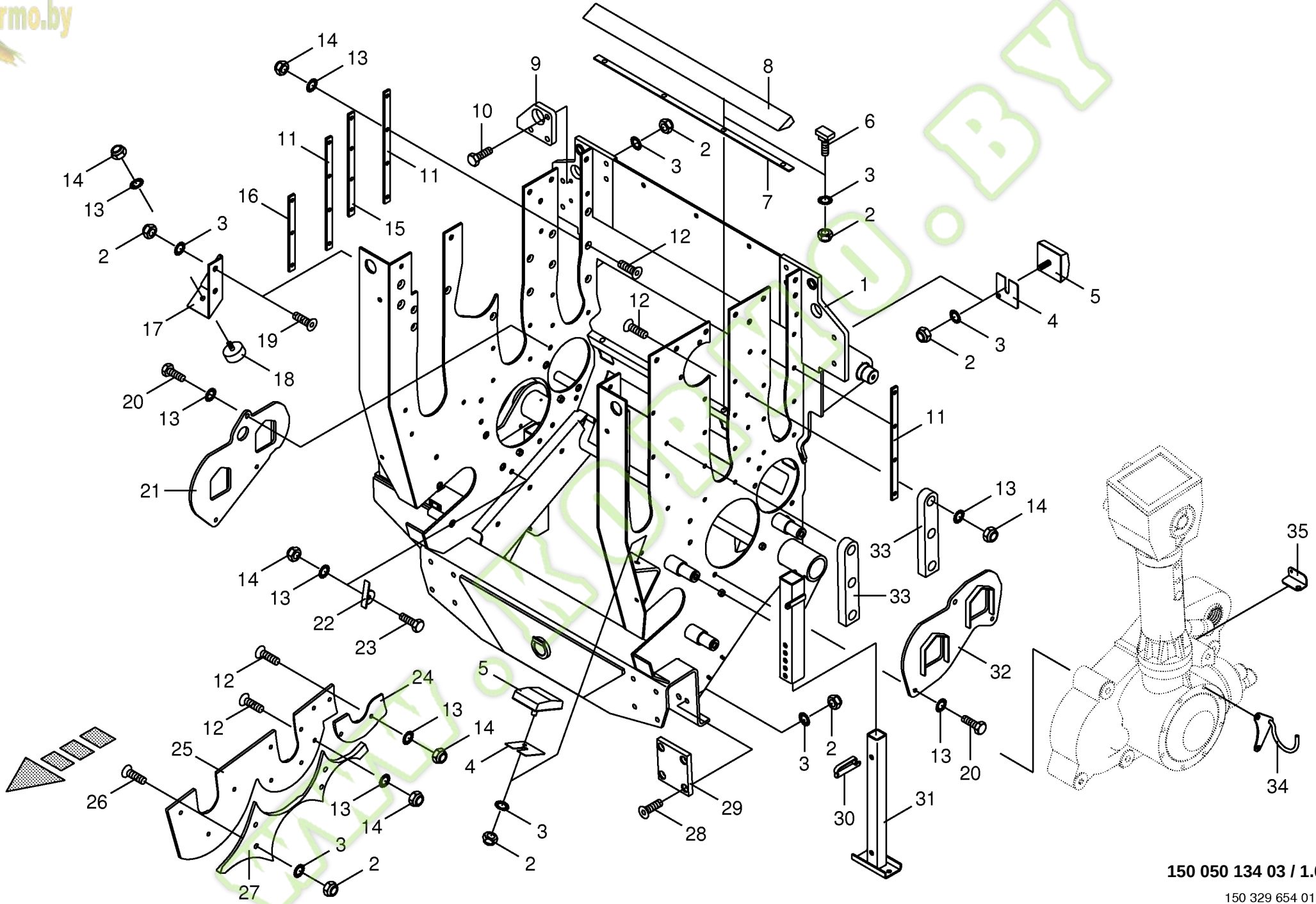

150 050 134 03 / 1.0

150 329 654 01

Kormo.by

Einzugsgehäuse mit Stützfuss
Feeder Housing with support foot
Carter d´alimentation avec béquille

744526 - 748000

BIG X 650

150 050 134 03

150 329 654 1 **1.0**

Pos.	ID-Nr.	Benennung	Description	Description	Masch.-Nr-							Bemerkung/Remarks/Remarque
1	20 022 696 0	Gestell	Base frame	Bâti		x						
2	00 908 701 0	Sicherungsmutter	Locknut	Écrou hex		x						M 12
3	00 909 910 1	Sperrkantscheibe	Detent edged washer	Disque à bord d'arrêt		x						SKM 12
4	00 217 511 1	Beilage	Enclosure	Accompagnement		x						
5	00 924 218 0	Gummipuffer	Rubber pad	Tampon en caoutchouc		x						
6	90 000 344 0	T-Nutenschraube	T-slot bolt	T-écrou coulissant		x						M 12 X 65
7	20 023 704 0	Distanzschiene	Spacer bar	Barre de distance		x						
8	20 022 658 0	Abstreifer	Stripper	Racleur		x						
	20 023 342 0	Abstreifer -HD	Stripper -HD	Racleur -HD		x						
9	00 216 642 0	Anschlag -rechts hinten	Limit stop -back right	Butée -derrière à droite		x						
10	00 900 656 0	6kt-Schraube	Hex head bolt	Boulon tête hex		x						M 12 X 30
11	20 023 273 0	Führung	Guide	Guidage		x						Lg.= 360
12	00 904 043 3	Senkschraube	Countersunkscrew	Vis à tête fraisée		x						M 10 X 16
	00 904 045 3	Senkschraube	Countersunkscrew	Vis à tête fraisée		x						M 10 X 25 -10.9
	00 904 047 3	Senkschraube	Countersunkscrew	Vis à tête fraisée		x						M 10 X 35
13	00 909 909 1	Sperrkantscheibe	Detent edged washer	Disque à bord d'arrêt		x						SKM 10
14	00 908 758 0	Sicherungsmutter	Locknut	Écrou hex		x						M 10
15	20 023 274 0	Führung	Guide	Guidage		x						Lg.= 330
16	20 023 275 0	Führung	Guide	Guidage		x						Lg.= 240
17	00 216 641 1	Anschlag -rechts vorne	Limit stop -right front	Butée -devant à droite		x						
	20 022 991 0	Anschlag -links vorne	Limit stop -left front	Butée -devant en gauche		x						
18	00 924 260 1	Gummipuffer	Rubber pad	Tampon en caoutchouc		x						Rd. 50 X 17 / M 10
19	00 904 062 2	Senkschraube	Countersunkscrew	Vis à tête fraisée		x						M 12 X 25 -10.9
20	00 900 636 0	6kt-Schraube	Hex head bolt	Boulon tête hex		x						M 10 X 25
21	20 022 713 0	Abdeckung	Cover	Couvercle		x						
22	20 022 651 0	Messer -rechts	Knife -right	Couteau -droite		x						
	20 022 652 0	Messer -links	Knife -left	Couteau -gauche		x						
23	00 900 817 1	6kt-Schraube	Hex head bolt	Boulon tête hex		x						M 10 X 25
24	20 022 654 0	Verschleissblech -links hinten	Wearing plate -back left	Tôle d'usure -derrière en gauche		x						
	20 022 653 0	Verschleissblech -rechts hinten	Wearing plate -back right	Tôle d'usure -derrière à droite		x						
	20 023 341 0	Verschleissblech -links hinten, HD	Wearing plate -back left, HD	Tôle d'usure -derrière en gauche, HD		x						
	20 023 340 0	Verschleissblech -rechts hinten, HD	Wearing plate -back right, HD	Tôle d'usure -derrière à droite, HD		x						
25	20 022 650 0	Verschleissblech -links vorne	Wearing plate -left front	Tôle d'usure -devant en gauche		x						
	20 022 649 0	Verschleissblech -rechts vorne	Wearing plate -right front	Tôle d'usure -devant à droite		x						
26	00 904 065 3	Senkschraube	Countersunkscrew	Vis à tête fraisée		x						M 12 X 40 -10.9
27	20 023 268 0	Formteil -links	Formed part -left	Pièce forme -gauche		x						

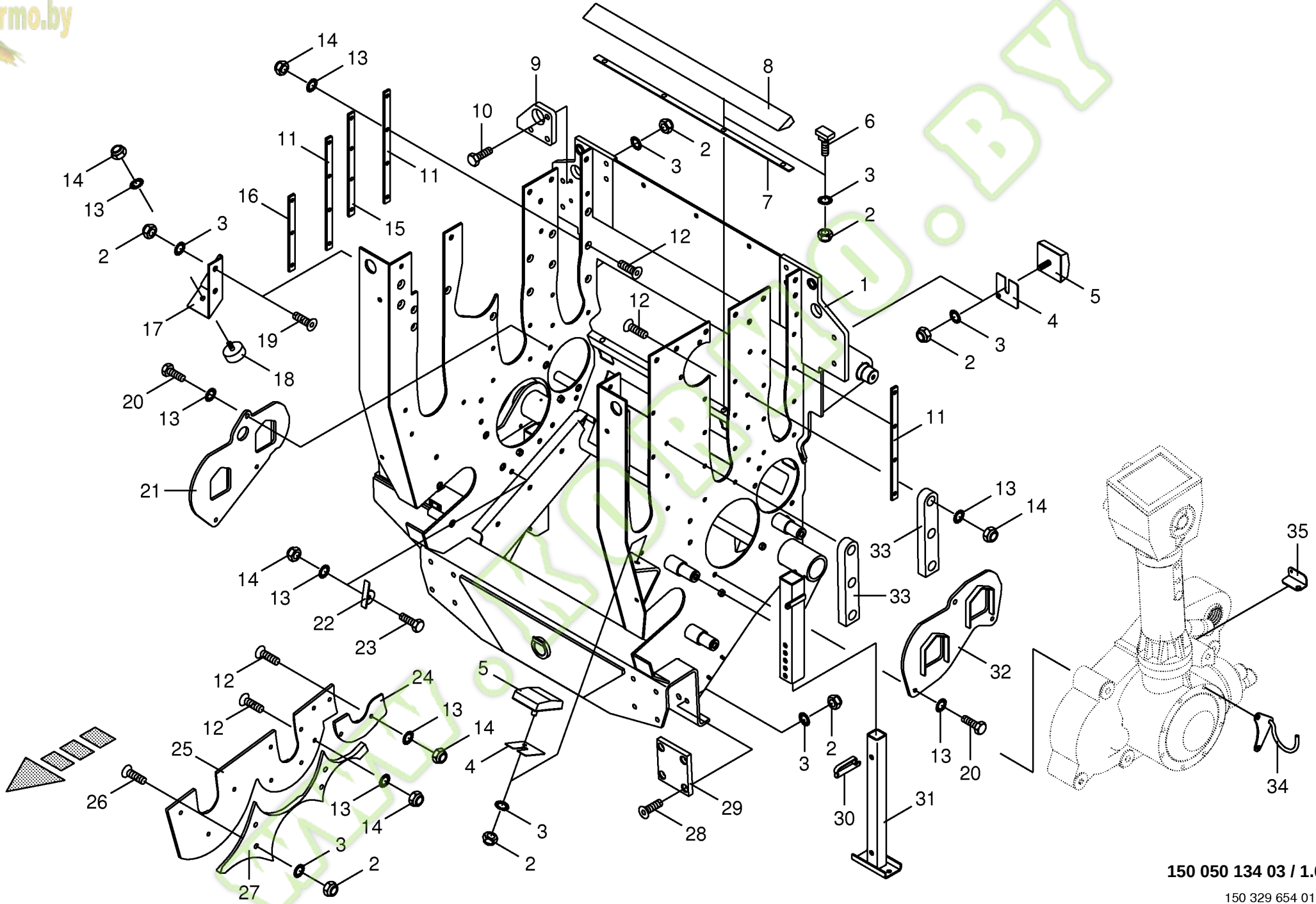

150 050 134 03 / 1.0

150 329 654 01

Kormo.by

Einzugsgehäuse mit Stützfuss
Feeder Housing with support foot
Carter d´alimentation avec béquille

744526 - 748000

BIG X 650

150 050 134 03

150 329 654 1 **1.0**

Pos.	ID-Nr.	Benennung	Description	Description	Masch.-Nr-							Bemerkung/Remarks/Remarque
	20 023 269 0	Formteil -rechts	Formed part -right	Pièce forme -droite		x						
28	00 904 064 0	Senkschraube	Countersunkscrew	Vis à tête fraisée		x						M 12 X 35
29	00 221 338 1	Gleitplatte	Sliding plate	Plaque de glissement		x						
30	00 917 013 0	Federsteckbolzen	Spring stick bolt	Ressort bâton boulon		x						Rd. 12 X 55
31	00 217 856 2	Teleskopfuss	Telescope stand	Pied télescopique		x						
32	20 022 710 0	Abdeckung -links	Cover -left	Couvercle -gauche		x						
33	00 216 309 0	Gleitstein	Slide block	Pièces de glissement		x						Lg.= 265
34	00 217 886 1	Gelenkwellenhalter	Pto drive shaft support	Support d'arbre articulé		x						
35	00 216 344 0	Winkel	Angle	Angle		x						

www.KORMO.BY

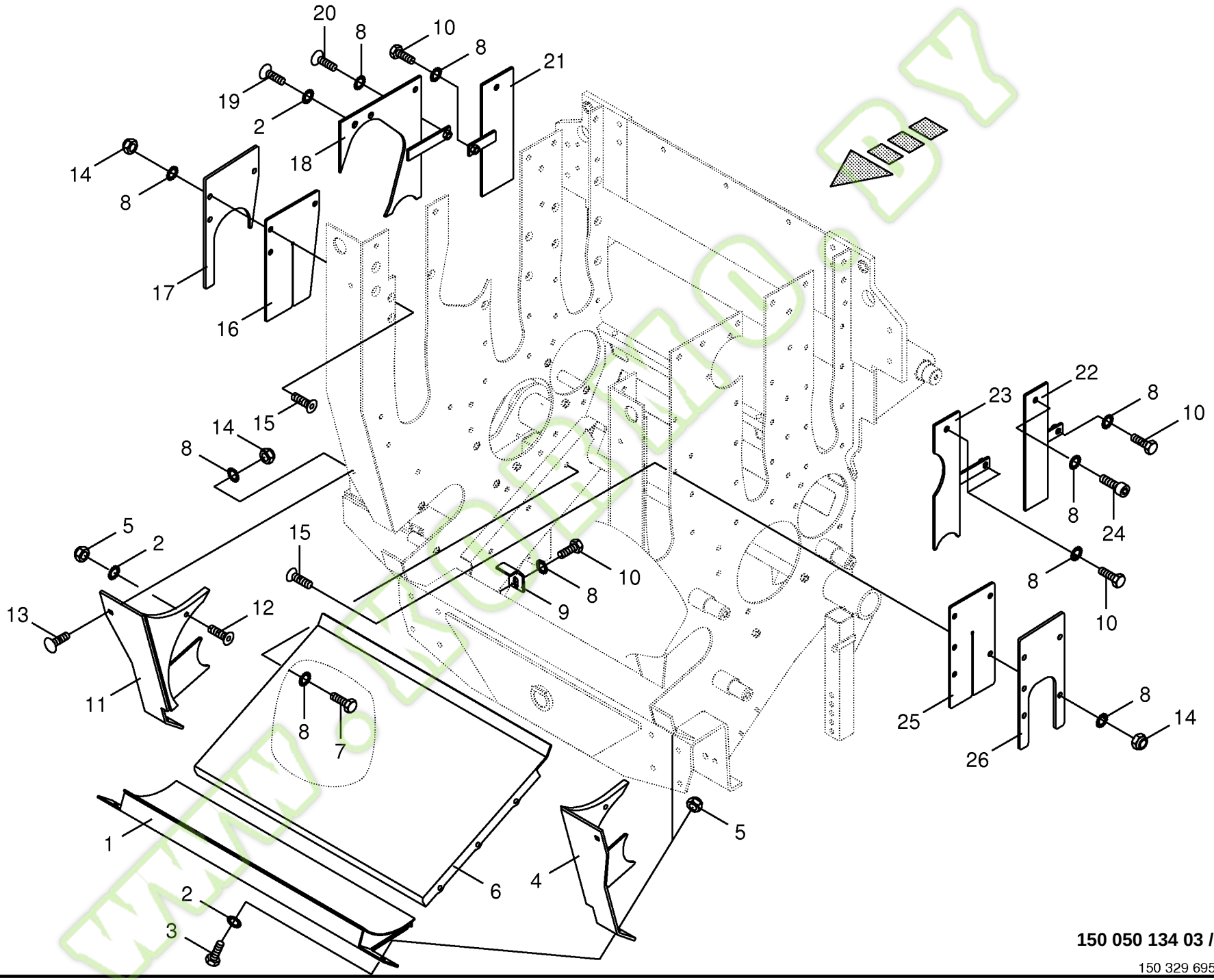

150 050 134 03 / 2.0

150 329 695 01

Kormo.by

Kornfangblech/Schlitzabdeckung
Grain collecting plate / slotted cover
Tôle récupér.grains /couvercle fentes

744526 - 748000

BIG x 650

150 050 134 03

150 329 695 1 **2.0**

Pos.	ID-Nr.	Benennung	Description	Description	Masch.-Nr-							Bemerkung/Remarks/Remarque
1	20 022 725 0	Kornfangblech -vorne	Grain collecting plate -front	Tôle récupér.grains -devant		x						
2	00 909 910 1	Sperrkantscheibe	Detent edged washer	Disque à bord d'arrêt		x						SKM 12
3	00 900 657 0	6kt-Schraube	Hex head bolt	Boulon tête hex		x						M 12 X 35
4	20 022 648 0	Schlitzabdeckung -links unten	Slot cover -below left	Couvercle d'échancrure -en bas gauche		x						
5	00 908 701 0	Sicherungsmutter	Locknut	Écrou hex		x						M 12
6	20 022 720 0	Kornfangblech -hinten	Grain collecting plate -back	Tôle récupér.grains -derrière		x						
7	00 900 636 0	6kt-Schraube	Hex head bolt	Boulon tête hex		x						M 10 X 25
8	00 909 909 1	Sperrkantscheibe	Detent edged washer	Disque à bord d'arrêt		x						SKM 10
9	20 022 721 0	Winkel	Angle	Angle		x						
10	00 900 637 0	6kt-Schraube	Hex head bolt	Boulon tête hex		x						M 10 X 30
11	20 022 644 0	Schlitzabdeckung -rechts unten	Slot cover -below right	Couvercle d'échancrure -en bas à droite		x						
12	00 904 065 3	Senkschraube	Countersunkscrew	Vis à tête fraisée		x						M 12 X 40 -10.9
13	00 904 745 1	Flachrundschraube	Coach bolt	Vis a tête bombée		x						M 10 X 30
14	00 908 758 0	Sicherungsmutter	Locknut	Écrou hex		x						M 10
15	00 904 049 0	Senkschraube	Countersunkscrew	Vis à tête fraisée		x						M 10 X 30
16	00 216 612 1	Abdeckung -Gummi	Cover -Rubber	Couvercle -Caoutchouc		x						
17	00 216 610 0	Platte -rechts	Plate -right	Plaque -droite		x						
18	00 216 290 0	Schlitzabdeckung -rechts mitte oben	Slot cover -right middle top	Couvercle d'échancrure - droite centre en haut		x						
19	00 905 178 2	Linsenschraube	Fillister head screw	Vis tête bombee		x						M 12 X 35 -10.9
20	00 905 154 2	Flachrundschraube	Coach bolt	Vis a tête bombée		x						M 10 X 35
21	00 216 311 1	Schlitzabdeckung -rechts hinten oben	Slot cover -right back top	Couvercle d'échancrure -avant en droite en haut		x						
22	00 216 312 0	Schlitzabdeckung -links hinten oben	Slot cover -left back top	Couvercle d'échancrure -avant à gauche en haut		x						
23	00 216 313 1	Schlitzabdeckung -links mitte oben	Slot cover -left middle top	Couvercle d'échancrure - gauche centre en haut		x						
24	00 903 106 1	Zylinderschraube	Allen screw	Vis tête cylindrique		x						M 10 X 25
25	00 216 613 1	Abdeckung -Gummi	Cover -Rubber	Couvercle -Caoutchouc		x						
26	00 216 611 0	Platte -links	Plate -left	Plaque -gauche		x						

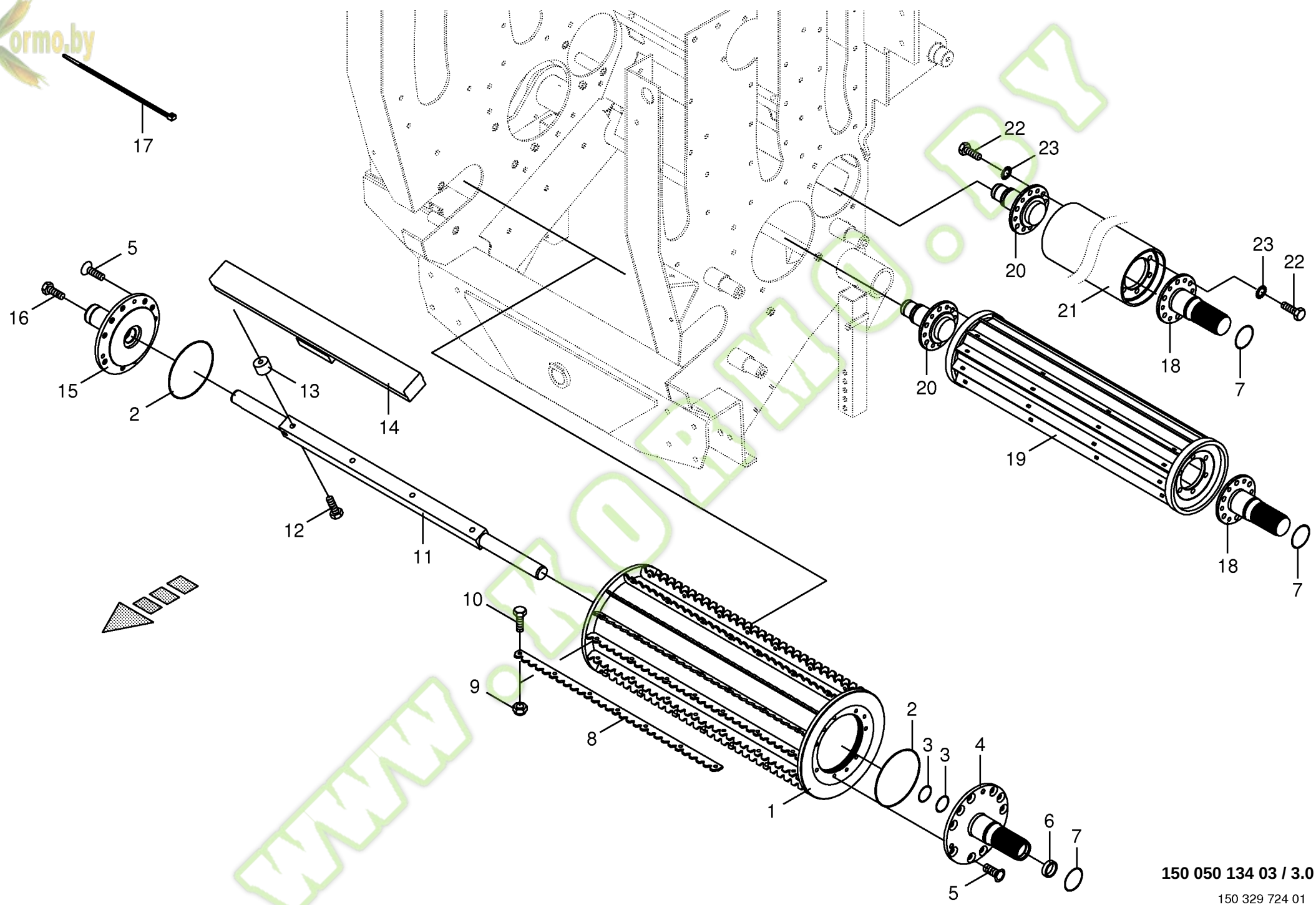

150 050 134 03 / 3.0

150 329 724 01

kormo.by
www.kormo.by

Kormo.by

Einzugswalzen unten
Lower feed rollers
Rouleaux d´alimentation inférieurs

744526 - 748000

BIG x 650

150 050 134 03

150 329 724 1 **3.0**

Pos.	ID-Nr.	Benennung	Description	Description	Masch.-Nr-	BIG x 650						Bemerkung/Remarks/Remarque
1	20 023 329 0	Zuführwalze -unten	Feed roller -below	Rouleau d´alimentation -en bas		x						
2	00 937 601 0	O-Ring	O-ring	Joint torique		x						160 X 3
3	00 937 503 0	O-Ring	O-ring	Joint torique		x						35 X 3,5
4	20 021 971 0	Antriebszapfen	Drive spigot	Maneton entrainement		x						
5	00 904 014 0	Senkschraube	Countersunkscrew	Vis à tête fraisée		x						M 12 X 25
6	00 940 384 0	Radial-Wellendichtring	Radial-shaft sealing ring	Radial-bague d'étanchéité		x						35 X 41 X 4
7	00 940 383 0	O-Ring	O-ring	Joint torique		x						53,57 X 3,53
8	20 022 418 0	Zackenleiste	Serrated bar	Barre dentelée		14						
9	90 000 192 0	Sicherungsmutter -spezial	Locknut -special	Écrou hex -spécial		98						M 8
10	90 000 191 0	6kt-Schraube -spezial	Hex head bolt -special	Boulon tête hex -spécial		98						M 8 X 20
11	20 021 966 0	Achse	Axle	Essieu		x						
12	00 900 364 0	6kt-Schraube	Hex head bolt	Boulon tête hex		x						M 10 X 90
13	00 224 226 2	Distanzstück	Spacer	Pièce d'entretoisement		x						
14	00 224 225 6	Metallsensor -Metallortung	Metal sensor -Metal positioning	Capteur métallurgiste - Localisation métallurgiste		x						
15	20 021 974 0	Lagerzapfen	Bearing bolt	Tourillon		x						
16	00 303 449 1	Zugentlastungsverschraubung	Strain relief bolting	Boulonnage de collier de fix.		x						M 20 X 1,5
17	00 922 671 1	Kabelbinder	Cable band	Collier de serrage		x						Lg.= 300
18	20 021 810 0	Antriebszapfen	Drive spigot	Maneton entrainement		x						
19	20 020 469 2	Zwischenwalze -unten	Intermediate roller -below	Rouleau intermédiaire -en bas		x						
20	20 021 811 0	Lagerzapfen	Bearing bolt	Tourillon		x						
21	00 216 162 2	Glattwalze	Smoothing roll	Rouleau lisse		x						
22	00 900 655 0	6kt-Schraube	Hex head bolt	Boulon tête hex		x						M 12 X 25
23	00 909 910 1	Sperrkantscheibe	Detent edged washer	Disque à bord d'arrêt		x						SKM 12

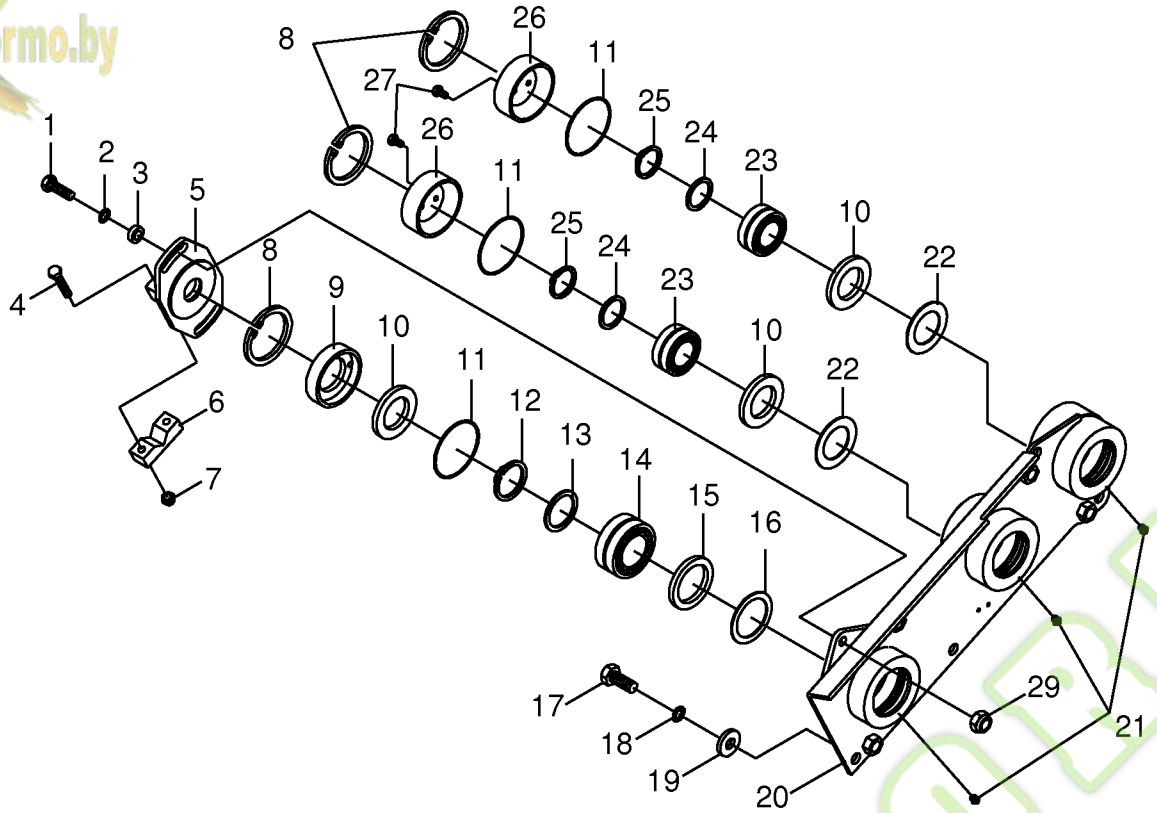

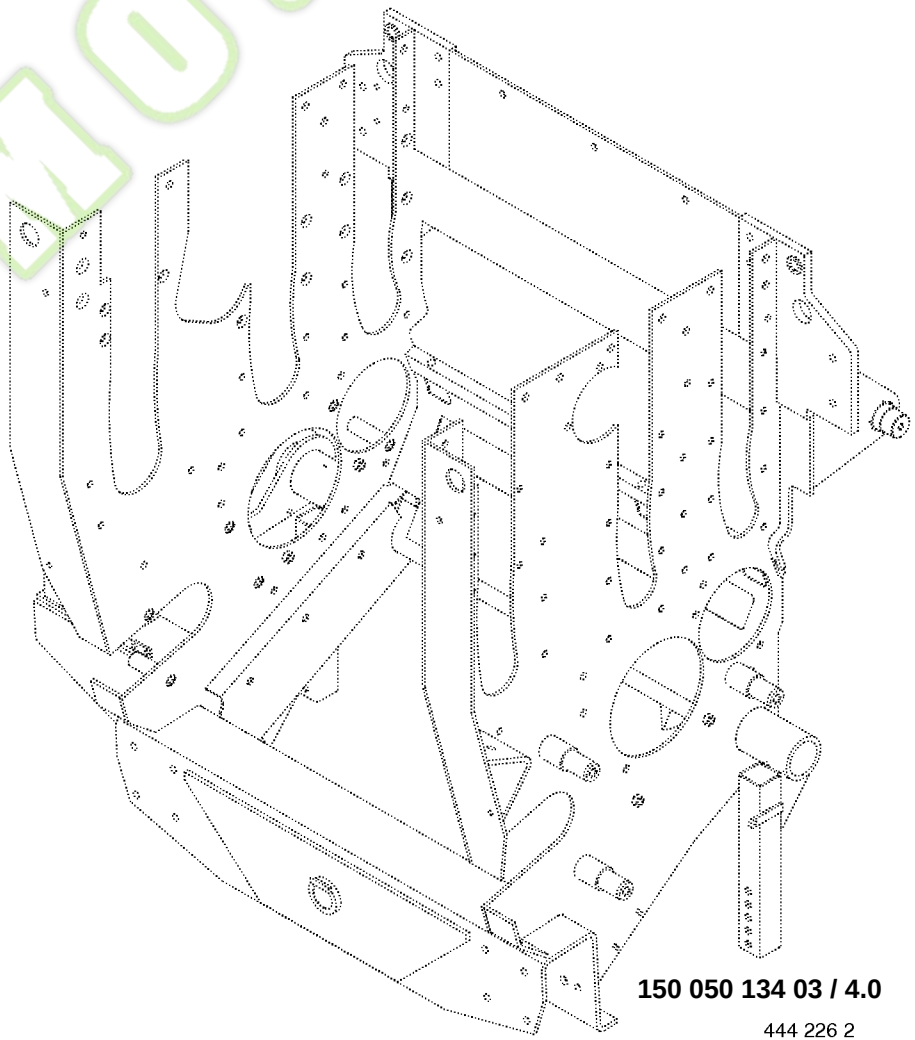

150 050 134 03 / 4.0

Kormo.by
www.KORMO.BY

Kormo.by

Einzugswalzen-Lagerung unten
Lower feed roller bearing
Palier des rouleaux d´alimentation inf.

744526 - 748000

BIG X 650

150 050 134 03

444 226 2 **4.0**

Pos.	ID-Nr.	Benennung	Description	Description	Masch.-Nr-							Bemerkung/Remarks/Remarque
1	00 900 658 0	6kt-Schraube	Hex head bolt	Boulon tête hex		x						M 12 X 40
2	00 909 910 1	Sperrkantscheibe	Detent edged washer	Disque à bord d'arrêt		x						SKM 12
3	00 910 320 0	Scheibe	Washer	Rondelle		x						13 X 30 X 6
4	00 900 289 1	6kt-Schraube	Hex head bolt	Boulon tête hex		x						M 10 X 80
5	00 224 228 1	Verstellbare Metallortung	Adjustable metal-locating	Localisation métallique ajustable		x						
6	00 224 372 0	Klemmhälfte	Clamp half	Moitié de borne		x						
7	00 908 758 0	Sicherungsmutter	Locknut	Écrou hex		x						M 10
8	00 911 680 0	Sicherungsring	Circlip	Circlip		x						90 X 3
9	00 221 125 1	Dichtring	Gasket ring	Bague d'étanchéité		x						
10	00 936 300 2	Radial-Wellendichtring	Radial-shaft sealing ring	Radial-bague d'étanchéité		x						AS 50 X 80 X 8
11	00 937 602 0	O-Ring	O-ring	Joint torique		x						90 X 3
12	00 911 553 0	Sicherungsring	Circlip	Circlip		x						A 50 X 2,0
13	00 910 735 3	Stützscheibe	Supporting disc	Rondelle diélectrique		x						S 50 X 62 X 3,0
14	00 931 926 0	Pendelrollenlager	Pendular roller bearing	Roulement à galets rouleaux pendulaire		x						22210
15	00 936 421 1	Radial-Wellendichtring	Radial-shaft sealing ring	Radial-bague d'étanchéité		x						A 60 X 80 X 8
16	00 221 128 0	Deckscheibe	Cover disc	Disque de recouvrement		x						79,8 X 61
17	00 900 675 0	6kt-Schraube	Hex head bolt	Boulon tête hex		x						M 16 X 40
18	00 909 912 1	Sperrkantscheibe	Detent edged washer	Disque à bord d'arrêt		x						SKM 16
19	00 910 362 0	Scheibe	Washer	Rondelle		x						17 X 40 X 6
20	00 216 285 1	Lagergehäuse	Bearing housing	Cage de roulement		x						
21	00 919 106 0	Kegelschmiernippel	Grease niple	Graisseur à cone		x						BM 8 X 1
22	00 221 129 0	Deckscheibe	Cover disc	Disque de recouvrement		x						79,8 X 51
23	00 931 904 1	Pendelrollenlager	Pendular roller bearing	Roulement à galets rouleaux pendulaire		x						21308
24	00 910 730 0	Stützscheibe	Supporting disc	Rondelle diélectrique		x						S 40 X 50 X 2,5
25	00 911 545 0	Sicherungsring	Circlip	Circlip		x						A 40 X 1,75
26	00 221 123 1	Deckscheibe	Cover disc	Disque de recouvrement		x						90
27	00 900 253 1	6kt-Schraube	Hex head bolt	Boulon tête hex		x						M 8 X 12
29	00 908 701 0	Sicherungsmutter	Locknut	Écrou hex		x						M 12

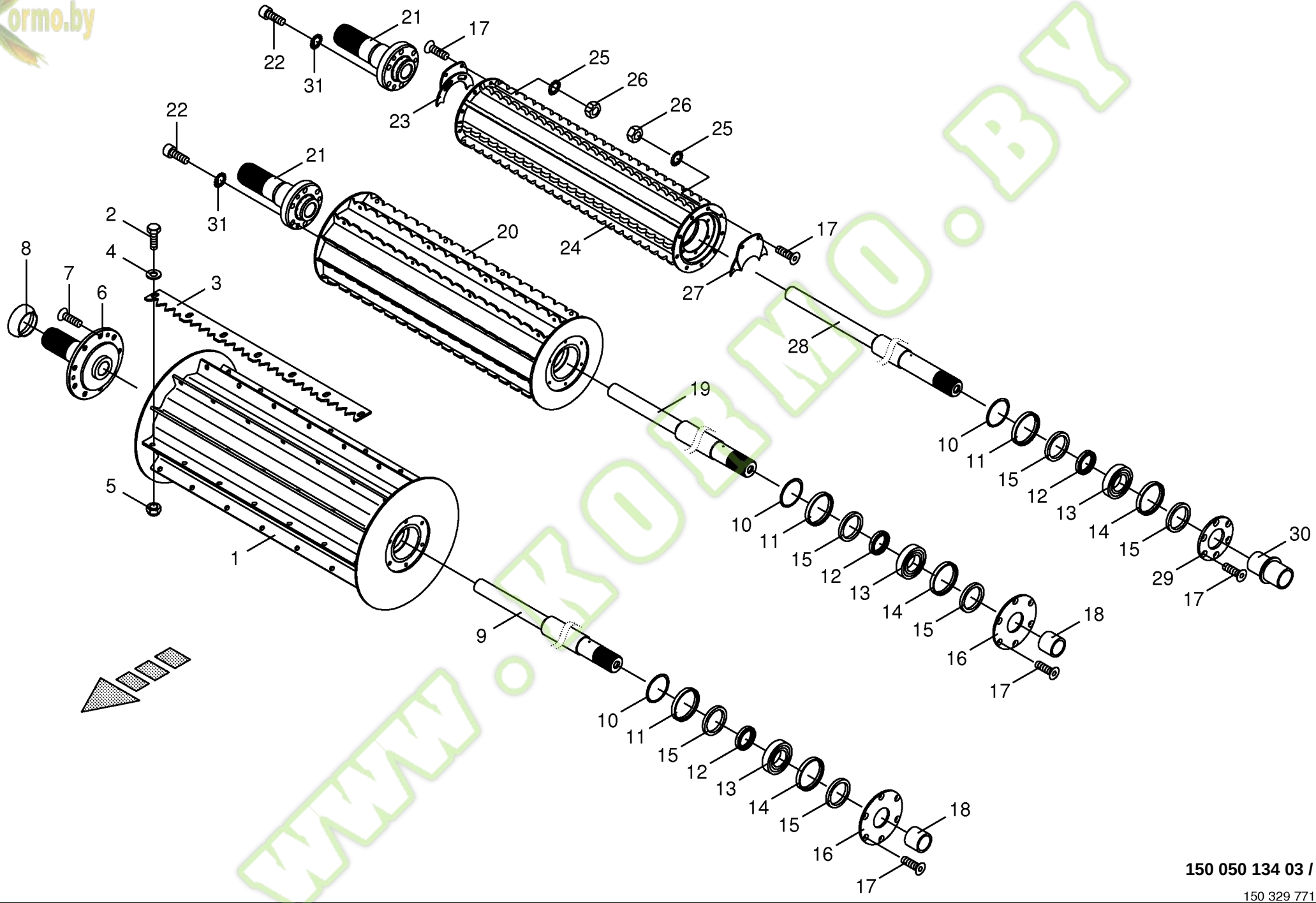

150 050 134 03 / 5.0

150 329 771 05

Kormo.by

Einzugswalzen oben
Top feed rollers
Rouleaux d´alimentation toit

744526 - 748000

BIG X 650

150 050 134 03

150 329 771 5 **5.0**

Pos.	ID-Nr.	Benennung	Description	Description	Masch.-Nr-	BIG X 650						Bemerkung/Remarks/Remarque
1	20 021 999 0	Vorpresswalze	Precompression roller	Rouleau de précopression		x						
2	00 900 295 0	6kt-Schraube -spezial	Hex head bolt -special	Boulon tête hex -spécial		70						M 10 X 25
3	00 216 198 1	Zackenleiste	Serrated bar	Barre dentelée		10						Lg.= 730
4	00 216 284 0	Scheibe	Washer	Rondelle		70						Rd. 20
5	00 908 503 0	Sicherungsmutter -spezial	Locknut -special	Écrou hex -spécial		70						M 10
6	20 022 015 0	Antriebszapfen	Drive spigot	Maneton entrainement		x						
7	00 904 014 0	Senkschraube	Countersunkscrew	Vis à tête fraisée		x						M 12 X 25
8	00 216 334 0	Wickelschutz	Wrapping guard	Protecteur du système de liage		x						
9	20 022 028 0	Achse für Vorpresswalze	Axle for precompression roller	Axe pour rouleau de précompression		x						
10	00 910 969 0	Passscheibe	Shim ring	Cale		x						65 X 85 X 1,0
11	20 022 027 0	Distanzring -aussen	Spacer ring -outside	Bague d'écartement -extérieur		x						71 X 84,8 X 14,5
12	20 022 024 0	Distanzring -innen	Spacer ring -inside	Bague d'écartement -intérieure		x						45,2 X 60 X 13,5
13	00 931 915 0	Pendelrollenlager	Pendular roller bearing	Roulement à galets rouleaux pendulaire		x						22209
14	00 221 003 1	Distanzring	Spacer ring	Bague d'écartement		x						75 X 88,8 X 10
15	00 936 420 1	Radial-Wellendichtring	Radial-shaft sealing ring	Radial-bague d'étanchéité		x						A 60 X 75 X 8
16	20 022 025 0	Deckscheibe	Cover disc	Disque de recouvrement		x						
17	00 904 024 1	Senkschraube	Countersunkscrew	Vis à tête fraisée		x						M 8 X 20
18	20 022 026 0	Hülse	Bushing	Douille		x						45 X 60 X 54,6
19	20 022 401 0	Achse	Axle	Essieu		x						
20	20 022 380 0	Zwischenwalze	Intermediate roller	Rouleau intermédiaire		x						
21	20 021 809 0	Antriebszapfen	Drive spigot	Maneton entrainement		x						
22	00 903 141 2	Zylinderschraube	Allen screw	Vis tête cylindrique		x						M 12 X 30
23	20 023 262 0	Abstreifer -rechts	Stripper -right	Racleur -droite		x						
24	20 022 304 0	Presswalze	Compression roller	Rouleau de compression		x						
25	00 909 908 1	Sperrkantscheibe	Detent edged washer	Disque à bord d'arrêt		x						SKM 8
26	00 908 210 0	6kt-Mutter	Hex nut	Écrou hex		x						M 8
27	20 023 265 0	Abstreifer -links	Stripper -left	Racleur -gauche		x						
28	20 022 302 0	Achse	Axle	Essieu		x						
29	20 022 301 0	Deckscheibe	Cover disc	Disque de recouvrement		x						
30	20 022 303 0	Buchse	Bushing	Douille		x						Lg.= 127,6
31	00 909 911 0	Sperrkantscheibe	Detent edged washer	Disque à bord d'arrêt		x						SKZ 12

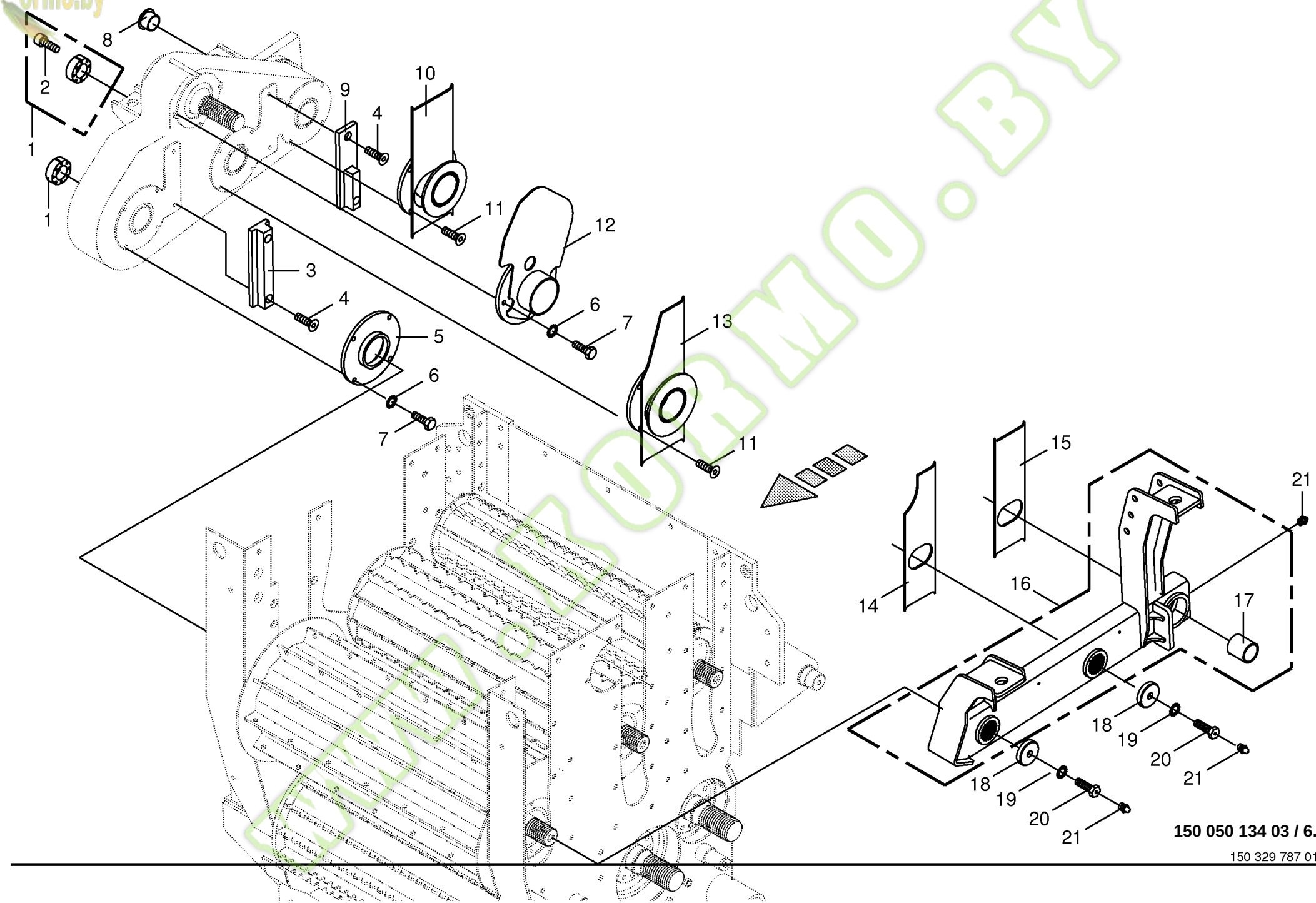

150 050 134 03 / 6.0

150 329 787 01

kormo.by
ЕПАРТ КОРМО.BY

Kormo.by

Einzugswalzen-Lagerung oben
Top feed roller bearing
Palier des rouleaux d´alimentation toit

744526 - 748000

BIG X 650

150 050 134 03

150 329 787 1 **6.0**

Pos.	ID-Nr.	Benennung	Description	Description	Masch.-Nr-							Bemerkung/Remarks/Remarque
1	00 940 094 0	Konus-Spannelement -15 Nm	Cone-type tensioner -15 Nm	Tendeur conique -15 Nm		x						Rd. 35 X 60
2	90 000 144 0	Zylinderschraube	Allen screw	Vis tête cylindrique		x						M 6 X 18 -10.9
3	00 216 601 0	Gleitstein -vorne	Slide block -front	Pièces de glissement -devant		x						
4	00 904 025 1	Senkschraube	Countersunkscrew	Vis à tête fraisée		x						M 8 X 25
5	20 022 479 0	Wickelschutz -vorne	Wrapping guard -front	Protecteur du système de liage -devant		x						
6	00 909 908 1	Sperrkantscheibe	Detent edged washer	Disque à bord d'arrêt		x						SKM 8
7	00 900 614 0	6kt-Schraube	Hex head bolt	Boulon tête hex		x						M 8 X 20
8	00 935 330 0	Kragenbuchse	Collar socket	Douille à col		x						35 X 39/50 X 35
9	00 216 602 0	Gleitstein -hinten	Slide block -back	Pièces de glissement -derrière		x						
10	20 022 791 0	Wickelschutz -hinten	Wrapping guard -back	Protecteur du système de liage -derrière		x						
11	00 904 024 1	Senkschraube	Countersunkscrew	Vis à tête fraisée		x						M 8 X 20
12	00 224 002 2	Wickelschutz -getriebeseitig	Wrapping guard -gear-sided	Protecteur du système de liage -à côté de boîte de vitesses		x						
13	20 022 478 0	Wickelschutz -mitte	Wrapping guard -middle	Protecteur du système de liage -centre		x						
14	20 022 475 0	Schieber -links vorne	Slider -left front	Curseur -devant en gauche		x						
15	20 022 477 0	Schieber -links hinten	Slider -back left	Curseur -derrière en gauche		x						
16	20 022 525 0	Arm -links	Arm -left	Bras -gauche		x						
17	00 935 342 0	Lagerbuchse	Bearing bush	Coussinet		x						55 X 60 X 40
18	00 227 745 2	Spannring	Lock collar	Bague de serrage		x						Rd. 60 X 12
19	00 909 912 1	Sperrkantscheibe	Detent edged washer	Disque à bord d'arrêt		x						SKM 16
20	00 227 744 3	Hohlschraube	Hollow screw	Vis creuse		x						M 16 X 50
21	00 919 105 0	Kegelschmiernippel	Grease niple	Graisseur à cone		x						AM 8 X 1

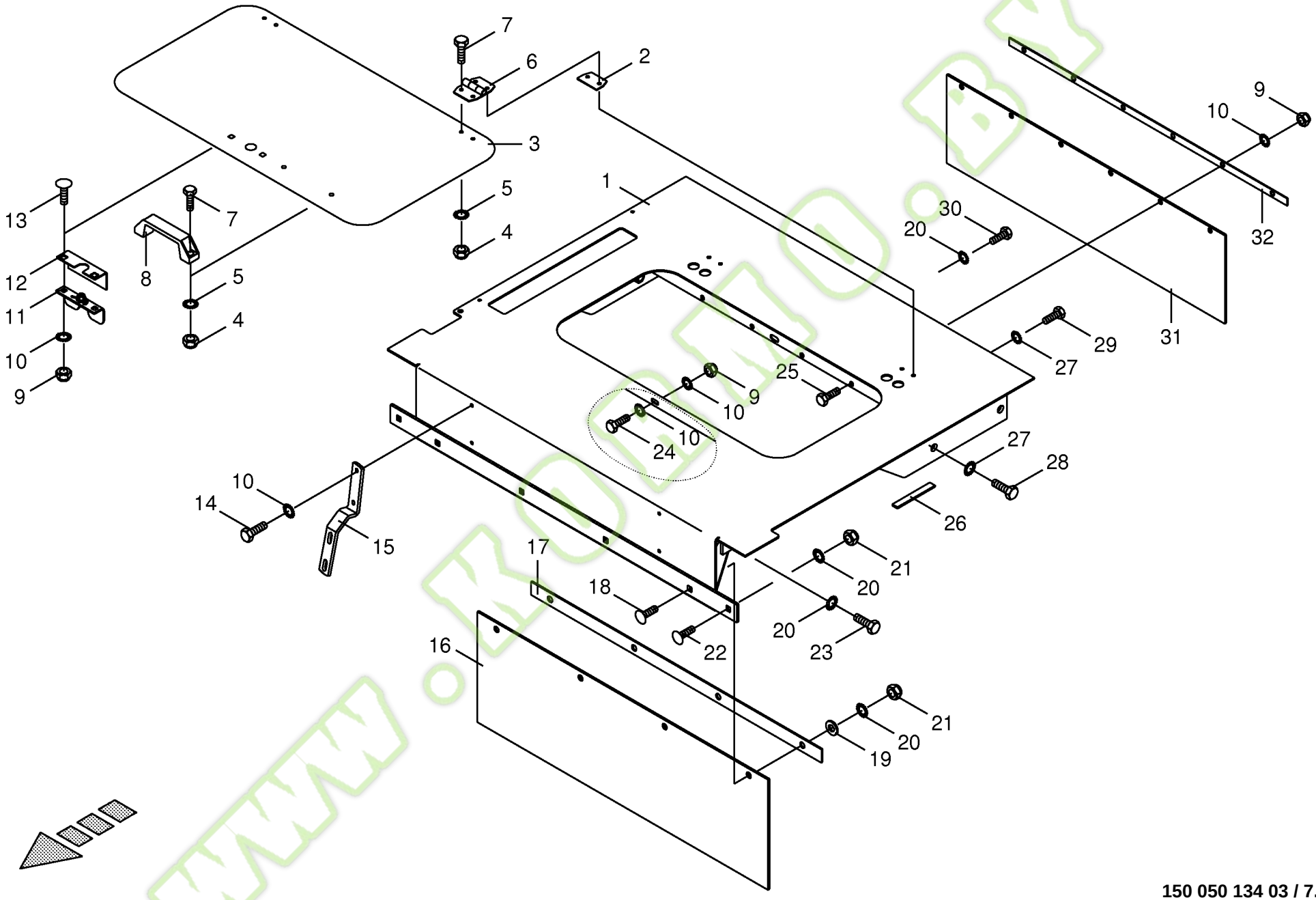

150 050 134 03 / 7.0

150 329 799 01

Kormo.by

Abdeckung- Einzuggehäuse
Cover- Feeder Housing
Couvercle- Carter d´alimentation

744526 - 748000

BIG X 650

150 050 134 03

150 329 799 1 **7.0**

Pos.	ID-Nr.	Benennung	Description	Description	Masch.-Nr-							Bemerkung/Remarks/Remarque
1	20 022 610 0	Deckel	Cover	Couvercle		x						
2	20 022 704 0	Distanzblech	Spacer plate	Tôle de distance		x						
3	20 022 705 0	Deckblech	Cover plate	Tôle de recouvrement		x						
4	00 908 704 1	Sicherungsmutter	Locknut	Écrou hex		x						M 6
5	00 909 906 1	Sperrkantscheibe	Detent edged washer	Disque à bord d'arrêt		x						SKM 6
6	27 001 211 0	Scharnier	Hinge	Charnière		x						
7	00 900 608 0	6kt-Schraube	Hex head bolt	Boulon tête hex		x						M 6 X 20
8	00 924 915 0	Handgriff	Hand grip	Poignée		x						
9	00 908 706 0	Sicherungsmutter	Locknut	Écrou hex		x						M 8
10	00 909 908 1	Sperrkantscheibe	Detent edged washer	Disque à bord d'arrêt		x						SKM 8
11	00 938 984 1	Klappenverschluss	Gate lock	Fermeture de hayon		x						
12	00 219 783 0	Winkel	Angle	Angle		x						
13	00 904 731 2	Flachrundschraube	Coach bolt	Vis a tête bombée		x						M 8 X 20
14	00 900 616 0	6kt-Schraube	Hex head bolt	Boulon tête hex		x						M 8 X 25
15	00 215 782 0	Kennzeichenhalter	Licence plate support	Support de signe		x						
16	00 227 964 1	Gummiabdeckung	Rubber cover	Remboursement en caoutchouc		x						250 X 760
17	00 227 963 1	Klemmband	Clamping strap	Patte de serrage		x						Lg.= 760
18	00 904 745 1	Flachrundschraube	Coach bolt	Vis a tête bombée		x						M 10 X 30
19	00 910 414 0	Scheibe	Washer	Rondelle		x						10,5 X 21 X 2
20	00 909 909 1	Sperrkantscheibe	Detent edged washer	Disque à bord d'arrêt		x						SKM 10
21	00 908 758 0	Sicherungsmutter	Locknut	Écrou hex		x						M 10
22	00 904 850 1	Flachrundschraube	Coach bolt	Vis a tête bombée		x						M 10 X 25
23	00 900 636 0	6kt-Schraube	Hex head bolt	Boulon tête hex		x						M 10 X 25
24	00 900 201 0	6kt-Schraube	Hex head bolt	Boulon tête hex		x						M 8 X 35
25	00 900 614 0	6kt-Schraube	Hex head bolt	Boulon tête hex		x						M 8 X 20
26	00 938 303 0	Dichtungsband -Id.-Nr.= 1m	Sealing strip -Id.-no.= 1m	Patte d'etancheite -Id.-no.= 1m		x						2 X 10
27	00 909 910 1	Sperrkantscheibe	Detent edged washer	Disque à bord d'arrêt		x						SKM 12
28	00 900 656 0	6kt-Schraube	Hex head bolt	Boulon tête hex		x						M 12 X 30
29	00 900 658 0	6kt-Schraube	Hex head bolt	Boulon tête hex		x						M 12 X 40
30	00 900 637 0	6kt-Schraube	Hex head bolt	Boulon tête hex		x						M 10 X 30
31	00 217 459 0	Gummiabdeckung	Rubber cover	Remboursement en caoutchouc		x						200 X 730
32	00 217 460 0	Klemmband	Clamping strap	Patte de serrage		x						Lg.= 730

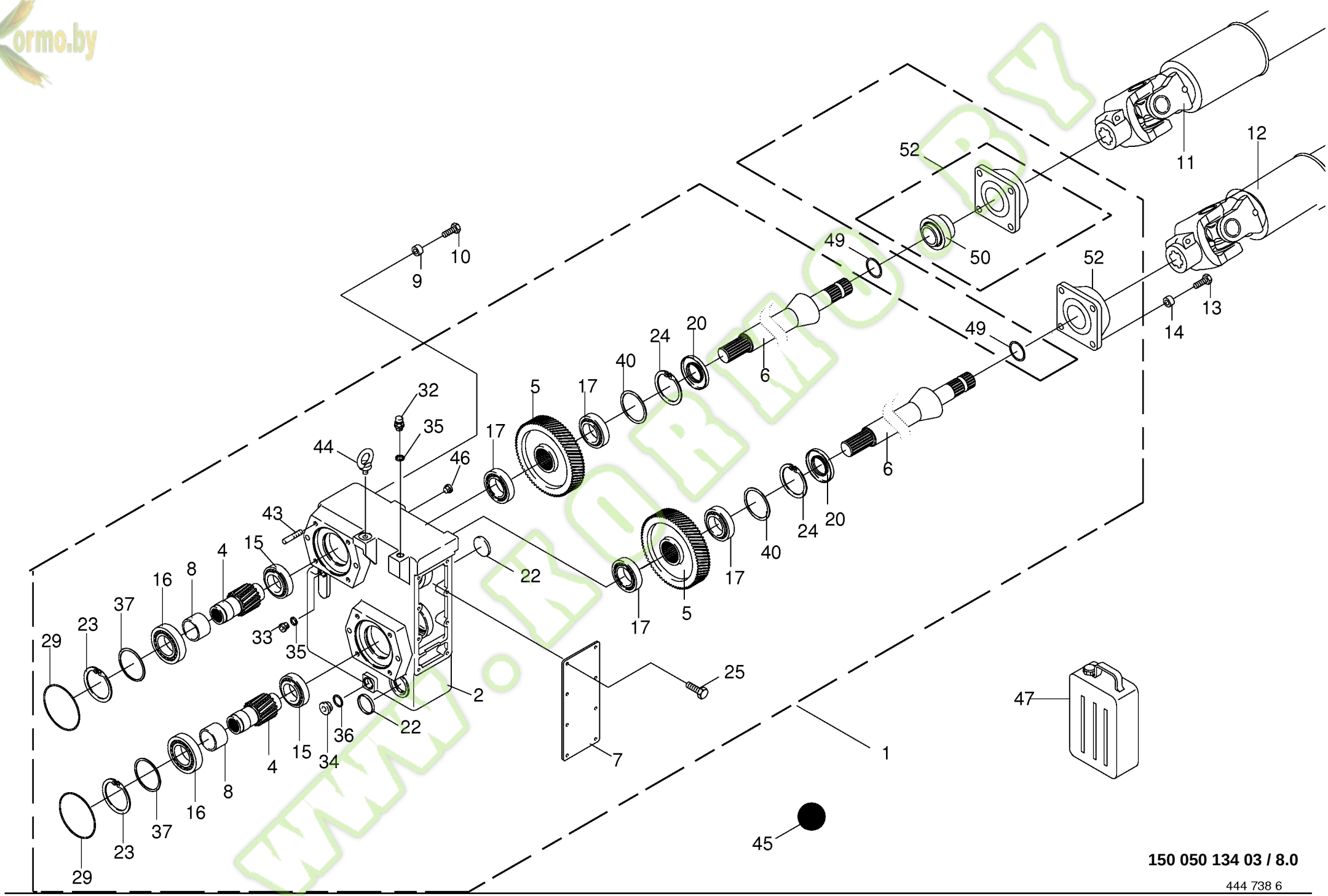

150 050 134 03 / 8.0

444 738 6

Kormo.by

Verteilergetriebe / Antrieb
Auxiliary gearbox / Drive
Engrenage distributeur

744526 - 748000

BIG X 650

150 050 134 03

444 738 6 **8.0**

Pos.	ID-Nr.	Benennung	Description	Description	Masch.-Nr-							Bemerkung/Remarks/Remarque
1	00 955 807 1	Verteilergetriebe	Auxiliary gearbox	Engrenage distributeur		x						
2	00 955 720 0	Getriebegehäuse	Gearbox housing	Carter du boîte de vitesses		x						
4	00 955 721 0	Stirnradwelle	Spur wheel shaft	Arbre d'engrenage		x						Z= 18
5	00 955 811 0	Stirnrad	Spur gear	Roue d'engrenage		x						Z= 71
6	00 214 610 0	Welle	Shaft	Arbre		x						Rd. 70 X 678
7	00 955 724 0	Deckel	Cover	Couvercle		x						
8	00 955 725 0	Buchse	Bushing	Douille		x						
9	00 225 716 2	Hülse	Bushing	Douille		x						Rd. 40 X 20
10	00 900 678 0	6kt-Schraube	Hex head bolt	Boulon tête hex		x						M 16 X 60
11	00 956 094 3	Gelenkwelle	Pto drive shaft	Arbre articulé		x						W2500-SC25-880 Z= 6/20
12	00 956 096 1	Gelenkwelle	Pto drive shaft	Arbre articulé		x						Lg.= 355
13	00 900 302 1	6kt-Schraube	Hex head bolt	Boulon tête hex		x						M 12 X 50
14	00 222 313 2	Hülse	Bushing	Douille		x						Rd. 30 X 10
15	00 932 154 0	Kegelrollenlager	Taper roller bearing	Roulement à rouleaux coniques		x						32209
16	00 932 109 0	Kegelrollenlager	Taper roller bearing	Roulement à rouleaux coniques		x						30210 A
17	00 932 110 0	Kegelrollenlager	Taper roller bearing	Roulement à rouleaux coniques		x						30211 A
20	00 936 076 0	Radial-Wellendichtring	Radial-shaft sealing ring	Radial-bague d'étanchéité		x						As 55 X 100 X 10
22	00 955 641 0	Verschlusskappe	Cap	Capuchon		x						52 X 6,5
23	00 911 680 0	Sicherungsring	Circlip	Circlip		x						90 X 3
24	00 911 686 0	Sicherungsring	Circlip	Circlip		x						100 X 3,0
25	00 900 614 0	6kt-Schraube	Hex head bolt	Boulon tête hex		x						M 8 X 20
29	00 937 588 0	O-Ring	O-ring	Joint torique		x						124,5 X 3
32	00 919 836 0	Belüftungsfilter	Breather	Reniflard		x						M 16 X 1,5
33	00 906 007 1	Verschlussschraube	Screw plug	Bouchon fileté		x						M 16 X 1,5
34	00 906 005 0	Verschlussschraube	Screw plug	Bouchon fileté		x						M 26 X 1,5
35	00 937 721 0	Dichtring	Gasket ring	Bague d'étanchéité		x						A 16 X 22
36	00 937 751 1	Dichtring	Gasket ring	Bague d'étanchéité		x						A 26 X 31 X 2
37	00 910 943 0	Passscheibe	Shim ring	Cale		x						80 X 90 X 2,0
	00 910 944 0	Passscheibe	Shim ring	Cale		x						80 X 90 X 0,1
	00 910 945 0	Passscheibe	Shim ring	Cale		x						80 X 90 X 0,3
40	00 911 168 0	Passscheibe	Shim ring	Cale		x						90 X 100 X 1
	00 911 165 0	Passscheibe	Shim ring	Cale		x						90 X 100 X 0,1
	00 911 166 0	Passscheibe	Shim ring	Cale		x						90 X 100 X 0,3
43	00 903 410 0	Stiftschraube	Stud bolt	Goujon filete		x						M 12 X 40
44	00 906 200 0	Ringschraube	Eyebolt	Piton		x						M= 12
45	00 926 024 0	Getriebeöl -Id.-Nr.= 1ltr	Oil -Id.-no.= 1ltr	Huile -Id.-no.= 1ltr		8,0						synth. PGLP
46	00 219 144 0	Verschlussschraube	Screw plug	Bouchon fileté		x						M 12 X 1
47	00 926 028 0	Getriebeöl -Id.-Nr.= 5ltr	Oil -Id.-no.= 5ltr	Huile -Id.-no.= 5ltr		x						synth. PGLP

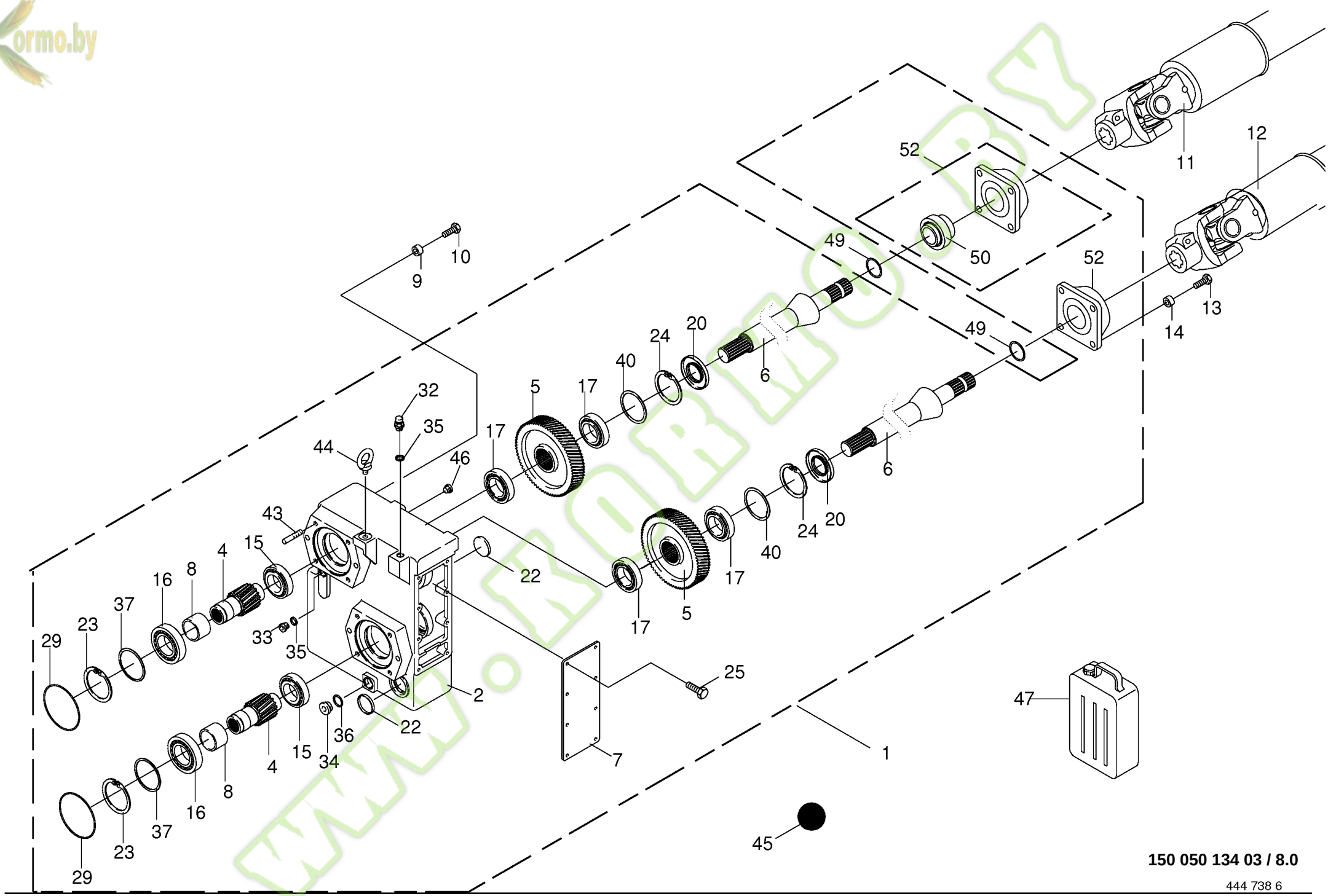

150 050 134 03 / 8.0

444 738 6

Kormo.by

Verteilergetriebe / Antrieb
Auxiliary gearbox / Drive
Engrenage distributeur

744526 - 748000

BIG X 650

150 050 134 03

444 738 6 **8.0**

Pos.	ID-Nr.	Benennung	Description	Description	Masch.-Nr-							Bemerkung/Remarks/Remarque
49	00 910 894 0	Passscheibe	Shim ring	Cale		x						45 X 55 X 0,3
	00 910 898 0	Passscheibe	Shim ring	Cale		x						45 X 55 X 0,5
	00 910 899 0	Passscheibe	Shim ring	Cale		x						45 X 55 X 1
50	00 934 637 0	Rillenkugellager	Grooved ball bearing	Roulement à gorge		x						YEL 209-2F
52	00 934 037 0	Flanschlager	Flange bearing	Palier a bride		x						

www.KORMO.BY

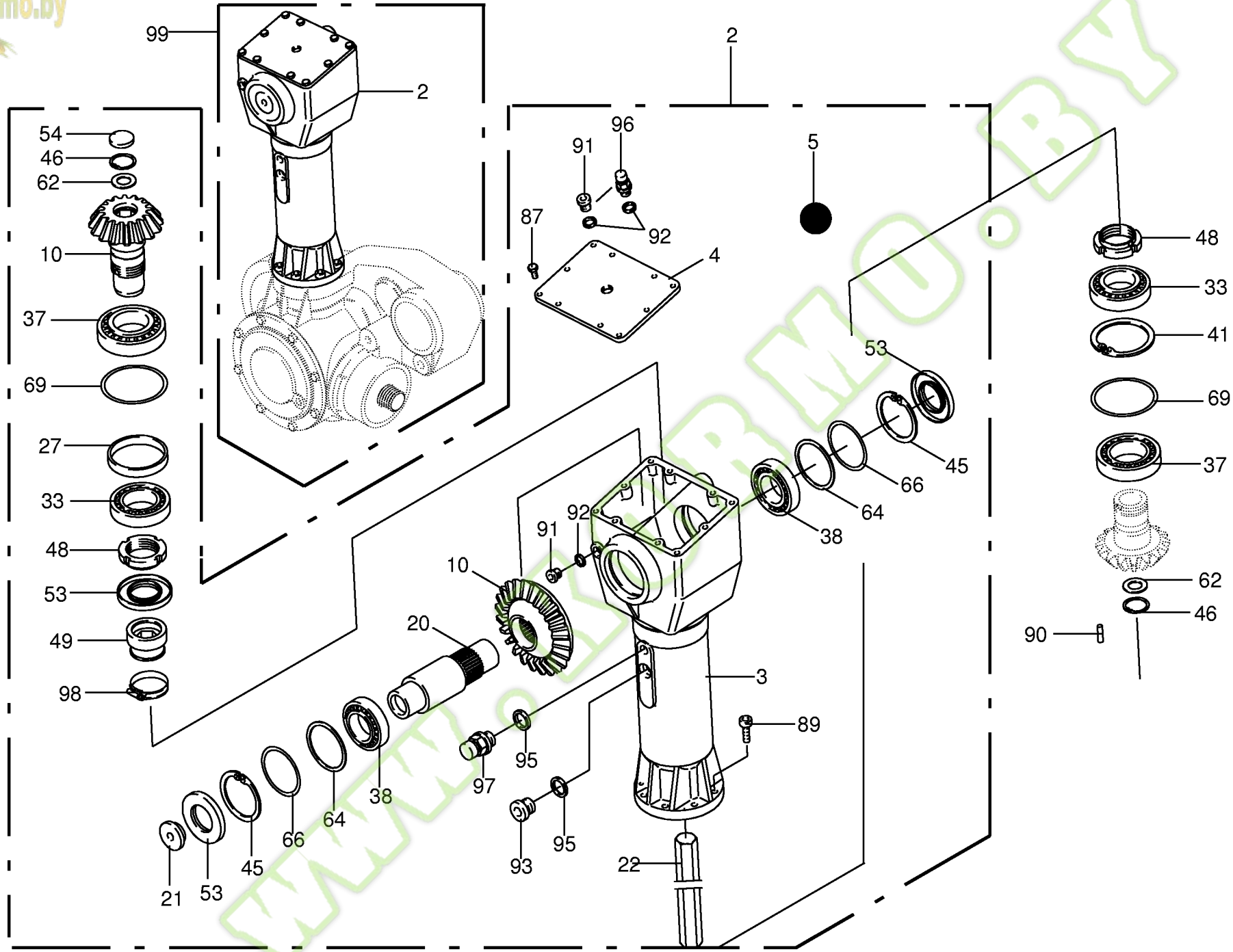

150 050 134 03 / 9.0

444 736 5

Kormo.by

Walzengetriebe Teil 1
Roller gearbox part 1
Engrenage rouleaux partie 1

744526 - 748000

BIG X 650

150 050 134 03

444 736 5 **9.0**

Pos.	ID-Nr.	Benennung	Description	Description	Masch.-Nr-							Bemerkung/Remarks/Remarque
2	00 955 841 0	Getriebe -kpl.	Gearbox -cpl.	Boîte de vitesses -cpl.		x						
3	00 955 749 0	Gehäuse	Housing	Carter		x						
4	00 955 750 0	Deckel	Cover	Couvercle		x						
5	00 926 101 0	Getriebeöl -Id.-Nr.= 1ltr	Oil -Id.-no.= 1ltr	Huile -Id.-no.= 1ltr		1,6						API GL5 SAE 90
10	00 955 752 0	Kegelradsatz	Bevel wheel set	Set du pignon conique		x						
20	00 955 762 0	Hohlwelle	Hollow shaft	Arbre creux		x						
21	00 955 763 0	Endscheibe	End plate	Flasque de bout d'aile		x						
22	00 955 764 0	Welle	Shaft	Arbre		x						
27	00 955 765 0	Buchse	Bushing	Douille		x						
33	00 932 110 0	Kegelrollenlager	Taper roller bearing	Roulement à rouleaux coniques		x						30211 A
37	00 932 141 0	Kegelrollenlager	Taper roller bearing	Roulement à rouleaux coniques		x						32212
38	00 932 109 0	Kegelrollenlager	Taper roller bearing	Roulement à rouleaux coniques		x						30210 A
41	00 911 610 0	Sicherungsring	Circlip	Circlip		x						I 100 X 4,0
45	00 911 680 0	Sicherungsring	Circlip	Circlip		x						90 X 3
46	00 911 640 0	Sicherungsring	Circlip	Circlip		x						40 X 1,75
48	00 955 768 0	Nutmutter	Slotted nut	Écrou cylindrique à encoches		x						M 55 X 1,5
49	00 955 769 0	Hexagon Profile Ring	Hexagon profile ring	Raccords à bague profilée abre		x						
53	00 936 078 0	Radial-Wellendichtring	Radial-shaft sealing ring	Radial-bague d'étanchéité		x						AS 50 X 90 X 10
54	00 925 206 0	Verschlussdeckel	Sealing cap	Couvercle de fermeture		x						40 x 7
62	00 910 719 0	Stützscheibe	Supporting disc	Rondelle diélectrique		x						S 28 X 40 X 2,0
64	00 910 993 0	Passscheibe	Shim ring	Cale		x						80 X 100 X 0,5
66	00 910 945 0	Passscheibe	Shim ring	Cale		x						80 X 90 X 0,3
	00 910 946 0	Passscheibe	Shim ring	Cale		x						80 X 90 X 0,5
	00 910 943 0	Passscheibe	Shim ring	Cale		x						80 X 90 X 2,0
69	00 910 849 0	Passscheibe	Shim ring	Cale		x						90 X 110 X 0,5
	00 910 851 1	Passscheibe	Shim ring	Cale		x						90 X 110 X 0,1
	00 910 850 0	Passscheibe	Shim ring	Cale		x						90 X 110 X 0,2
	00 910 848 0	Passscheibe	Shim ring	Cale		x						90 X 110 X 1
87	00 900 612 0	6kt-Schraube	Hex head bolt	Boulon tête hex		x						M 8 X 16
89	00 903 109 0	Zylinderschraube	Allen screw	Vis tête cylindrique		x						M 10 X 35
90	00 915 705 0	Zylinderstift	Cyl. pin	Goupille cyl.		x						8 x 30
91	00 906 007 1	Verschlussschraube	Screw plug	Bouchon fileté		x						M 16 X 1,5
92	00 937 721 0	Dichtring	Gasket ring	Bague d'étanchéité		x						A 16 X 22
93	00 906 005 0	Verschlussschraube	Screw plug	Bouchon fileté		x						M 26 X 1,5
95	00 937 751 1	Dichtring	Gasket ring	Bague d'étanchéité		x						A 26 X 31 X 2
96	00 919 834 0	Entlüftungsventil	Air bleed valve	Clapet de purge		x						M 16 x 1,5
97	00 919 841 0	Be- und Entlüftungsfilter	Breather	Reniflard		x						M 26 X 1,5
98	00 924 003 0	Schneckengewindeschelle	Tube clip	Bride		x						40 - 60

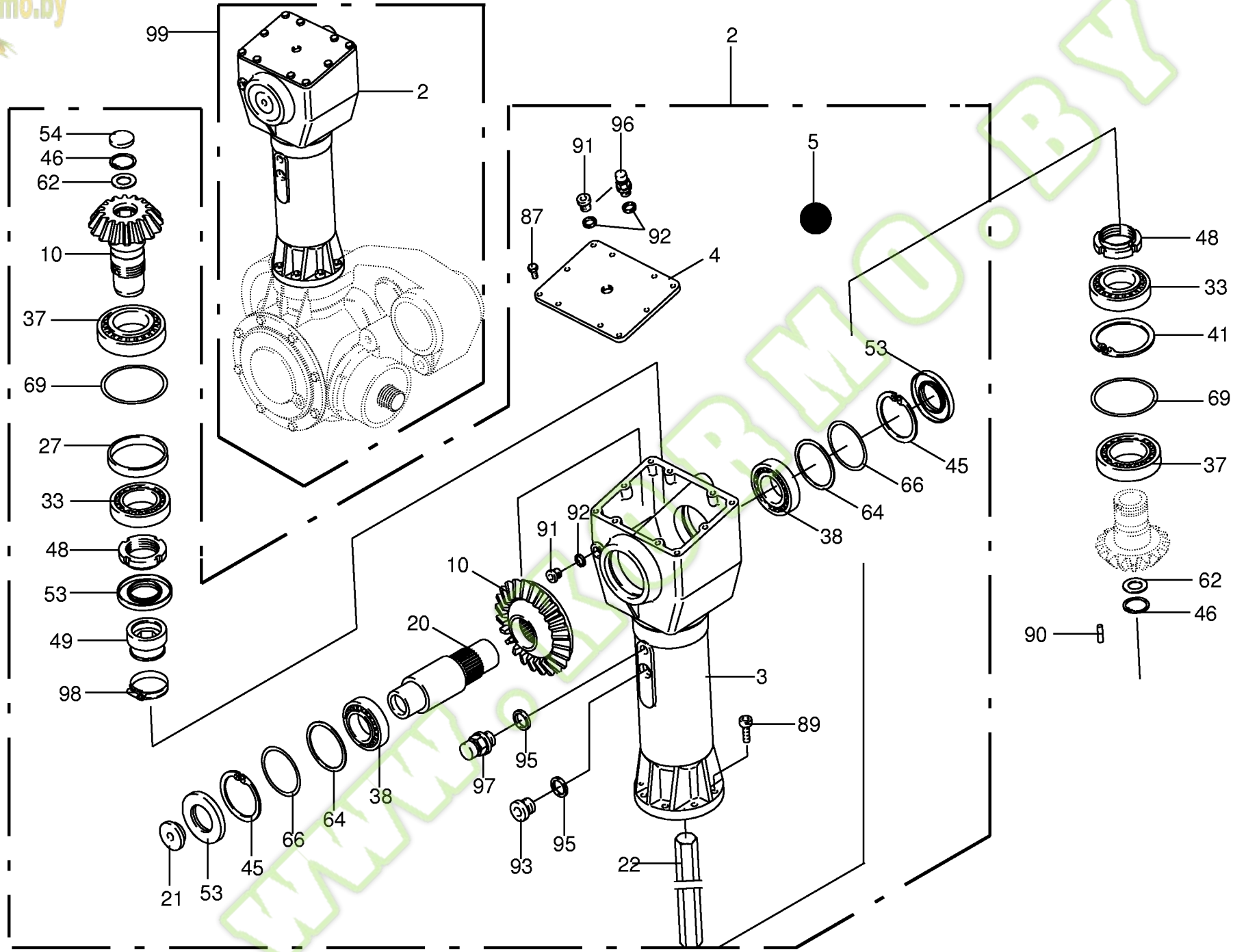

150 050 134 03 / 9.0

444 736 5

Kormo.by

Walzengetriebe Teil 1
Roller gearbox part 1
Engrenage rouleaux partie 1

744526 - 748000

BIG X 650

150 050 134 03

444 736 5 **9.0**

Pos.	ID-Nr.	Benennung	Description	Description	Masch.-Nr-							Bemerkung/Remarks/Remarque
99	00 955 806 1	Walzengetriebe -unten	Roller gear -below	Boîte de vitesses de rouleau - en bas		x						

www.KORMO.BY

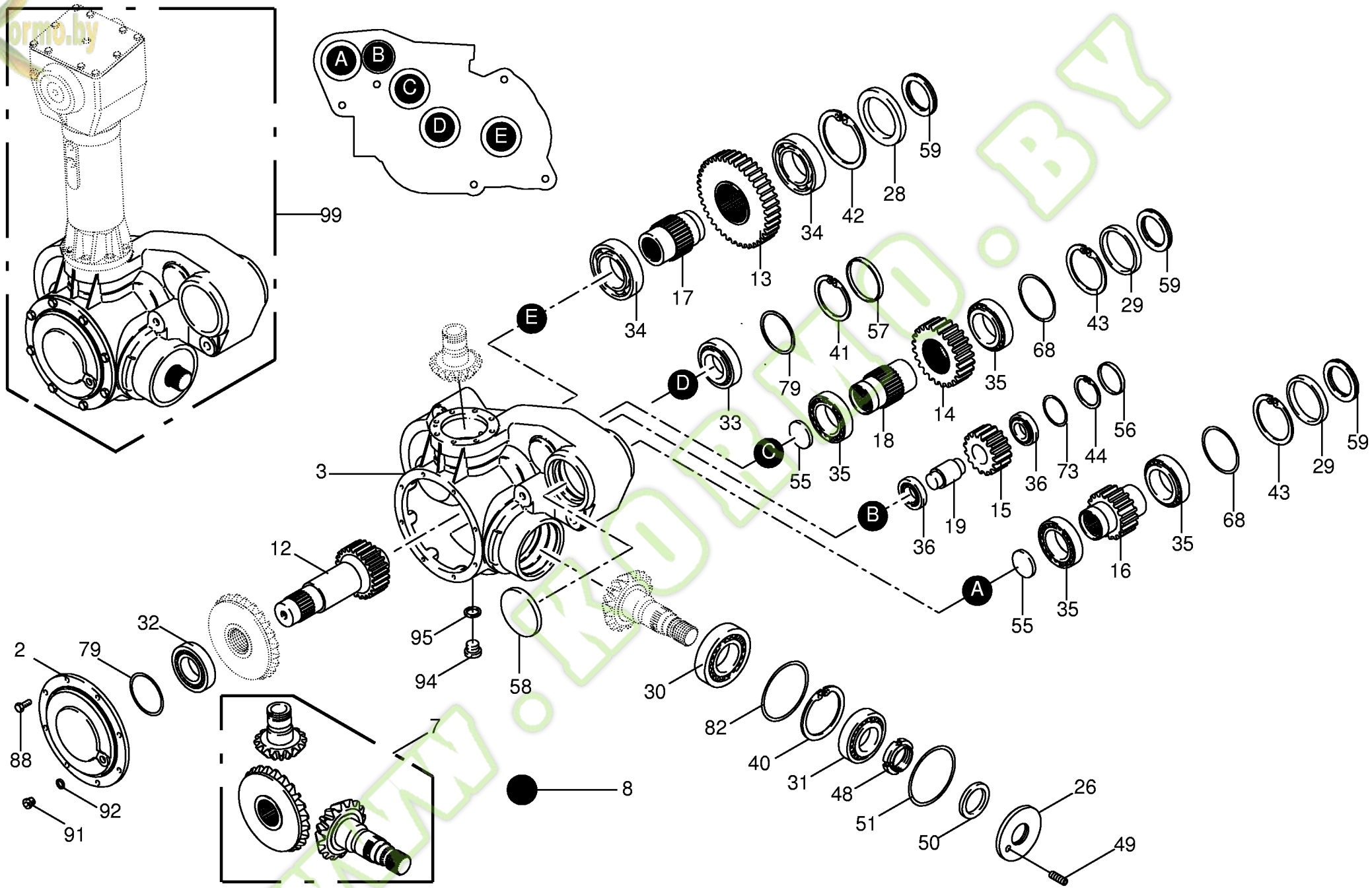

150 050 134 03 / 10.0

444 737 7

Kormo.by

Walzengetriebe Teil 2
Roller gearbox part 2
Engrenage rouleaux partie 2

744526 - 748000

BIG x 650

150 050 134 03

444 737 7 **10.0**

Pos.	ID-Nr.	Benennung	Description	Description	Masch.-Nr-							Bemerkung/Remarks/Remarque
2	00 955 748 0	Lagergehäuse	Bearing housing	Cage de roulement		x						
3	00 955 747 0	Gehäuse	Housing	Carter		x						
7	00 955 751 0	Kegelradsatz	Bevel wheel set	Set du pignon conique		x						
8	00 926 101 0	Getriebeöl -Id.-Nr.= 1ltr	Oil -Id.-no.= 1ltr	Huile -Id.-no.= 1ltr		5,6						API GL5 SAE 90
12	00 955 753 0	Stirnradwelle	Spur wheel shaft	Arbre d'engrenage		x						Z= 21
13	00 955 755 0	Stirnrad	Spur gear	Roue d'engrenage		x						Z= 40
14	00 955 756 0	Stirnrad	Spur gear	Roue d'engrenage		x						Z= 26
15	00 955 757 0	Stirnrad	Spur gear	Roue d'engrenage		x						Z= 17
16	00 955 812 0	Stirnradwelle	Spur wheel shaft	Arbre d'engrenage		x						Z= 19
17	00 955 813 0	Hohlwelle	Hollow shaft	Arbre creux		x						
18	00 955 814 0	Hohlwelle	Hollow shaft	Arbre creux		x						
19	00 955 761 0	Welle	Shaft	Arbre		x						
26	00 955 815 0	Getriebedeckel	Gearbox cover	Couvercle du boîte de vitesses		x						
28	00 955 766 0	Ring	Ring	Anneau		x						
29	00 955 767 0	Ring	Ring	Anneau		x						
30	00 932 151 0	Kegelrollenlager	Taper roller bearing	Roulement à rouleaux coniques		x						30313 A
31	00 932 140 0	Kegelrollenlager	Taper roller bearing	Roulement à rouleaux coniques		x						30311 A
32	00 932 166 0	Kegelrollenlager	Taper roller bearing	Roulement à rouleaux coniques		x						32211
33	00 932 110 0	Kegelrollenlager	Taper roller bearing	Roulement à rouleaux coniques		x						30211 A
34	00 930 145 0	Rillenkugellager	Grooved ball bearing	Roulement à gorge		x						6215
35	00 932 181 0	Kegelrollenlager	Taper roller bearing	Roulement à rouleaux coniques		x						32014
36	00 932 106 0	Kegelrollenlager	Taper roller bearing	Roulement à rouleaux coniques		x						30207 A
40	00 911 694 0	Sicherungsring	Circlip	Circlip		x						120 X 4
41	00 911 610 0	Sicherungsring	Circlip	Circlip		x						I 100 X 4,0
42	00 911 696 0	Sicherungsring	Circlip	Circlip		x						130 X 4,0
43	00 911 691 0	Sicherungsring	Circlip	Circlip		x						110 X 4,0
44	00 911 668 0	Sicherungsring	Circlip	Circlip		x						72 X 2,5
48	00 955 768 0	Nutmutter	Slotted nut	Écrou cylindrique à encoches		x						M 55 X 1,5
49	00 905 711 1	Gewindestift	Threaded pin	Goujon fileté		x						M 8 X 10
50	00 936 190 1	Radial-Wellendichtring	Radial-shaft sealing ring	Radial-bague d'étanchéité		x						AS 50 X 72 X 8
51	00 937 577 0	O-Ring	O-ring	Joint torique		x						110 X 3
55	00 937 033 0	Nilos-Ring	Nilos-ring	Nilos-Rondelle d'etancheite		x						32014 JV
56	00 955 534 0	Verschlusskappe	Cap	Capuchon		x						72 X 9
57	00 925 208 1	Verschlussdeckel	Sealing cap	Couvercle de fermeture		x						Rd. 100 X 12
58	00 925 216 0	Verschlussdeckel	Sealing cap	Couvercle de fermeture		x						Rd. 110
59	00 936 079 0	Radial-Wellendichtring	Radial-shaft sealing ring	Radial-bague d'étanchéité		x						70 X 95 X 14,5
68	00 910 848 0	Passscheibe	Shim ring	Cale		x						90 X 110 X 1
	00 910 849 0	Passscheibe	Shim ring	Cale		x						90 X 110 X 0,5

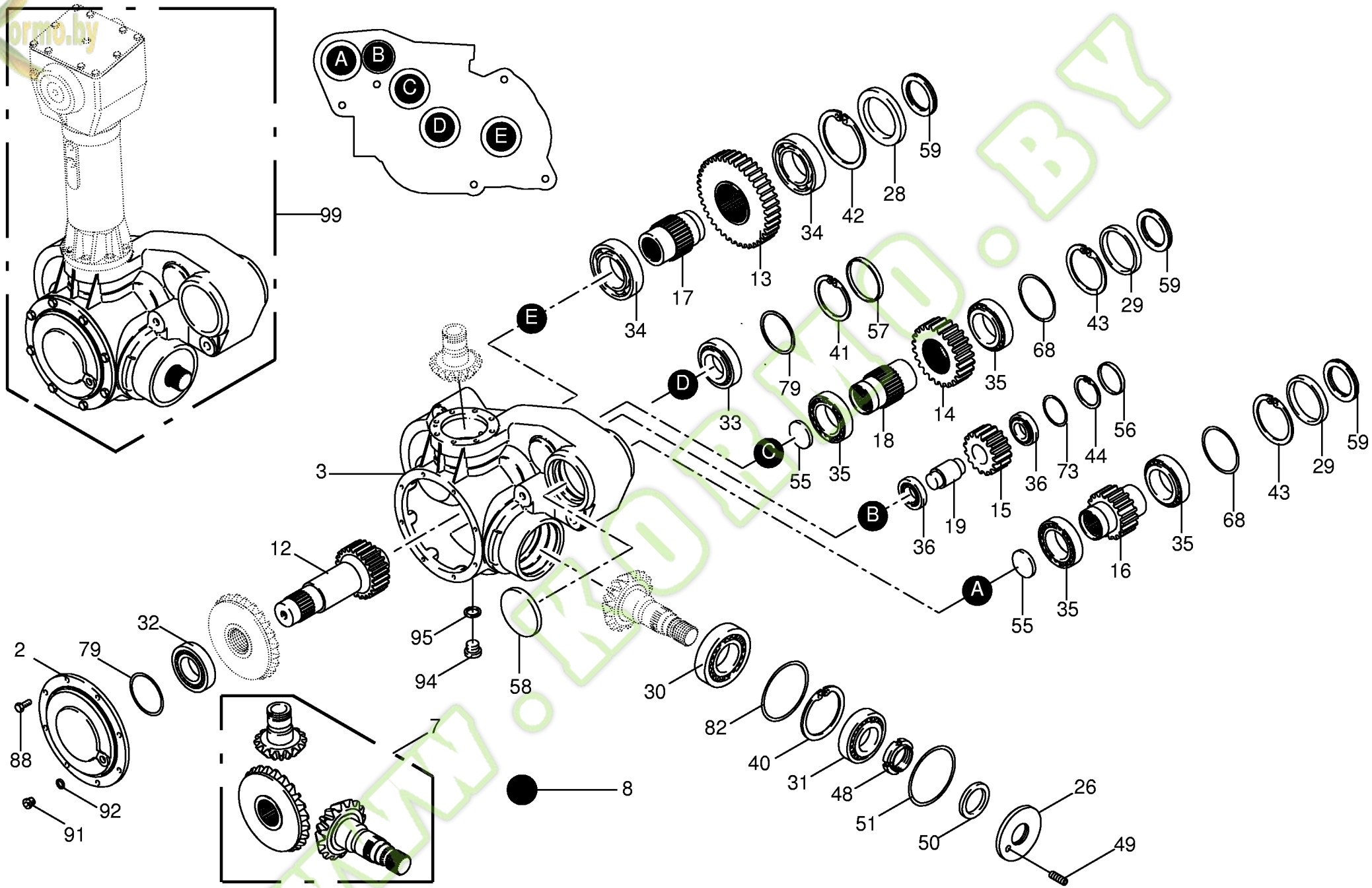

150 050 134 03 / 10.0

444 737 7

Kormo.by

Walzengetriebe Teil 2
Roller gearbox part 2
Engrenage rouleaux partie 2

744526 - 748000

BIG x 650

150 050 134 03

444 737 7 **10.0**

Pos.	ID-Nr.	Benennung	Description	Description	Masch.-Nr-							Bemerkung/Remarks/Remarque
	00 910 851 1	Passscheibe	Shim ring	Cale		x						90 X 110 X 0,1
73	00 911 164 0	Passscheibe	Shim ring	Cale		x						60 X 72 X 1,0
	00 911 162 0	Passscheibe	Shim ring	Cale		x						60 X 72 X 0,3
	00 911 160 0	Passscheibe	Shim ring	Cale		x						60 X 72 X 0,1
79	00 911 166 0	Passscheibe	Shim ring	Cale		x						90 X 100 X 0,3
	00 911 165 0	Passscheibe	Shim ring	Cale		x						90 X 100 X 0,1
	00 911 168 0	Passscheibe	Shim ring	Cale		x						90 X 100 X 1
82	00 910 930 0	Passscheibe	Shim ring	Cale		x						130 X 140 X 0,5
	00 910 932 0	Passscheibe	Shim ring	Cale		x						130 X 140 X 0,3
88	00 900 636 0	6kt-Schraube	Hex head bolt	Boulon tête hex		x						M 10 X 25
91	00 906 007 1	Verschlussschraube	Screw plug	Bouchon fileté		x						M 16 X 1,5
92	00 937 721 0	Dichtring	Gasket ring	Bague d'étanchéité		x						A 16 X 22
94	00 906 005 0	Verschlussschraube	Screw plug	Bouchon fileté		x						M 26 X 1,5
95	00 937 751 1	Dichtring	Gasket ring	Bague d'étanchéité		x						A 26 X 31 X 2
99	00 955 806 1	Walzengetriebe -unten	Roller gear -below	Boîte de vitesses de rouleau - en bas		x						

www.KORMO.BY

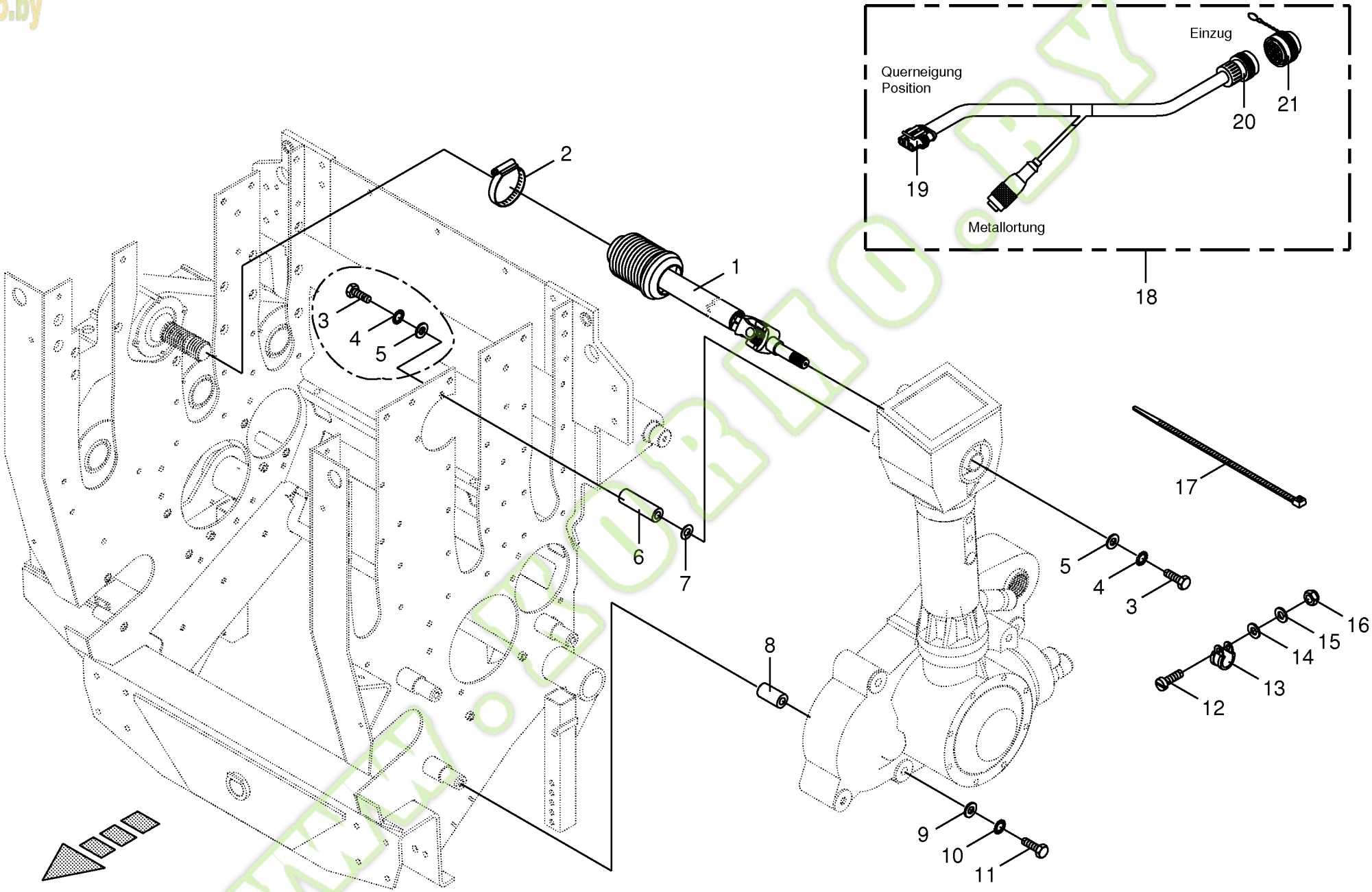

150 050 134 03 / 11.0

150 329 740 04

Kormo.by

Gelenkwelle/Walzengetriebe
P.T.O shafts
Arbre à cardans

744526 - 748000

BIG X 650

150 050 134 03

150 329 740 4 **11.0**

Pos.	ID-Nr.	Benennung	Description	Description	Masch.-Nr-	BIG X 650						Bemerkung/Remarks/Remarque
1	00 955 901 1	Gelenkwelle	Pto drive shaft	Arbre articulé		x						Lg.= 580
2	00 924 007 0	Schneckengewindeschelle	Tube clip	Bride		x						90 - 110
3	00 901 463 1	6kt-Schraube	Hex head bolt	Boulon tête hex		x						M 12 X 130 -10.9
4	00 909 910 1	Sperrkantscheibe	Detent edged washer	Disque à bord d'arrêt		x						SKM 12
5	00 910 506 1	Scheibe	Washer	Rondelle		x						13 X 24 X 2,5
6	20 021 993 0	Buchse	Bushing	Douille		x						17,4 X 30 X 111
7	00 910 803 0	Passscheibe	Shim ring	Cale		x						12 X 18 X 1,0
8	20 023 364 0	Rohr	Tube	Tube		x						16,5 X 22 X 65
9	00 910 303 1	Scheibe	Washer	Rondelle		x						17 X 30 X 3
10	00 909 912 1	Sperrkantscheibe	Detent edged washer	Disque à bord d'arrêt		x						SKM 16
11	00 900 349 1	6kt-Schraube	Hex head bolt	Boulon tête hex		x						M 16 X 110
12	00 903 745 0	Zylinderschraube	Allen screw	Vis tête cylindrique		x						M 5 X 16
13	00 924 009 0	Rohrschelle mit Gummiprofil	Tube clip w. rubber	Bride		x						Rd. 18
14	00 910 500 1	Scheibe	Washer	Rondelle		x						5,3 X 10 X 1
15	00 910 365 0	Scheibe	Washer	Rondelle		x						5,3 X 15 X 1,2
16	00 908 702 0	Sicherungsmutter	Locknut	Écrou hex		x						M 5
17	00 922 671 1	Kabelbinder	Cable band	Collier de serrage		x						Lg.= 300
18	20 080 003 2	Kabelbaum -Zuführsystem	Wiring harness -feed system	Faisceau electrique -circuit d'alimentation		x						
19	00 302 352 0	Stecker -3-polig	Plug -3-pole	Connecteur -3-pôle		x						
20	20 080 171 0	Stecker -14-polig	Plug -14-pole	Connecteur -14-pôle		x						
21	00 303 414 0	Blindstecker	Blind-plug	Connecteur aveugle		x						

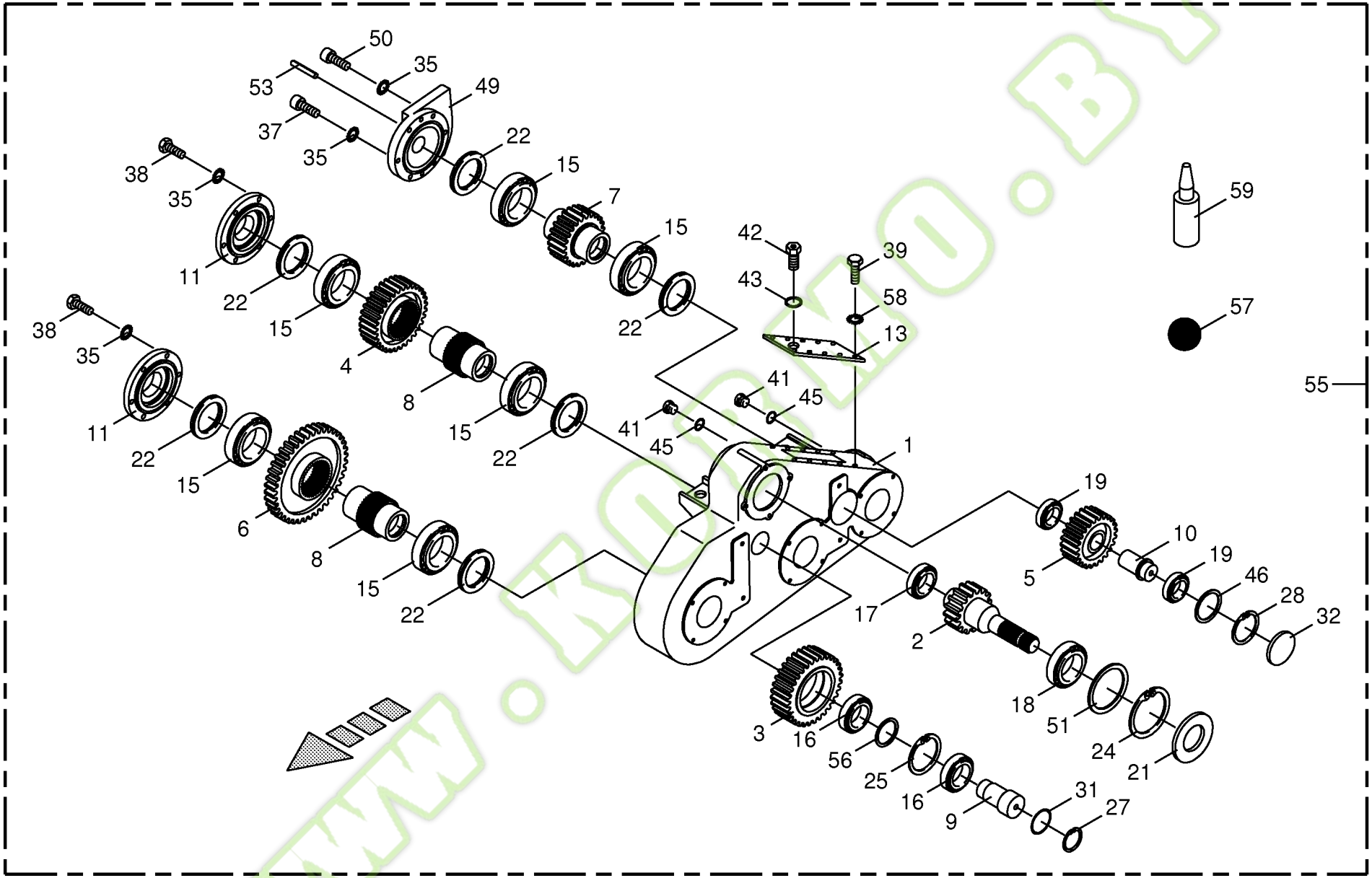

150 050 134 03 / 12.0

444 468 5

Kormo.by

Walzengetriebe oben
Top roller gearbox
Engrenage rouleaux toit

744526 - 748000

BIG x 650

150 050 134 03

444 468 5 **12.0**

Pos.	ID-Nr.	Benennung	Description	Description	Masch.-Nr-	BIG x 650						Bemerkung/Remarks/Remarque
1	00 955 733 0	Gehäuse	Housing	Carter		x						
2	00 955 734 0	Stirnradwelle	Spur wheel shaft	Arbre d'engrenage		x						Z=18
3	00 955 735 0	Stirnrad	Spur gear	Roue d'engrenage		x						Z= 29
4	00 955 736 0	Stirnrad	Spur gear	Roue d'engrenage		x						Z= 28
5	00 955 737 0	Stirnrad	Spur gear	Roue d'engrenage		x						Z= 21
6	00 955 738 0	Stirnrad	Spur gear	Roue d'engrenage		x						Z= 40
7	00 955 746 0	Stirnradwelle	Spur wheel shaft	Arbre d'engrenage		x						Z= 20
8	00 955 740 0	Hohlwelle	Hollow shaft	Arbre creux		x						
9	00 955 741 0	Achse	Axle	Essieu		x						
10	00 955 742 0	Achse	Axle	Essieu		x						
11	00 955 743 0	Flanschbuchse	Flange	Bride		x						
12	00 955 744 0	Anschlag	Limit stop	Butée		x						
13	00 955 745 0	Deckel	Cover	Couvercle		x						
15	00 930 145 0	Rillenkugellager	Grooved ball bearing	Roulement à gorge		x						6215
16	00 930 169 0	Rillenkugellager	Grooved ball bearing	Roulement à gorge		x						6309
17	00 932 127 0	Kegelrollenlager	Taper roller bearing	Roulement à rouleaux coniques		x						30310
18	00 932 160 0	Kegelrollenlager	Taper roller bearing	Roulement à rouleaux coniques		x						30213
19	00 932 107 0	Kegelrollenlager	Taper roller bearing	Roulement à rouleaux coniques		x						30208 A
21	00 936 028 0	Radial-Wellendichtring	Radial-shaft sealing ring	Radial-bague d'étanchéité		x						As 65 X 120 X 13
22	00 936 066 0	Radial-Wellendichtring	Radial-shaft sealing ring	Radial-bague d'étanchéité		x						As 75 X 100 X 10
24	00 911 694 0	Sicherungsring	Circlip	Circlip		x						120 X 4
25	00 911 686 0	Sicherungsring	Circlip	Circlip		x						100 X 3,0
27	00 911 653 0	Sicherungsring	Circlip	Circlip		x						55 X 2
28	00 911 673 0	Sicherungsring	Circlip	Circlip		x						80 X 2,5
31	00 937 500 0	O-Ring	O-ring	Joint torique		x						55,2 X 3
32	00 925 205 2	Verschlussdeckel	Sealing cap	Couvercle de fermeture		x						Rd. 80
35	00 910 111 0	Federring	Spring washer	Rondelle elastique		x						B 10
36	00 903 112 0	Zylinderschraube	Allen screw	Vis tête cylindrique		x						M 10 X 50
37	00 903 108 1	Zylinderschraube	Allen screw	Vis tête cylindrique		x						M 10 X 30
38	00 900 637 0	6kt-Schraube	Hex head bolt	Boulon tête hex		x						M 10 X 30
39	00 900 614 0	6kt-Schraube	Hex head bolt	Boulon tête hex		x						M 8 X 20
40	00 915 707 0	Zylinderstift	Cyl. pin	Goupille cyl.		x						6 X 35
41	00 906 007 1	Verschlussschraube	Screw plug	Bouchon fileté		x						M 16 X 1,5
42	00 919 833 0	Entlüftungsventil	Air bleed valve	Clapet de purge		x						M 26 X 1,5
43	00 937 751 1	Dichtring	Gasket ring	Bague d'étanchéité		x						A 26 X 31 X 2
45	00 937 721 0	Dichtring	Gasket ring	Bague d'étanchéité		x						A 16 X 22
46	00 911 024 1	Passscheibe	Shim ring	Cale		x						70 X 80 X 1,0
	00 910 876 0	Passscheibe	Shim ring	Cale		x						70 X 80 X 0,5

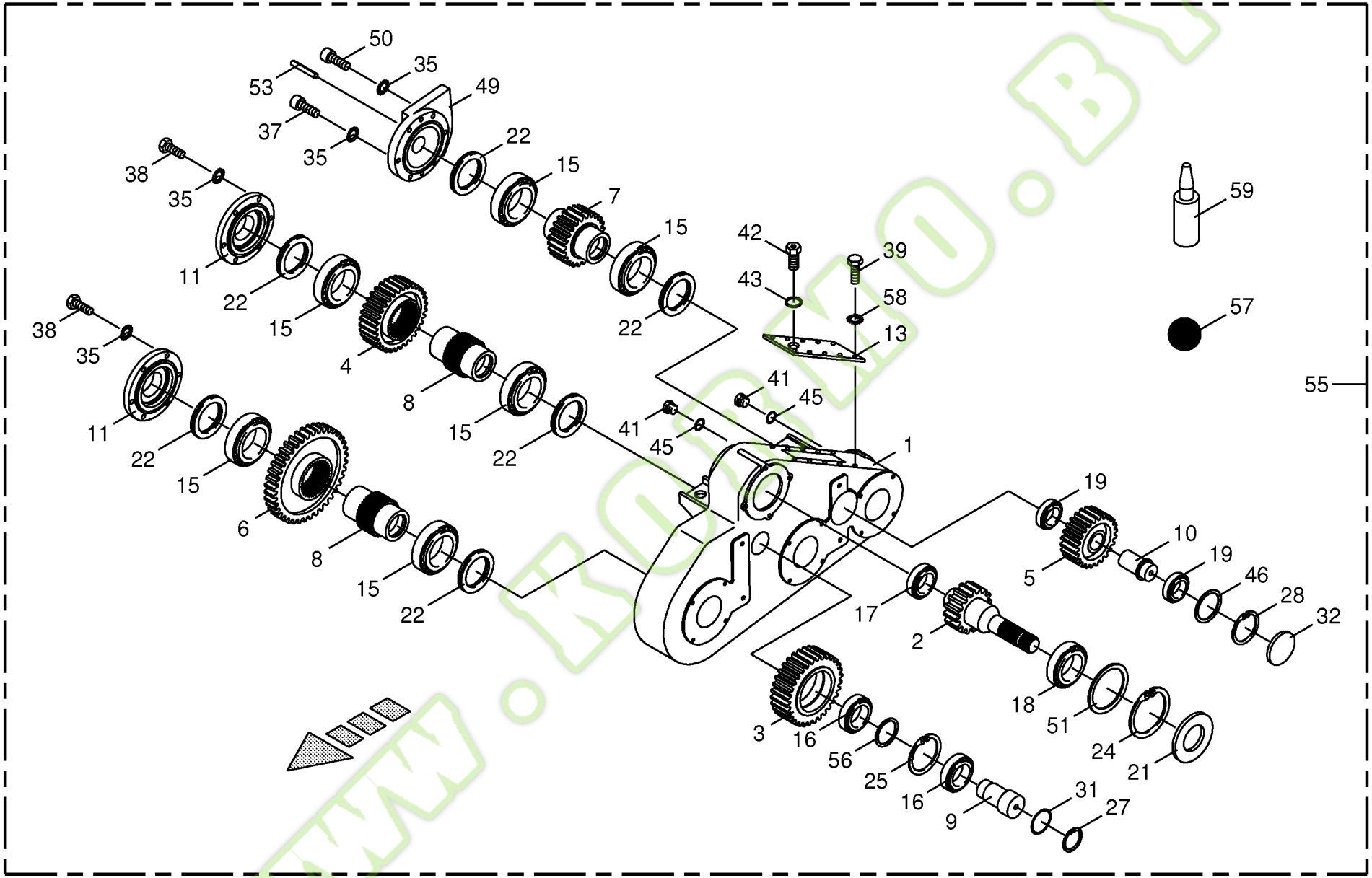

150 050 134 03 / 12.0

444 468 5

Kormo.by

Walzengetriebe oben
Top roller gearbox
Engrenage rouleaux toit

744526 - 748000

BIG X 650

150 050 134 03

444 468 5 **12.0**

Pos.	ID-Nr.	Benennung	Description	Description	Masch.-Nr-							Bemerkung/Remarks/Remarque
	00 911 023 0	Passscheibe	Shim ring	Cale		x						70 X 80 X 0,3
	00 911 022 0	Passscheibe	Shim ring	Cale		x						70 X 80 X 0,1
49	00 221 774 3	Anschlag	Limit stop	Butée		x						
50	00 903 111 1	Zylinderschraube	Allen screw	Vis tête cylindrique		x						M 10 X 45
51	00 911 027 0	Passscheibe	Shim ring	Cale		x						100 X 120 X 0,3
	00 911 025 0	Passscheibe	Shim ring	Cale		x						100 X 120 X 0,1
	00 911 029 0	Passscheibe	Shim ring	Cale		x						100 X 120 X 1,0
53	00 912 718 2	Spannstift	Roll pin	Goupille de serrage		x						10 X 60
55	00 224 665 1	Walzengetriebe -mitte oben	Roller gear -middle top	Boîte de vitesses de rouleau - centre en haut		x						
56	00 910 732 1	Stützscheibe	Supporting disc	Rondelle diélectrique		x						S 45 X 55 X 3,0
57	00 926 101 0	Getriebeöl -Id.-Nr.= 1ltr	Oil -Id.-no.= 1ltr	Huile -Id.-no.= 1ltr		3,6						API GL5 SAE 90
58	00 909 908 1	Sperrkantscheibe	Detent edged washer	Disque à bord d'arrêt		x						SKM 8
59	00 938 552 1	Universal-Dichtstoff - Silikonfrei	Universal-sealant -silicone- free	Universellement mastic - dégagé de silicone		x						250 Ml

www.KORMO.BY

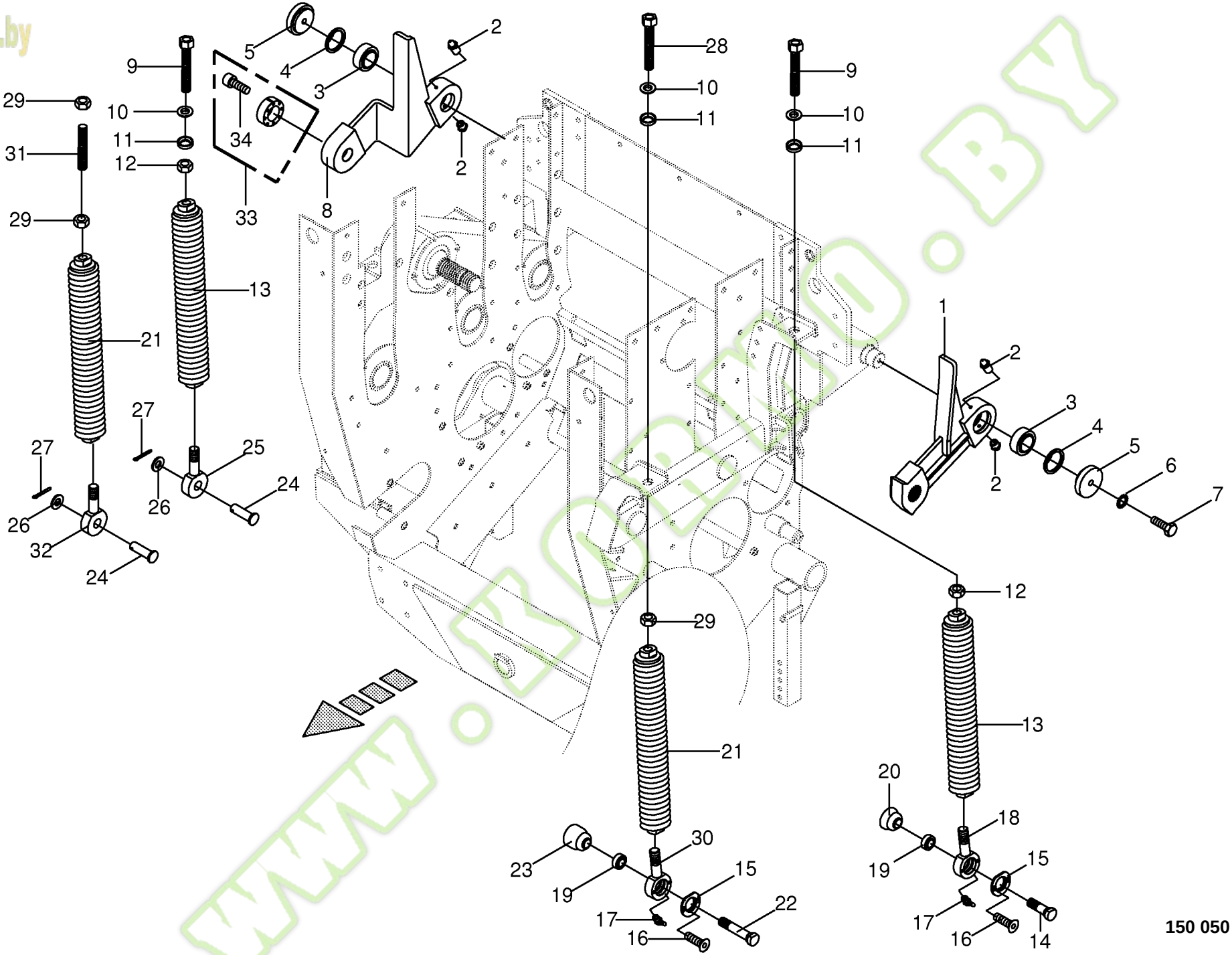

150 050 134 03 / 13.0

150 329 802 01

Kormo.by

Schwingen/Zugfedern
Oscillating levers/Tension spring
Maniwelle oscillantes/Ressort tendeur

744526 - 748000

BIG X 650

150 050 134 03

150 329 802 1 **13.0**

Pos.	ID-Nr.	Benennung	Description	Description	Masch.-Nr-							Bemerkung/Remarks/Remarque
1	20 023 258 0	Schwinge -links	Rocker -left	Aile -gauche		x						
2	00 919 105 0	Kegelschmiernippel	Grease niple	Graisseur à cone		x						AM 8 X 1
3	00 934 778 0	Radial-Gelenklager	Radial bearing	Palier radial		x						GE 40 ES-2RS
4	00 911 659 0	Sicherungsring	Circlip	Circlip		x						I 62 X 2,0
5	00 221 314 0	Scheibe	Washer	Rondelle		x						Rd. 63 X 11,5
6	00 909 909 1	Sperrkantscheibe	Detent edged washer	Disque à bord d'arrêt		x						SKM 10
7	00 900 639 0	6kt-Schraube	Hex head bolt	Boulon tête hex		x						M 10 X 40
8	20 022 567 0	Schwinge -rechts	Rocker -right	Aile -droite		x						
9	00 900 391 1	6kt-Schraube	Hex head bolt	Boulon tête hex		x						M 20 X 150
10	00 910 673 0	Kugelscheibe	Washer	Rondelle		x						21 X 36 X 6,3
11	00 910 674 0	Kugelpfanne	Ball socket	Rotule		x						23,2 X 50 X 7,5
12	00 908 225 0	6kt-Mutter	Hex nut	Écrou hex		x						M 20
13	00 216 621 1	Zugfeder	Tension spring	Ressort de traction		x						15 X 86 X 470
14	00 217 467 1	Lagerschraube	Bearing screw	Vis de palier		x						M 20 X 75
15	00 228 005 3	Stützscheibe	Supporting disc	Rondelle diélectrique		x						Rd. 60 X 7
16	00 904 005 1	Senkschraube	Countersunkscrew	Vis à tête fraisée		x						M 6 X 16
17	00 919 107 0	Kegelschmiernippel	Grease niple	Graisseur à cone		x						CM 8 X 1
18	00 216 624 1	Gelenkstück	Hinge shaft	Bobine d'articulation		x						M 20 X 60
19	00 934 751 0	Radial-Gelenklager	Radial bearing	Palier radial		x						GE 20 UK-2RS
20	00 227 978 3	Federaufnahme -links hinten	Spring support -back left	Support de ressort -derrière en gauche		x						
21	00 227 907 1	Zugfeder	Tension spring	Ressort de traction		x						14 X 71 X 500
22	20 022 989 0	Lagerschraube	Bearing screw	Vis de palier		x						M 20 X 90
23	20 022 985 0	Federaufnahme -links vorne	Spring support -left front	Support de ressort -devant en gauche		x						
24	00 916 027 0	Bolzen	Pin	Boulon		x						B 20 X 57
25	00 216 623 0	Schwenkstück -rechts	Pivoting element -right	Pièce pivotante -droite		x						
26	00 910 512 2	Scheibe	Washer	Rondelle		x						21 X 37 X 3
27	00 912 089 1	Splint	Cotter pin	Goupille fendue		x						5 X 40
28	00 228 004 1	Spindel	Spindle	Fuseau		x						
29	00 228 016 2	Trapezmutter	Trapezoid nut	Écrou trapèze		x						6kt.-30 X 18
30	00 228 044 2	Gelenkstück	Hinge shaft	Bobine d'articulation		x						
31	00 228 015 1	Gewindestück	Threaded piece	Pièce filetée		x						Rd. 18,2 X 148
32	00 227 982 3	Schwenkstück -rechts	Pivoting element -right	Pièce pivotante -droite		x						
33	00 940 094 0	Konus-Spannelement -15 Nm	Cone-type tensioner -15 Nm	Tendeur conique -15 Nm		x						Rd. 35 X 60
34	90 000 144 0	Zylinderschraube	Allen screw	Vis tête cylindrique		x						M 6 X 18 -10.9

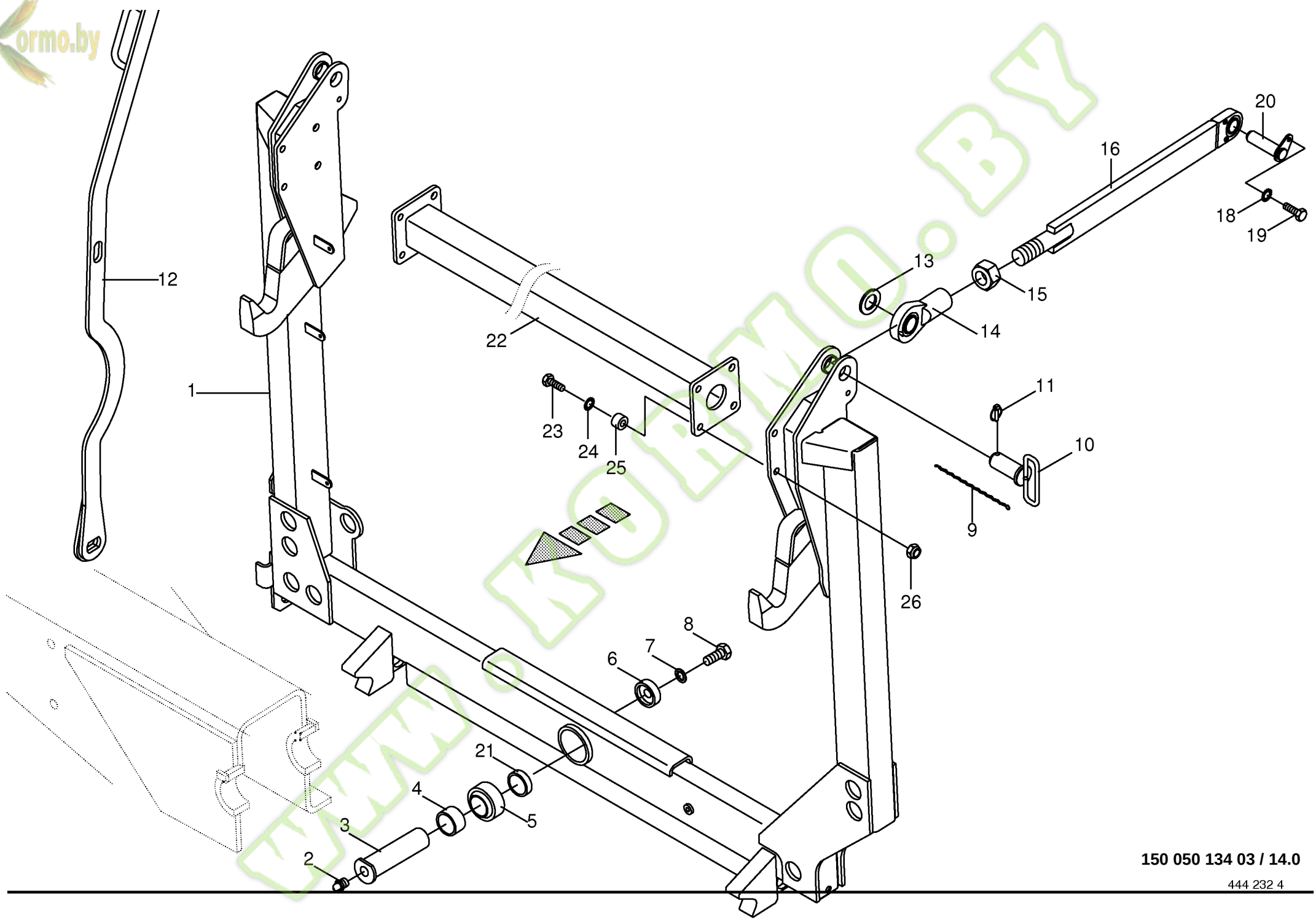

150 050 134 03 / 14.0

444 232 4

Kormo.by

Pendelrahmen/Koppel
Pivoting frame / linkage
Cadre pivotant / bielle

744526 - 748000

BIG X 650

150 050 134 03

444 232 4 **14.0**

Pos.	ID-Nr.	Benennung	Description	Description	Masch.-Nr-							Bemerkung/Remarks/Remarque
1	20 022 592 0	Pendelrahmen	Pivoting frame	Cadre pivotant		x						
2	00 919 105 0	Kegelschmiernippel	Grease niple	Graisseur à cone		x						AM 8 X 1
3	00 221 293 2	Lagerbolzen	Bearing bolt	Boulon d'appui		x						Rd. 50 X 150
4	00 214 721 0	Hülse	Bushing	Douille		x						48,3 X 5,6 X 39,5
5	00 934 779 0	Radial-Gelenklager	Radial bearing	Palier radial		x						GEH 40 ES-2RS
6	00 221 295 1	Endscheibe	End plate	Flasque de bout d'aile		x						Rd. 50 X 15
7	00 909 912 1	Sperrkantscheibe	Detent edged washer	Disque à bord d'arrêt		x						SKM 16
8	00 900 675 0	6kt-Schraube	Hex head bolt	Boulon tête hex		x						M 16 X 40
9	00 922 623 0	Knotenkette	Chain	Chaine		x						Lg.= 179
10	00 227 741 2	Bolzen	Pin	Boulon		x						
11	00 917 006 1	Klappstecker	Linch pin	Goupille clip		x						6 X 42
12	00 216 863 1	Rasthebel	Stop lever	Levier de pause		x						
13	00 910 515 2	Scheibe	Washer	Rondelle		x						31 X 56 X 4
14	00 934 780 0	Gelenkkopf	Joint head	Tête d´articulation		x						M 30 X 2
15	00 908 046 0	6kt-Mutter	Hex nut	Écrou hex		x						M 30 X 2
16	00 217 485 0	Koppel	Coupler	Pâture		x						
18	00 909 908 1	Sperrkantscheibe	Detent edged washer	Disque à bord d'arrêt		x						SKM 8
19	00 900 614 0	6kt-Schraube	Hex head bolt	Boulon tête hex		x						M 8 X 20
20	00 216 677 0	Bolzen	Pin	Boulon		x						
21	00 214 720 0	Hülse	Bushing	Douille		x						48,3 X 5,6 X 9,5
22	20 022 583 0	Querträger	Cross arm	Bras transversal		x						
23	00 901 450 1	6kt-Schraube	Hex head bolt	Boulon tête hex		x						M 12 X 60
24	00 909 910 1	Sperrkantscheibe	Detent edged washer	Disque à bord d'arrêt		x						SKM 12
25	00 341 065 1	Distanzbuchse	Spacer bushing	Entretoise prise femelle		x						Rd. 30 X 25
26	00 908 701 0	Sicherungsmutter	Locknut	Écrou hex		x						M 12

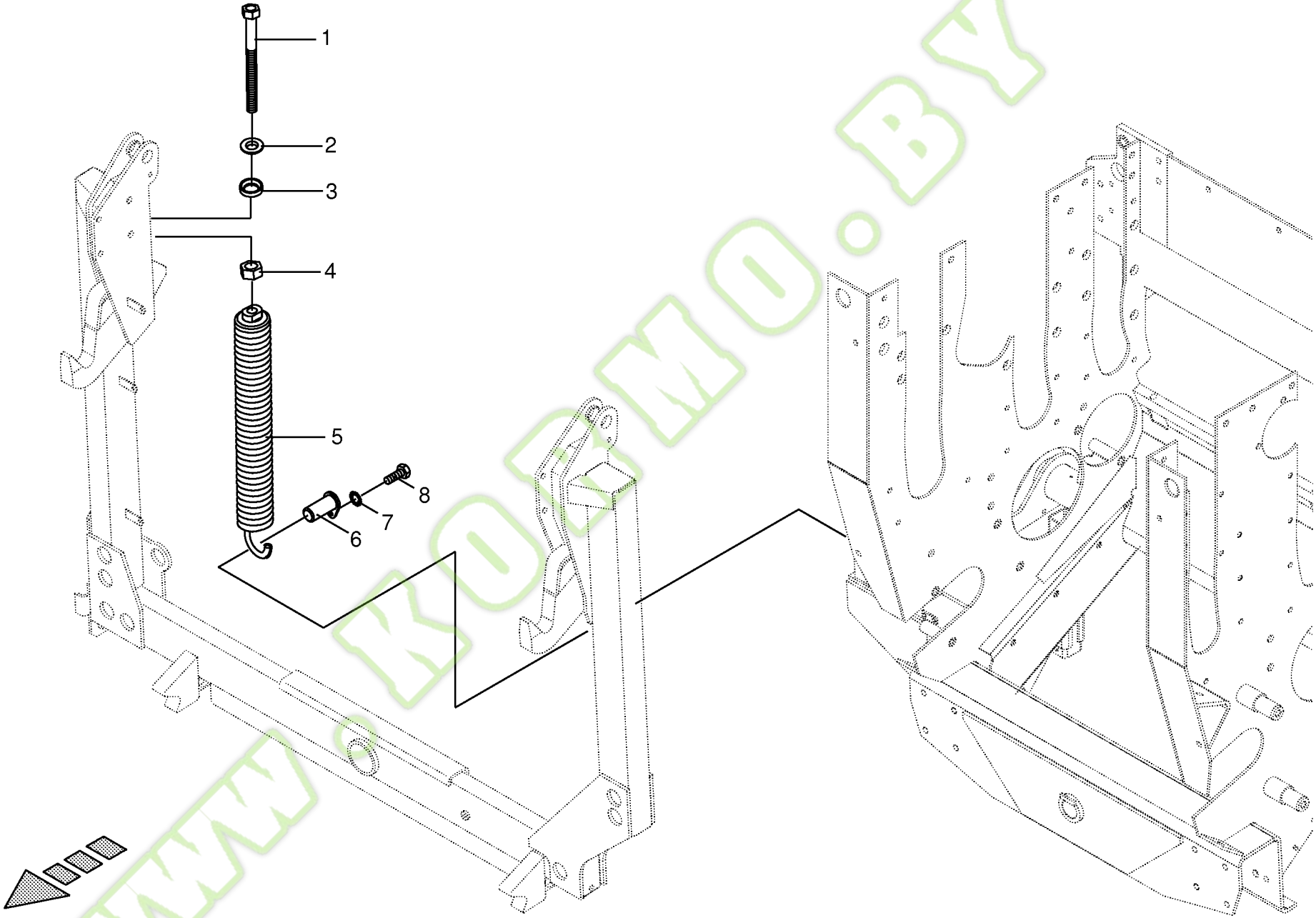

150 050 134 03 / 15.0

Kormo.by

Pendelausgleich mechanisch
Lateral flotation system
Commande du débattement latera

744526 - 748000

150 050 134 03

444 234 3 **15.0**

Pos.	ID-Nr.	Benennung	Description	Description	Masch.-Nr-	BIG x 650						Bemerkung/Remarks/Remarque
1	00 217 500 0	Spindel	Spindle	Fuseau		x						
2	00 910 673 0	Kugelscheibe	Washer	Rondelle		x						21 X 36 X 6,3
3	00 910 674 0	Kugelpfanne	Ball socket	Rotule		x						23,2 X 50 X 7,5
4	00 228 016 2	Trapezmutter	Trapezoid nut	Écrou trapèze		x						6kt.-30 X 18
5	00 151 150 6	Zugfeder	Tension spring	Ressort de traction		x						9 X 50 X 400
6	00 217 492 1	Bolzen	Pin	Boulon		x						
7	00 909 908 1	Sperrkantscheibe	Detent edged washer	Disque à bord d'arrêt		x						SKM 8
8	00 900 612 0	6kt-Schraube	Hex head bolt	Boulon tête hex		x						M 8 X 16

www.KORMO.BY

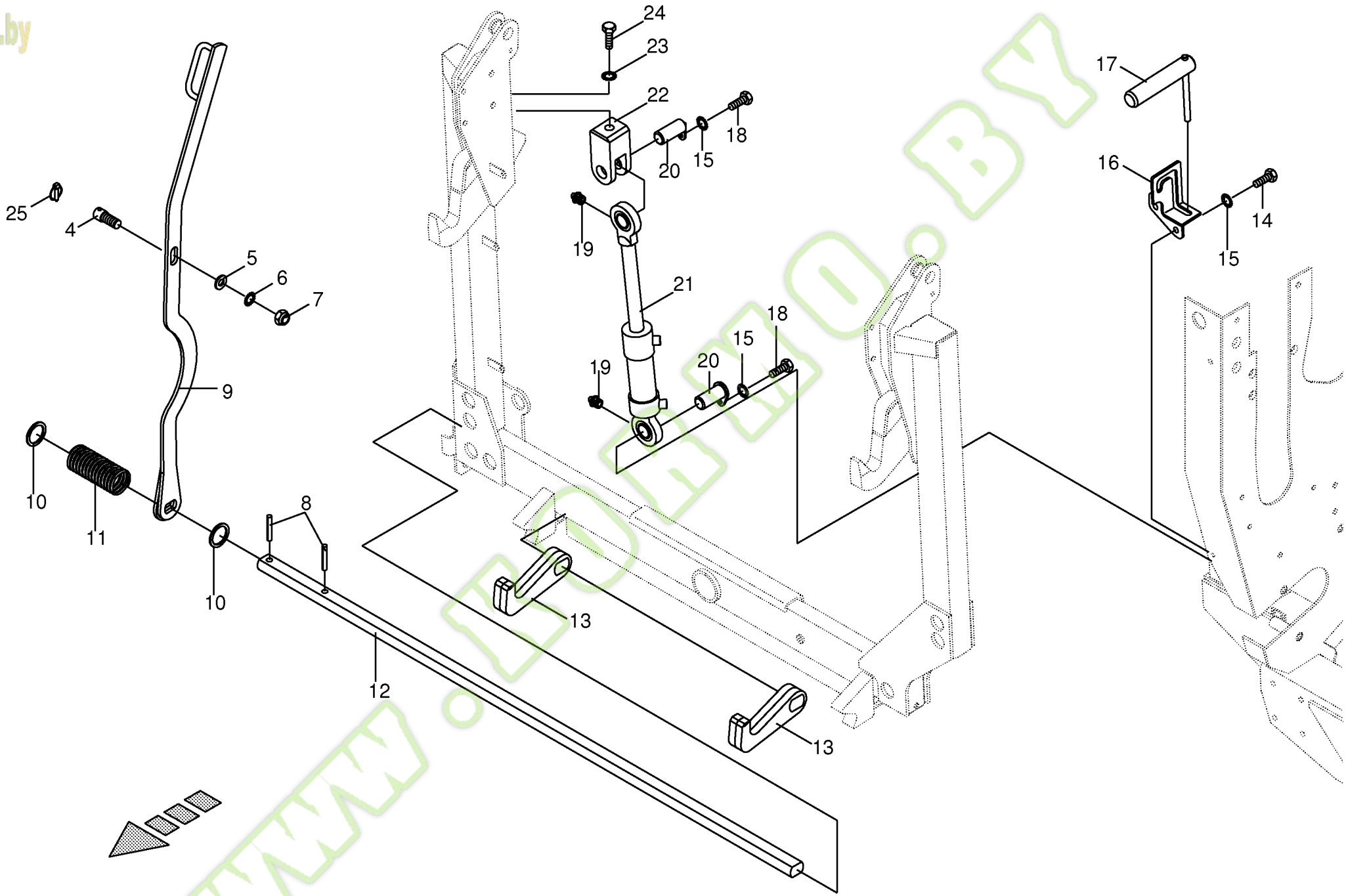

150 050 134 03 / 16.0

444 233 6

Kormo.by

Pendelausgleich Hydr./Verriegelung
Lateral flotation system/Locking mech.
Commande de debattement lat/Verrouillage

744526 - 748000

BIG x 650

150 050 134 03

444 233 6 **16.0**

Pos.	ID-Nr.	Benennung	Description	Description	Masch.-Nr-							Bemerkung/Remarks/Remarque
4	00 265 197 0	Schraube	Screw	Boulon		x						M 16 X 52
5	00 910 303 1	Scheibe	Washer	Rondelle		x						17 X 30 X 3
6	00 909 912 1	Sperrkantscheibe	Detent edged washer	Disque à bord d'arrêt		x						SKM 16
7	00 908 716 1	Sicherungsmutter	Locknut	Écrou hex		x						M 16
8	00 912 672 1	Spannstift	Roll pin	Goupille de serrage		x						8 X 50
9	00 216 863 1	Rasthebel	Stop lever	Levier de pause		x						
10	00 910 727 1	Stützscheibe	Supporting disc	Rondelle diélectrique		x						S 35 X 45 X 2,5
11	00 021 041 0	Druckfeder	Pressure spring	Ressort de pression		x						4,5 X 42,5 X 114
12	00 217 490 1	Verriegelungsstange	Locking bar	Barre de verrouillage		x						Lg.= 1450
13	00 224 930 2	Haken	Hook	Crochet		x						
14	00 900 616 0	6kt-Schraube	Hex head bolt	Boulon tête hex		x						M 8 X 25
15	00 909 908 1	Sperrkantscheibe	Detent edged washer	Disque à bord d'arrêt		x						SKM 8
16	00 217 507 1	Führung	Guide	Guidage		x						
17	00 217 504 2	Bolzen	Pin	Boulon		x						
18	00 900 612 0	6kt-Schraube	Hex head bolt	Boulon tête hex		x						M 8 X 16
19	00 919 002 0	Kegelschmiernippel	Grease niple	Graisseur à cone		x						M 6 X 1
20	00 217 492 1	Bolzen	Pin	Boulon		x						
21	00 217 121 0	Hydraulikzylinder	Hydraulic cylinder	Vérin hydraulique		x						Dz 30/50 X 100/504
	00 918 789 0	Dichtungssatz	Sealing set	Jeu de joints		x						Dz 30/50
22	00 228 495 1	Aufnahme	Retainer	Enregistrement		x						
23	00 909 913 1	Sperrkantscheibe	Detent edged washer	Disque à bord d'arrêt		x						SKM 20
24	00 900 374 0	6kt-Schraube	Hex head bolt	Boulon tête hex		x						M 20 X 30
25	00 917 006 1	Klappstecker	Linch pin	Goupille clip		x						6 X 42

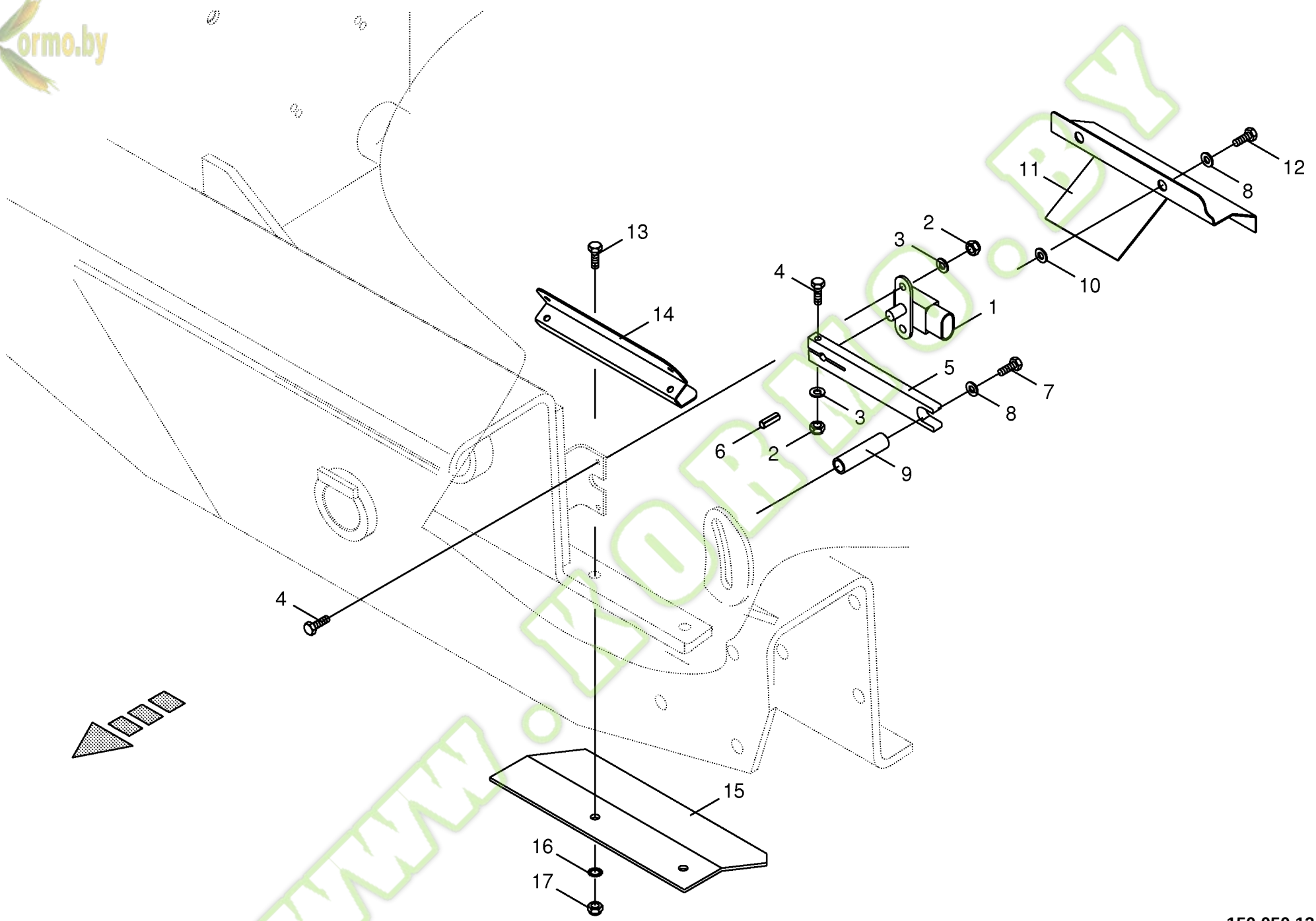

150 050 134 03 / 17.0

Kormo.by

Winkelsensor- Pendelrahmen
Angle sensor- Pivoting frame
Capteur agulaire- Cadre pivotant

744526 - 748000

150 050 134 03

444 235 4 **17.0**

Pos.	ID-Nr.	Benennung	Description	Description	Masch.-Nr-	BIG x 650						Bemerkung/Remarks/Remarque
1	00 303 146 0	Hallsensor	Hall sensor	Capteur de Hall		x						
2	00 908 006 1	6kt-Mutter	Hex nut	Écrou hex		x						M 4
3	00 910 325 0	Scheibe	Washer	Rondelle		x						4,3 X 9 X 0,8
4	00 900 246 0	6kt-Schraube	Hex head bolt	Boulon tête hex		x						M 4 X 25
5	00 217 496 2	Hebel	Lever	Levier		x						
6	00 912 544 0	Spannstift	Roll pin	Goupille de serrage		x						2 X 20
7	00 901 008 1	6kt-Schraube	Hex head bolt	Boulon tête hex		x						M 8 X 80
8	00 910 414 0	Scheibe	Washer	Rondelle		x						10,5 X 21 X 2
9	00 217 497 1	Hülse	Bushing	Douille		x						12 X 1,5 X 55
10	00 910 361 1	Scheibe	Washer	Rondelle		x						10,5 X 25 X 4
11	20 022 659 0	Abdeckblech	Cover plate	Tôle de recouvrement		x						
12	00 900 638 0	6kt-Schraube	Hex head bolt	Boulon tête hex		x						M 10 X 35
13	00 900 616 0	6kt-Schraube	Hex head bolt	Boulon tête hex		x						M 8 X 25
14	00 215 865 1	Kabelschutz	Cable guard	Protection de câblage		x						
15	00 215 594 0	Schutzblech	Guard plate	Garde-boue		x						
16	00 909 908 1	Sperrkantscheibe	Detent edged washer	Disque à bord d'arrêt		x						SKM 8
17	00 908 706 0	Sicherungsmutter	Locknut	Écrou hex		x						M 8

www.kormo.by

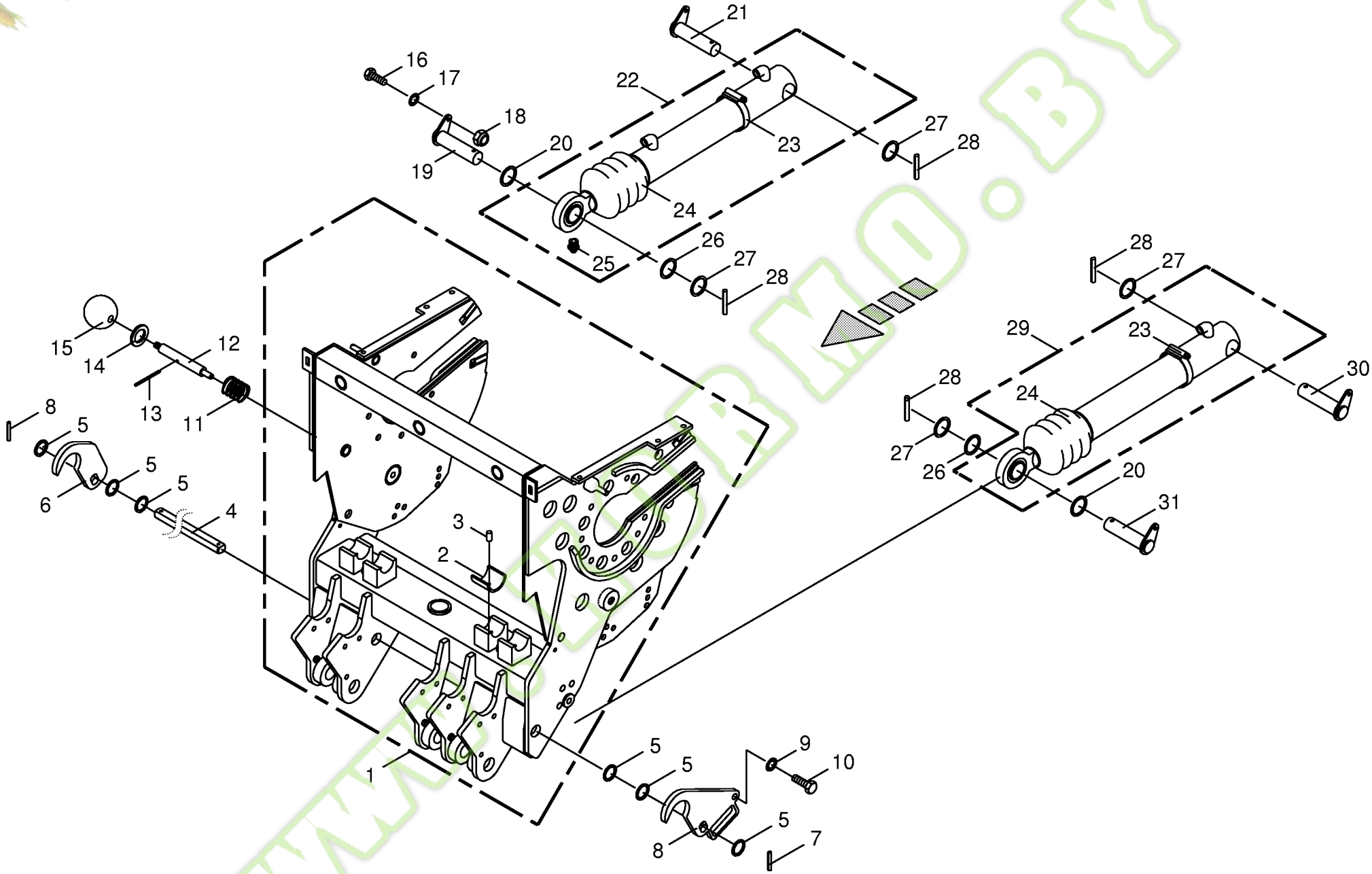

150 050 134 03 / 18.0

150 316 839 01

Kormo.by

Häckseltrommelgestell
Chopping drum support
Support du tambour hacheur

744526 - 748000

BIG X 650

150 050 134 03

150 316 839 1 **18.0**

Pos.	ID-Nr.	Benennung	Description	Description	Masch.-Nr-	BIG X 650						Bemerkung/Remarks/Remarque
1	00 216 401 3	Gestell	Base frame	Bâti		x						
2	00 221 641 1	Gleitbuchse	Sliding bushing	Bague flottante		x						50 X 60 X 55
3	00 913 181 0	Kerbstift	Grooved pin	Goupille cannelée		x						8 X 16
4	00 217 803 1	Welle	Shaft	Arbre		x						
5	00 910 727 1	Stützscheibe	Supporting disc	Rondelle diélectrique		x						S 35 X 45 X 2,5
6	00 217 802 3	Haken	Hook	Crochet		x						
7	00 912 672 1	Spannstift	Roll pin	Goupille de serrage		x						8 X 50
8	00 217 800 3	Haken	Hook	Crochet		x						
9	00 909 912 1	Sperrkantscheibe	Detent edged washer	Disque à bord d'arrêt		x						SKM 16
10	00 900 676 0	6kt-Schraube	Hex head bolt	Boulon tête hex		x						M 16 X 45
11	00 270 040 0	Druckfeder	Pressure spring	Ressort de pression		x						3 X 40 X 58
12	00 216 399 2	Abstecker	Safety pin	Broche de verrouillage		x						Rd. 25 X 148,5
13	00 912 618 2	Spannstift	Roll pin	Goupille de serrage		x						5 X 50
14	00 228 031 1	Scheibe	Washer	Rondelle		x						Rd. 55/34 X 5
15	00 919 509 0	Kugelknopf	Ball knob	Bouton sphérique		x						C 40 M10
16	00 900 638 0	6kt-Schraube	Hex head bolt	Boulon tête hex		x						M 10 X 35
17	00 909 909 1	Sperrkantscheibe	Detent edged washer	Disque à bord d'arrêt		x						SKM 10
18	00 908 758 0	Sicherungsmutter	Locknut	Écrou hex		x						M 10
10	00 217 115 3	Bolzen	Pin	Boulon		x						
20	00 910 885 0	Passscheibe	Shim ring	Cale		x						40 X 50 X 2
21	00 216 471 1	Bolzen	Pin	Boulon		x						
22	00 918 525 1	Hydraulikzylinder	Hydraulic cylinder	Vérin hydraulique		x						Zz 50/75 X 335/600
	00 918 807 0	Dichtungssatz	Sealing set	Jeu de joints		x						Zz 50/75
23	00 924 004 0	Schneckengewindeschelle	Tube clip	Bride		x						50 - 70
	00 924 005 0	Schneckengewindeschelle	Tube clip	Bride		x						70 - 90
	00 924 007 0	Schneckengewindeschelle	Tube clip	Bride		x						90 - 110
24	00 918 798 0	Faltenbalg	Bellows	Soufflet		x						
25	00 919 202 0	Kegelschmiernippel	Grease niple	Graisseur à cone		x						Am 6 X 1
26	00 144 238 5	Scheibe	Washer	Rondelle		x						40 X 54 X 4,5
27	00 910 661 1	Scheibe	Washer	Rondelle		x						41 X 56 X 4,0
28	00 912 648 2	Spannstift	Roll pin	Goupille de serrage		x						6 X 60
29	00 217 114 2	Hydraulikzylinder	Hydraulic cylinder	Vérin hydraulique		x						Ez 65/70 X 355/600
	00 918 701 2	Dichtungssatz	Sealing set	Jeu de joints		x						Ez 65/70
30	00 214 430 0	Bolzen	Pin	Boulon		x						
31	00 214 429 0	Bolzen	Pin	Boulon		x						

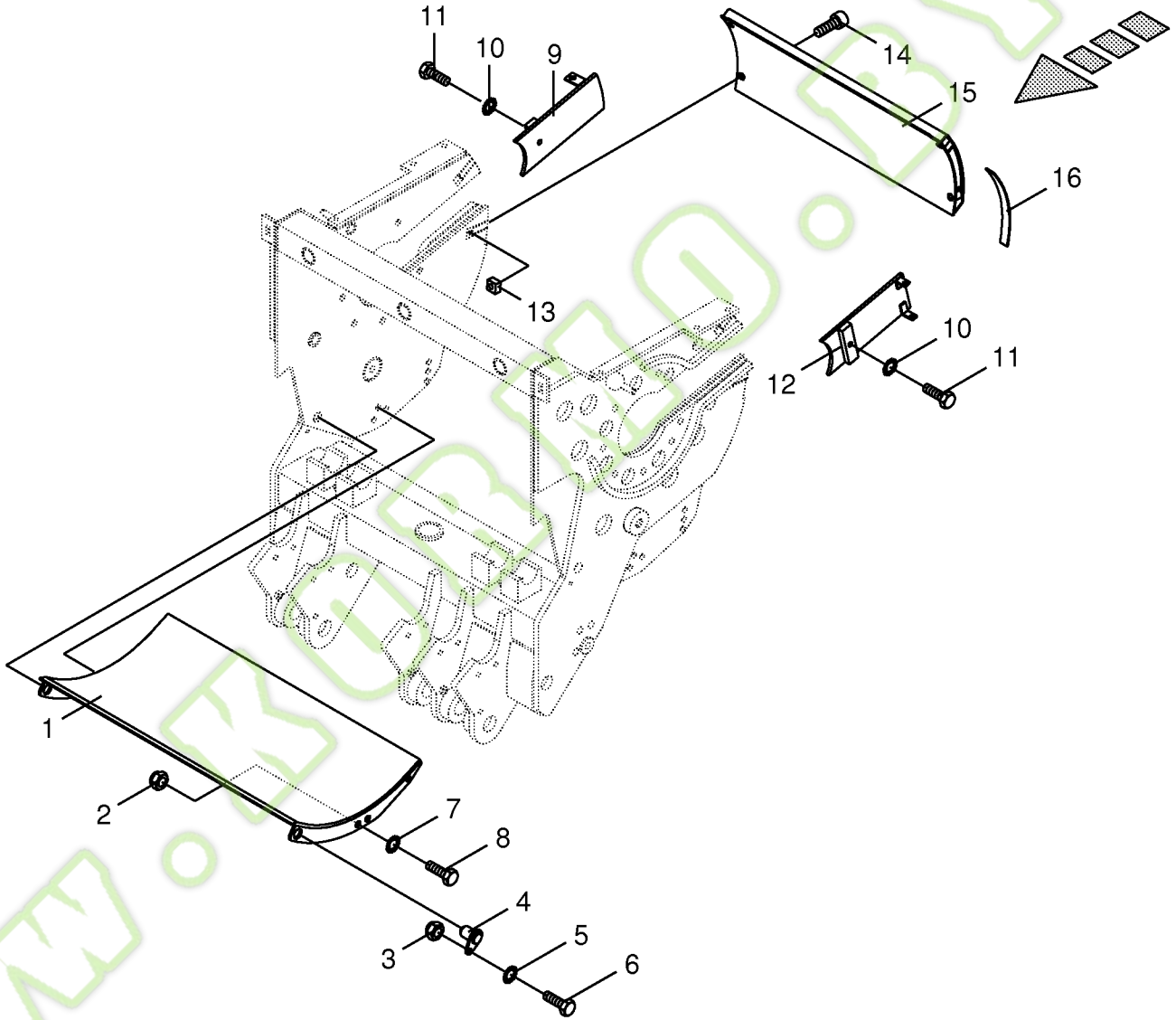

150 050 134 03 / 19.0

150 326 487 01

Kormo.by

Häckseltrommelgestell - Anbauteile
Chopping drum support - mounting parts
Support du tambour hacheur - pièces de montage

744526 - 748000

BIG X 650

150 050 134 03

150 326 487 1 **19.0**

Pos.	ID-Nr.	Benennung	Description	Description	Masch.-Nr-							Bemerkung/Remarks/Remarque
1	00 215 824 0	Bodenblech	Floor plate	Tôle de fond		x						
2	00 908 716 1	Sicherungsmutter	Locknut	Écrou hex		x						M 16
3	00 908 706 0	Sicherungsmutter	Locknut	Écrou hex		x						M 8
4	00 216 375 1	Bolzen	Pin	Boulon		x						
5	00 909 908 1	Sperrkantscheibe	Detent edged washer	Disque à bord d'arrêt		x						SKM 8
6	00 900 617 0	6kt-Schraube	Hex head bolt	Boulon tête hex		x						M 8 X 30
7	00 909 912 1	Sperrkantscheibe	Detent edged washer	Disque à bord d'arrêt		x						SKM 16
8	00 901 132 1	6kt-Schraube	Hex head bolt	Boulon tête hex		x						M 16 X 55
9	00 216 797 1	Schlitzabdeckung -rechts	Slot cover -right	Couvercle d'échancrure -droite		x						
10	00 909 910 1	Sperrkantscheibe	Detent edged washer	Disque à bord d'arrêt		x						SKM 12
11	00 900 657 0	6kt-Schraube	Hex head bolt	Boulon tête hex		x						M 12 X 35
12	00 216 796 1	Schlitzabdeckung -links	Slot cover -left	Couvercle d'échancrure -gauche		x						
13	00 228 285 0	Gewindestück	Threaded piece	Pièce filetée		x						4kt 25 X 15
14	00 903 147 0	Zylinderschraube	Allen screw	Vis tête cylindrique		x						M 12 X 75
15	00 217 326 3	Abdeckblech	Cover plate	Tôle de recouvrement		x						
16	00 940 122 0	Selbstklebende Dichtstreifen -	Self-adhesive sealing strip -	Joint auto-adhésif -Id.-no.= 1m		x						
		Id.-Nr.= 1m	Id.-no.= 1m									

www.kormo.by

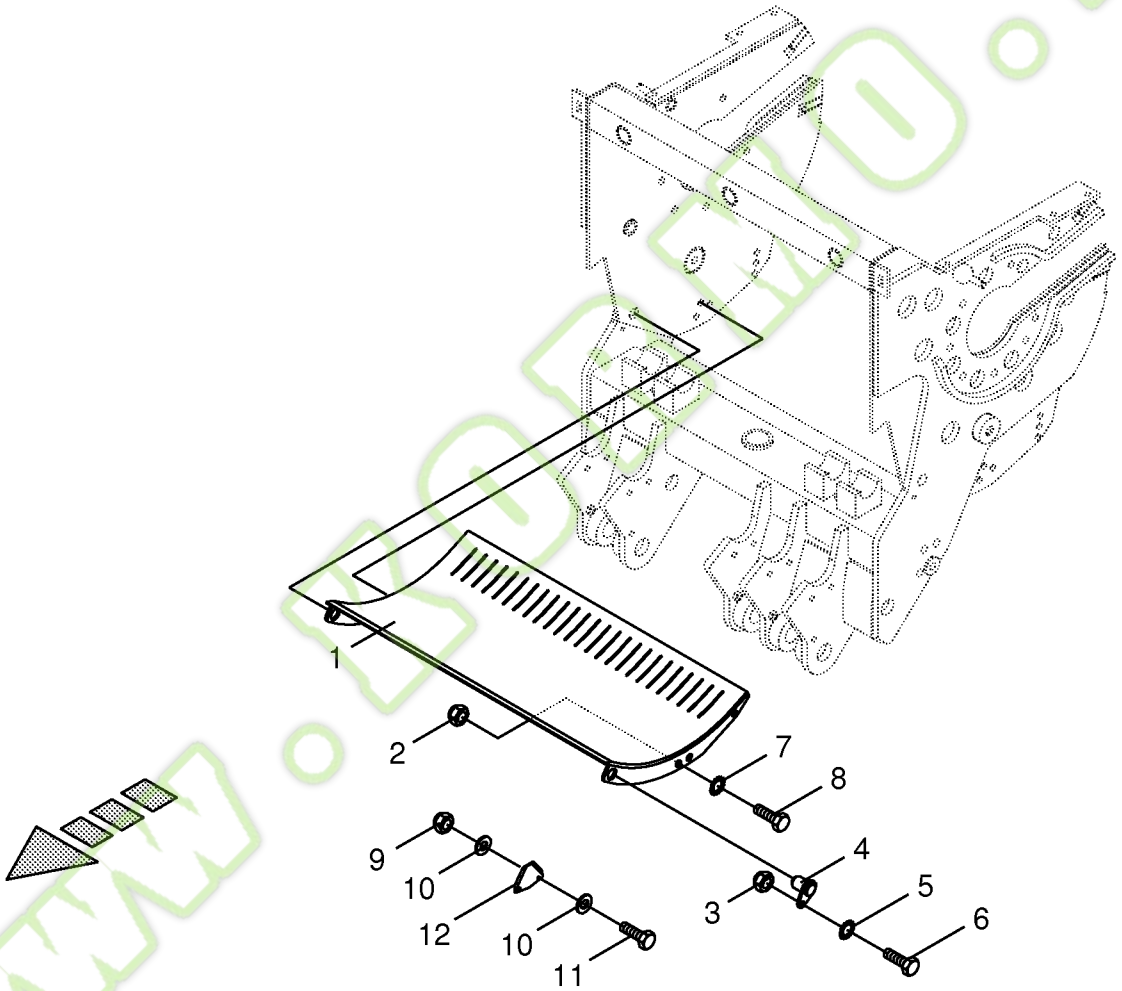

150 050 134 03 / 19.3

150 331 297 01

Kormo.by

Messerboden -optional
Knife floor
Fond de couteau

744526 - 748000

BIG X 650

150 050 134 03

150 331 297 1 **19.3**

Pos.	ID-Nr.	Benennung	Description	Description	Masch.-Nr-							Bemerkung/Remarks/Remarque
1	20 023 761 0	Messerboden	Knife floor	Fond de couteau		x						
2	00 908 716 1	Sicherungsmutter	Locknut	Écrou hex		x						M 16
3	00 908 706 0	Sicherungsmutter	Locknut	Écrou hex		x						M 8
4	00 216 375 1	Bolzen	Pin	Boulon		x						
5	00 909 908 1	Sperrkantscheibe	Detent edged washer	Disque à bord d'arrêt		x						SKM 8
6	00 900 617 0	6kt-Schraube	Hex head bolt	Boulon tête hex		x						M 8 X 30
7	00 909 912 1	Sperrkantscheibe	Detent edged washer	Disque à bord d'arrêt		x						SKM 16
8	00 901 132 1	6kt-Schraube	Hex head bolt	Boulon tête hex		x						M 16 X 55
9	00 908 704 1	Sicherungsmutter	Locknut	Écrou hex		x						M 6
10	00 910 411 1	Scheibe	Washer	Rondelle		x						6,4 X 12,5 X 1,6
11	00 900 608 0	6kt-Schraube	Hex head bolt	Boulon tête hex		x						M 6 X 20
12	20 023 748 0	Messerklinge	Knife blade	Lame		25						

www.KORMO.BY

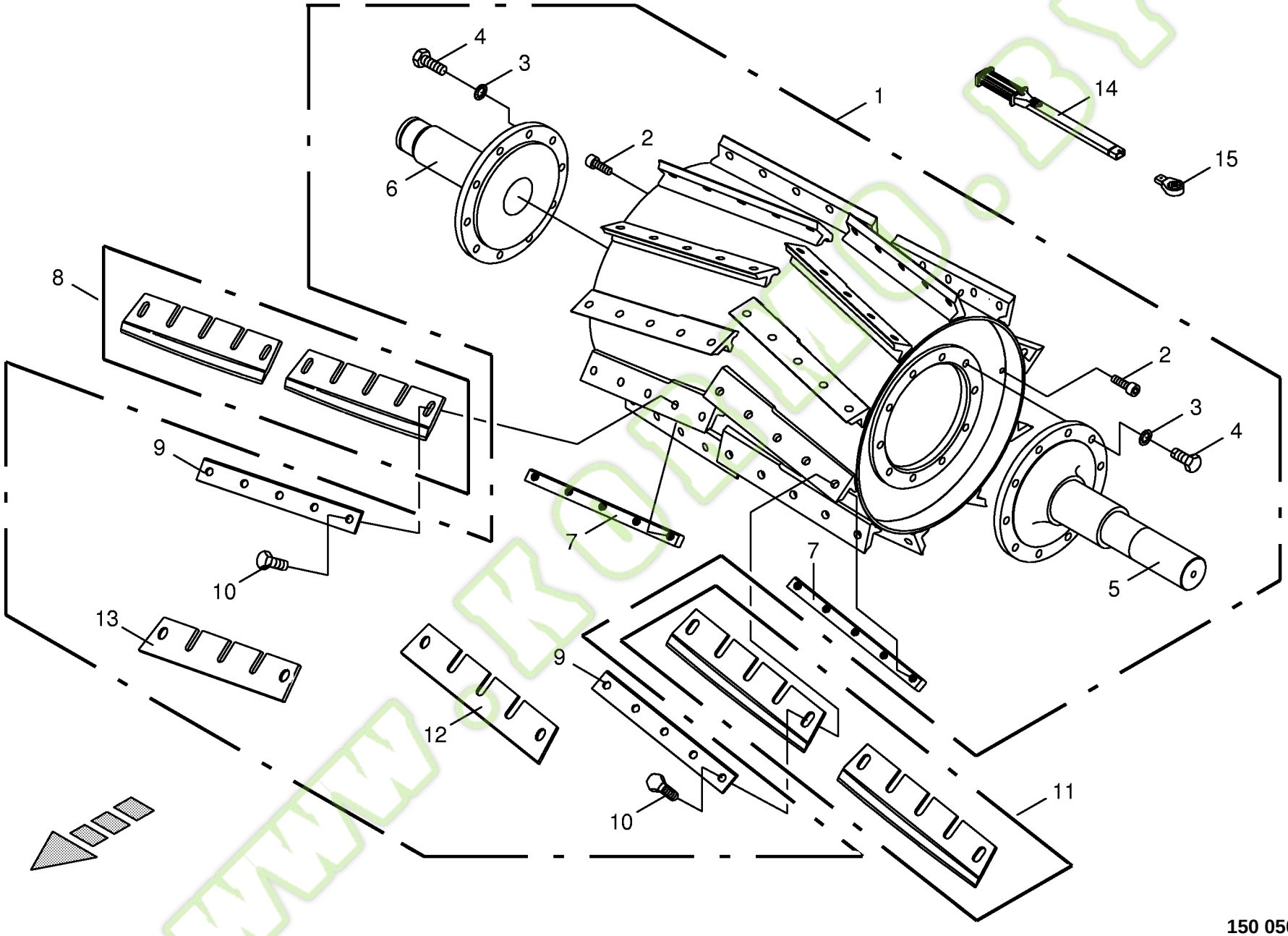

150 050 134 03 / 20.0

150 315 198 01

Kormo.by

Häckseltrommel
Chopping drum
Tambour hacheur

744526 - 748000

BIG X 650

150 050 134 03

150 315 198 1 **20.0**

Pos.	ID-Nr.	Benennung	Description	Description	Masch.-Nr-	BIG X 650						Bemerkung/Remarks/Remarque
1	00 215 780 1	Häckseltrommel -20-Messer	Chopping drum -20-knifes	Tambour hacheur -20-couteaus		x						
	00 216 496 2	Häckseltrommel -28-Messer	Chopping drum -28-knifes	Tambour hacheur -28-couteaus		x						
	00 214 142 1	Häckseltrommel -40-Messer	Chopping drum -40-knifes	Tambour hacheur -40-couteaus		x						
2	00 903 165 0	Zylinderschraube	Allen screw	Vis tête cylindrique		x						M 14 X 20
3	00 909 912 1	Sperrkantscheibe	Detent edged washer	Disque à bord d'arrêt		x						SKM 16
4	00 900 326 0	6kt-Schraube	Hex head bolt	Boulon tête hex		x						M 16 X 1,5 X 50 -10.9
5	00 217 269 2	Flansch -links	Flange -left	Bride -gauche		x						Lg.= 443
6	00 224 089 3	Flansch -rechts	Flange -right	Bride -droite		x						Lg.= 323,5
7	00 219 555 3	Anschraubleiste	Screw-on strip	Aine visser		x						
8	00 350 769 0	Messer Gras -rechts paarweise, universal	Knife grass -right by pairs, universal	Couteau herbe -droite par paires, universel		x						
	00 350 771 0	Messer Gras -rechts paarweise, spezial	Knife grass -right by pairs, special	Couteau herbe -droite par paires, spécial		x						
	00 350 773 0	Messer Mais -rechts paarweise, spezial	Knife maize -right by pairs, special	Couteau maïs -droite par paires, spécial		x						
9	00 219 556 1	Lochplatte	Perforated plate	Platine perforée		x						
10	00 900 323 0	6kt-Schraube	Hex head bolt	Boulon tête hex		x						M 16 X 1,5 X 55 -10.9
11	00 350 768 0	Messer Gras -links paarweise, universal	Knife grass -left by pairs, universal	Couteau herbe -gauche par paires, universel		x						
	00 350 770 0	Messer Gras -links paarweise, spezial	Knife grass -left by pairs, special	Couteau herbe -gauche par paires, spécial		x						
	00 350 772 0	Messer Mais -links paarweise, spezial	Knife maize -left by pairs, special	Couteau maïs -gauche par paires, spécial		x						
12	00 219 619 1	Messerträgerabdeckplatte - links, paarweise	Knife support cover plate - left, by pairs	Plaque recouvrement du support de couteau -gauche, par paires		x						
13	00 219 620 1	Messerträgerabdeckplatte - rechts, paarweise	Knife support cover plate - right, by pairs	Plaque recouvrement du support de couteau -droite, par paires		x						
14	27 000 053 0	Drehmomentschlüssel	Torque spanner	Clé dynamométrique		x						200 Nm
15	27 000 052 0	Ringeinsteckwerkzeug	Ring plug tool	Outil de prise d'anneau		x						Sw 24

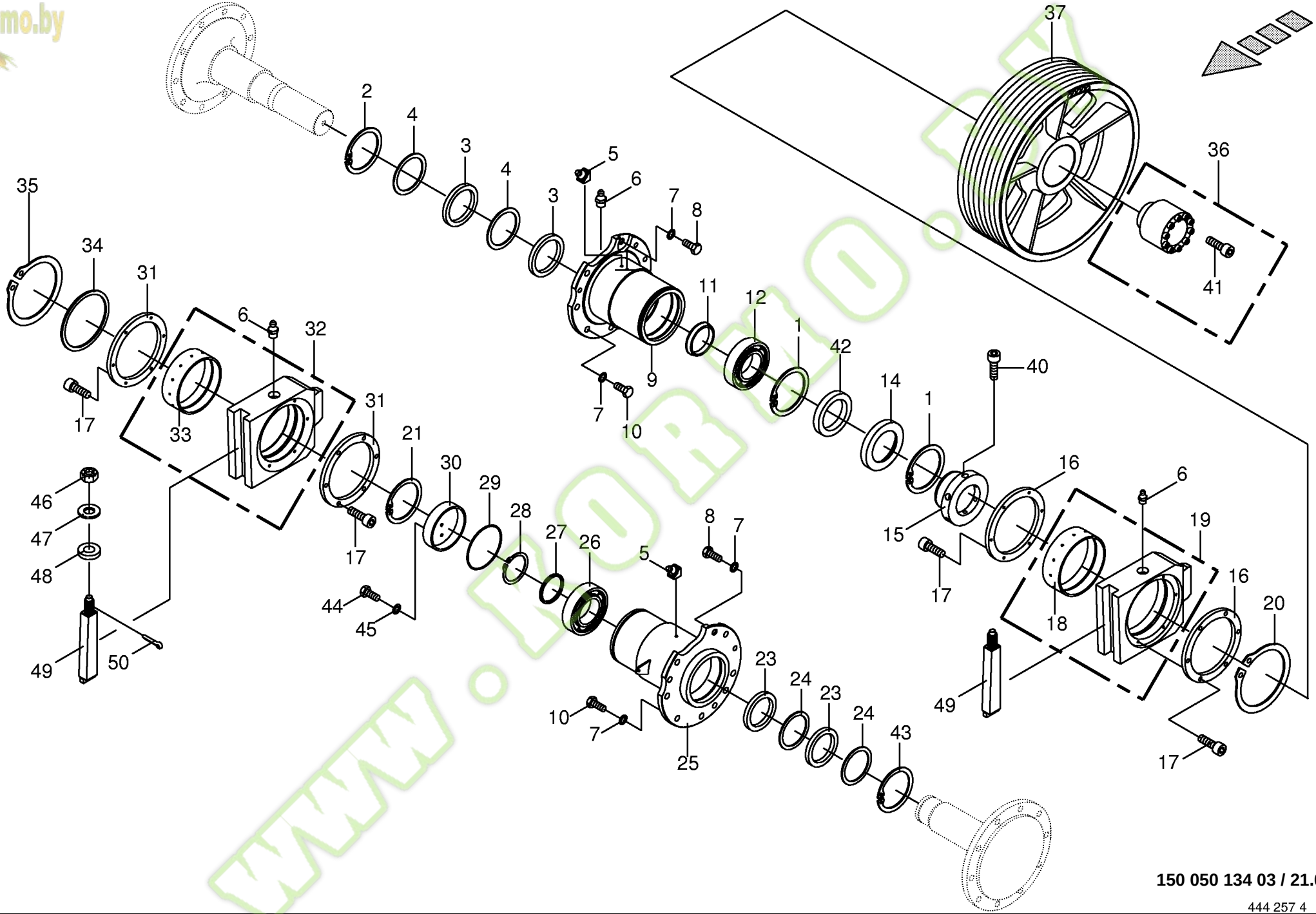

150 050 134 03 / 21.0

444 257 4

Kormo.by

Häckseltrommel - Lagerung / Gegenlager
Chopping drum bearing / counter bearing
Palier du tambour hacheur / contre palier

744526 - 748000

BIG x 650

150 050 134 03

444 257 4 **21.0**

Pos.	ID-Nr.	Benennung	Description	Description	Masch.-Nr-							Bemerkung/Remarks/Remarque
1	00 911 698 0	Sicherungsring	Circlip	Circlip		x						140 X 4,0
2	00 911 694 0	Sicherungsring	Circlip	Circlip		x						120 X 4
3	00 936 068 0	Radial-Wellendichtring	Radial-shaft sealing ring	Radial-bague d'étanchéité		x						AS 95 X 120 X 12
4	00 217 235 1	Zwischenscheibe	Intermediate washer	Rondelle intermédiaire		x						Rd. 119,8/102 X 3
5	00 919 106 0	Kegelschmiernippel	Grease niple	Graisseur à cone		x						BM 8 X 1
6	00 919 105 0	Kegelschmiernippel	Grease niple	Graisseur à cone		x						AM 8 X 1
7	00 909 912 1	Sperrkantscheibe	Detent edged washer	Disque à bord d'arrêt		x						SKM 16
8	00 900 335 1	6kt-Schraube	Hex head bolt	Boulon tête hex		x						M 16 X 30
9	00 217 231 3	Lagergehäuse -links	Bearing housing -left	Cage de roulement -gauche		x						
10	00 900 675 0	6kt-Schraube	Hex head bolt	Boulon tête hex		x						M 16 X 40
11	00 217 292 1	Stützring	Thrust ring	Anneau de support		x						Rd. 101,6 X 16 X 15
12	00 931 922 0	Pendelrollenlager	Pendular roller bearing	Roulement à galets rouleaux pendulaire		x						22216 E
14	00 217 232 2	Ring -aussen	Ring -outside	Anneau -extérieur		x						Rd. 140 / 92 X 20
15	00 217 233 2	Gleitring	Sliding ring	Anneau lisse		x						Rd. 130 X 62
16	00 217 229 0	Deckscheibe	Cover disc	Disque de recouvrement		x						Rd. 211 / 167 X 12
17	00 903 043 1	Zylinderschraube	Allen screw	Vis tête cylindrique		x						M 6 X 16
18	00 217 228 1	Lagerbuchse	Bearing bush	Coussinet		x						Rd. 175 X 5 X 60
19	00 217 333 1	Lagergehäuse -links	Bearing housing -left	Cage de roulement -gauche		x						
20	00 911 540 0	Sicherungsring	Circlip	Circlip		x						A 165 X 4,0
21	00 911 696 0	Sicherungsring	Circlip	Circlip		x						130 X 4,0
23	00 936 061 0	Radial-Wellendichtring	Radial-shaft sealing ring	Radial-bague d'étanchéité		x						A 85 X 110 X 12
24	00 224 128 2	Zwischenscheibe	Intermediate washer	Rondelle intermédiaire		x						Rd. 109,9/95 X 3
25	00 228 309 0	Lagergehäuse	Bearing housing	Cage de roulement		x						
26	00 931 920 0	Pendelrollenlager	Pendular roller bearing	Roulement à galets rouleaux pendulaire		x						22215 E
27	00 224 030 1	Stützscheibe	Supporting disc	Rondelle diélectrique		x						Rd. 85/75 X 5
28	00 911 570 0	Sicherungsring	Circlip	Circlip		x						A 75 X 2,5
29	00 937 534 0	O-Ring	O-ring	Joint torique		x						130 X 4,0
30	00 224 028 2	Deckel	Cover	Couvercle		x						Rd. 150 X 30
31	00 224 125 0	Deckscheibe	Cover disc	Disque de recouvrement		x						Rd. 211/157 X 12
32	00 217 334 1	Lagergehäuse -rechts	Bearing housing -right	Cage de roulement -droite		x						
33	00 224 124 1	Lagerbuchse	Bearing bush	Coussinet		x						Rd. 165 X 5 X 60
34	00 224 134 0	Stützscheibe	Supporting disc	Rondelle diélectrique		x						Rd. 175/155,1 X 5
35	00 911 533 0	Sicherungsring	Circlip	Circlip		x						A 155 X 4,0
36	00 940 093 1	Konus-Spannelement -69 Nm	Cone-type tensioner -69 Nm	Tendeur conique -69 Nm		x						Rd. 75 X 115
37	00 226 825 2	Keilriemenscheibe	V-belt pulley	Poulie à gorges		x						Rd. 509
40	00 903 073 1	Zylinderschraube	Allen screw	Vis tête cylindrique		x						M 8 X 16

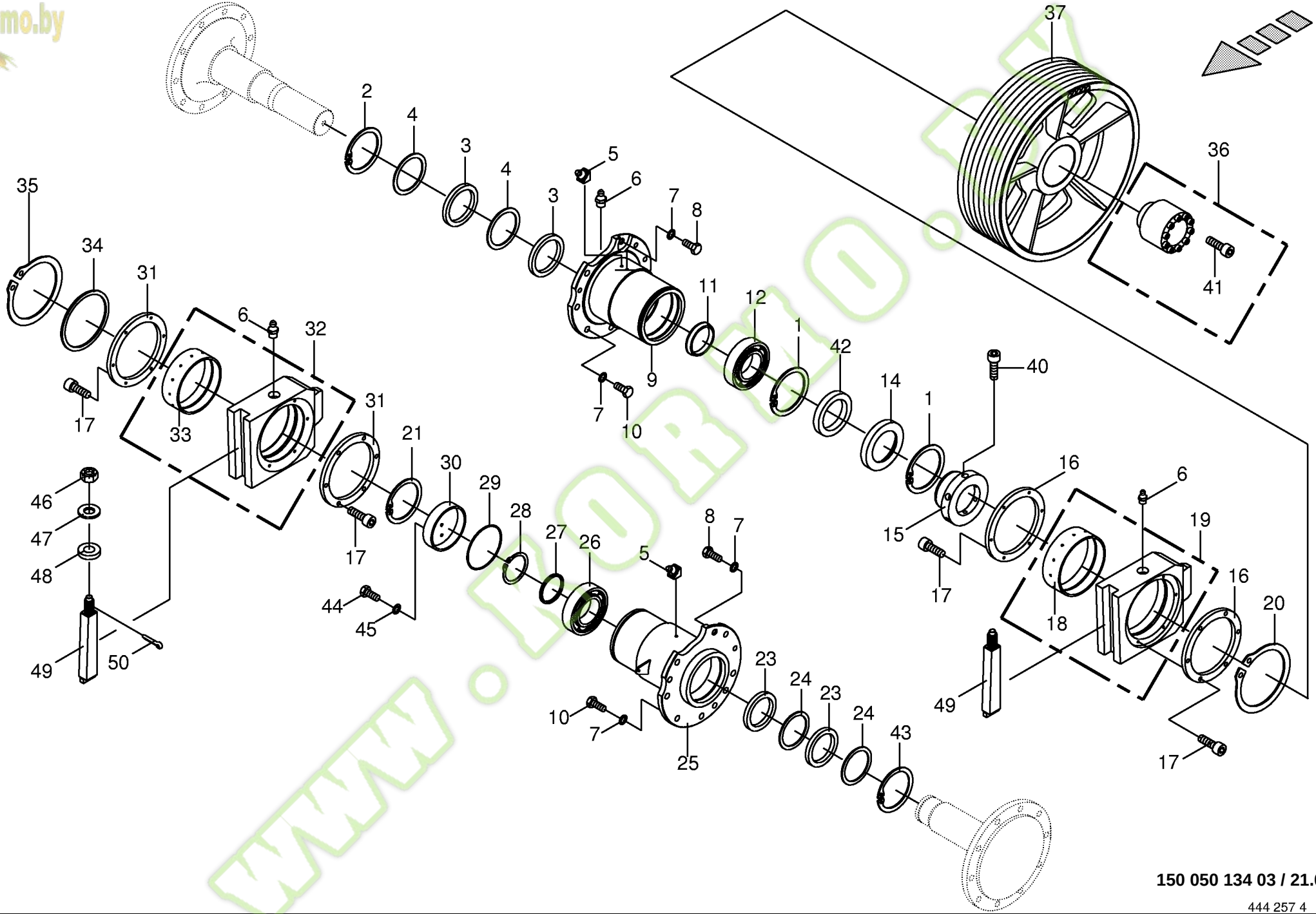

150 050 134 03 / 21.0

444 257 4

Kormo.by

Häckseltrommel - Lagerung / Gegenlager
Chopping drum bearing / counter bearing
Palier du tambour hacheur / contre palier

744526 - 748000

BIG X 650

150 050 134 03

444 257 4 **21.0**

Pos.	ID-Nr.	Benennung	Description	Description	Masch.-Nr-							Bemerkung/Remarks/Remarque
41	90 000 135 0	Zylinderschraube	Allen screw	Vis tête cylindrique		13						M 10 X 70 -10.9
42	00 936 065 0	Radial-Wellendichtring	Radial-shaft sealing ring	Radial-bague d'étanchéité		x						A 90 X 140 X 13
43	00 911 691 0	Sicherungsring	Circlip	Circlip		x						110 X 4,0
44	00 900 610 0	6kt-Schraube	Hex head bolt	Boulon tête hex		x						M 8 X 10
45	00 909 908 1	Sperrkantscheibe	Detent edged washer	Disque à bord d'arrêt		x						SKM 8
46	00 908 935 1	Kronenmutter	Castellated nut	Ecrou crenele plat		x						M 30 X 1,5
47	00 910 515 2	Scheibe	Washer	Rondelle		x						31 X 56 X 4
48	00 213 239 0	Distanzscheibe	Spacing washer	Rondelle entretoise		x						Rd. 60 X 10
49	00 228 305 3	Befestigungskeil	Assembly key	Clavette dássemblage		x						
50	00 912 111 1	Splint	Cotter pin	Goupille fendue		x						6,3 X 50

www.KORMO.BY

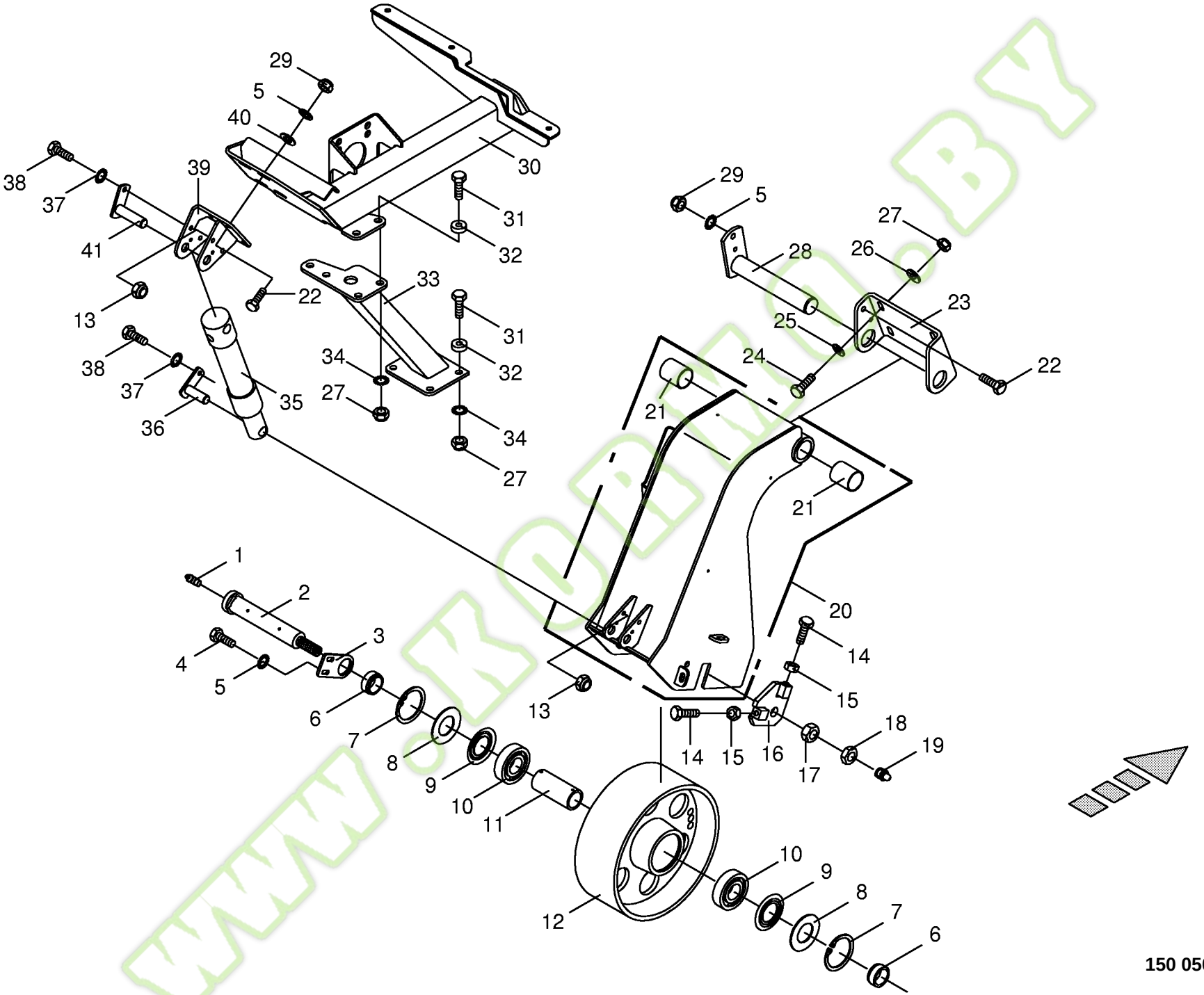

150 050 134 03 / 22.0

150 316 901 02

Kormo.by

Spanneinheit- Hauptriementrieb
Tensioning device- main drive
Tendeur- entraînement principal

744526 - 748000

BIG X 650

150 050 134 03

150 316 901 2 **22.0**

Pos.	ID-Nr.	Benennung	Description	Description	Masch.-Nr-							Bemerkung/Remarks/Remarque
1	00 919 107 0	Kegelschmiernippel	Grease niple	Graisseur à cone		x						CM 8 X 1
2	00 226 736 2	Aufnahmedorn	Arbor	Ardillion d'enregistrement		x						Rd. 45 X 254
3	00 216 417 0	Fixierlasche	Fixating lacing	Couture de fixer		x						
4	00 900 634 0	6kt-Schraube	Hex head bolt	Boulon tête hex		x						M 10 X 20
5	00 909 909 1	Sperrkantscheibe	Detent edged washer	Disque à bord d'arrêt		x						SKM 10
6	00 224 395 1	Buchse	Bushing	Douille		x						44,5 X 6,3 X 18,8
7	00 911 673 0	Sicherungsring	Circlip	Circlip		x						80 X 2,5
8	00 937 014 0	Nilos-Distanzring	Nilos-Spacer ring	Nilos-Bague d'ecartement		x						J 80
9	00 937 015 0	Nilos-Ring	Nilos-ring	Nilos-Rondelle d'etancheite		x						6307 ZJV
10	00 930 467 0	Rillenkugellager	Grooved ball bearing	Roulement à gorge		x						6307 RS
11	00 226 740 0	Buchse	Bushing	Douille		x						44,5 X 6,3 X 102,4
12	00 217 915 0	Spannrolle	Jockey pulley	Galet tendeur		x						Rd. 300 X 168
13	00 908 706 0	Sicherungsmutter	Locknut	Écrou hex		x						M 8
14	00 900 284 1	6kt-Schraube	Hex head bolt	Boulon tête hex		x						M 10 X 50
15	00 908 212 0	6kt-Mutter	Hex nut	Écrou hex		x						M 10
16	00 217 933 0	Halter	Support	Cadre support		x						
17	00 908 225 0	6kt-Mutter	Hex nut	Écrou hex		x						M 20
18	00 908 525 1	6kt-Mutter -niedrige Form	Hex nut -low form	Écrou hex -forme basse		x						M 20
19	00 919 105 0	Kegelschmiernippel	Grease niple	Graisseur à cone		x						AM 8 X 1
20	20 021 473 0	Schwinge	Rocker	Aile		x						
21	00 934 935 0	Lagerbuchse	Bearing bush	Coussinet		x						40 X 44 X 50
22	00 900 637 0	6kt-Schraube	Hex head bolt	Boulon tête hex		x						M 10 X 30
23	00 217 925 1	Schwingenaufnahme	Rocker retainer	Enregistrement d'aile		x						
24	00 901 122 0	6kt-Schraube	Hex head bolt	Boulon tête hex		x						M 12 X 70
25	00 910 506 1	Scheibe	Washer	Rondelle		x						13 X 24 X 2,5
26	00 910 320 0	Scheibe	Washer	Rondelle		x						13 X 30 X 6
27	00 908 701 0	Sicherungsmutter	Locknut	Écrou hex		x						M 12
28	00 217 930 2	Bolzen	Pin	Boulon		x						Rd. 40 X 234,5
29	00 908 758 0	Sicherungsmutter	Locknut	Écrou hex		x						M 10
30	00 215 868 1	Träger	Carrier	Potence		x						
31	00 900 658 0	6kt-Schraube	Hex head bolt	Boulon tête hex		x						M 12 X 40
	00 901 455 0	6kt-Schraube	Hex head bolt	Boulon tête hex		x						M 12 X 75
32	00 222 313 2	Hülse	Bushing	Douille		x						Rd. 30 X 10
33	00 215 869 0	Stütze	Support	Support		x						
34	00 909 910 1	Sperrkantscheibe	Detent edged washer	Disque à bord d'arrêt		x						SKM 12
35	00 224 040 1	Hydraulikzylinder	Hydraulic cylinder	Vérin hydraulique	744526 - 748641	x						Ez 40/45 X 170/297
	00 921 425 2	Dichtungssatz	Sealing set	Jeu de joints	744526 - 748641	x						Ez 40/45
	27 001 228 0	Hydraulikzylinder	Hydraulic cylinder	Vérin hydraulique	748642 -	x						Ez 40/45 X 170/297

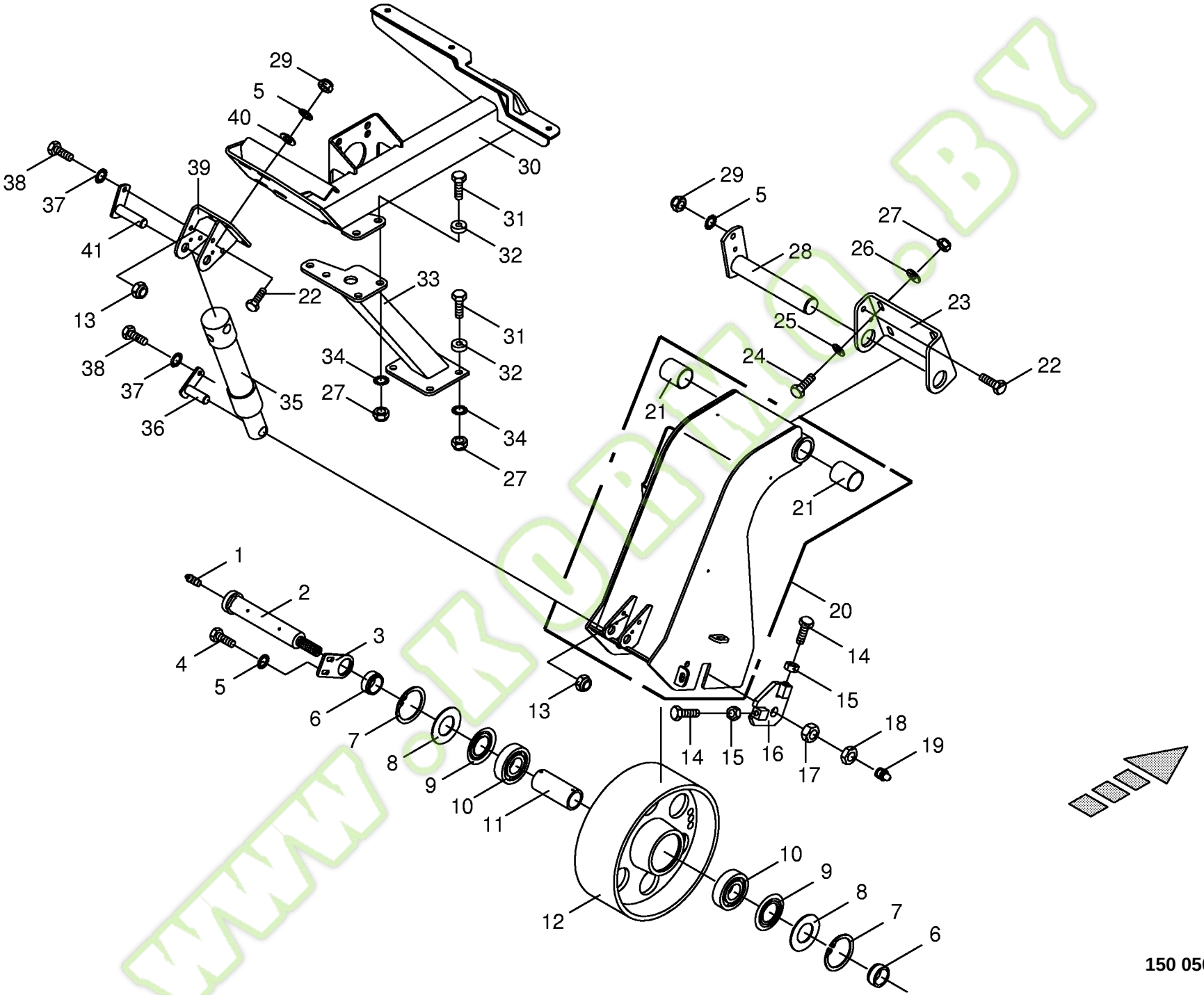

150 050 134 03 / 22.0

150 316 901 02

Kormo.by

Spanneinheit- Hauptriementrieb
Tensioning device- main drive
Tendeur- entraînement principal

744526 - 748000

BIG x 650

150 050 134 03

150 316 901 2 **22.0**

Pos.	ID-Nr.	Benennung	Description	Description	Masch.-Nr-							Bemerkung/Remarks/Remarque
	27 003 410 0	Dichtungssatz	Sealing set	Jeu de joints	748642 -	x						Ez 40/45
36	00 216 420 0	Bolzen	Pin	Boulon		x						Lg.= 59
37	00 909 908 1	Sperrkantscheibe	Detent edged washer	Disque à bord d'arrêt		x						SKM 8
38	00 900 614 0	6kt-Schraube	Hex head bolt	Boulon tête hex		x						M 8 X 20
39	00 224 401 2	Zylinderaufnahme	Cylinder mounting	Logement de vérin		x						
40	00 910 361 1	Scheibe	Washer	Rondelle		x						10,5 X 25 X 4
41	00 216 418 0	Bolzen	Pin	Boulon		x						Lg.= 75

www.KORMO.BY

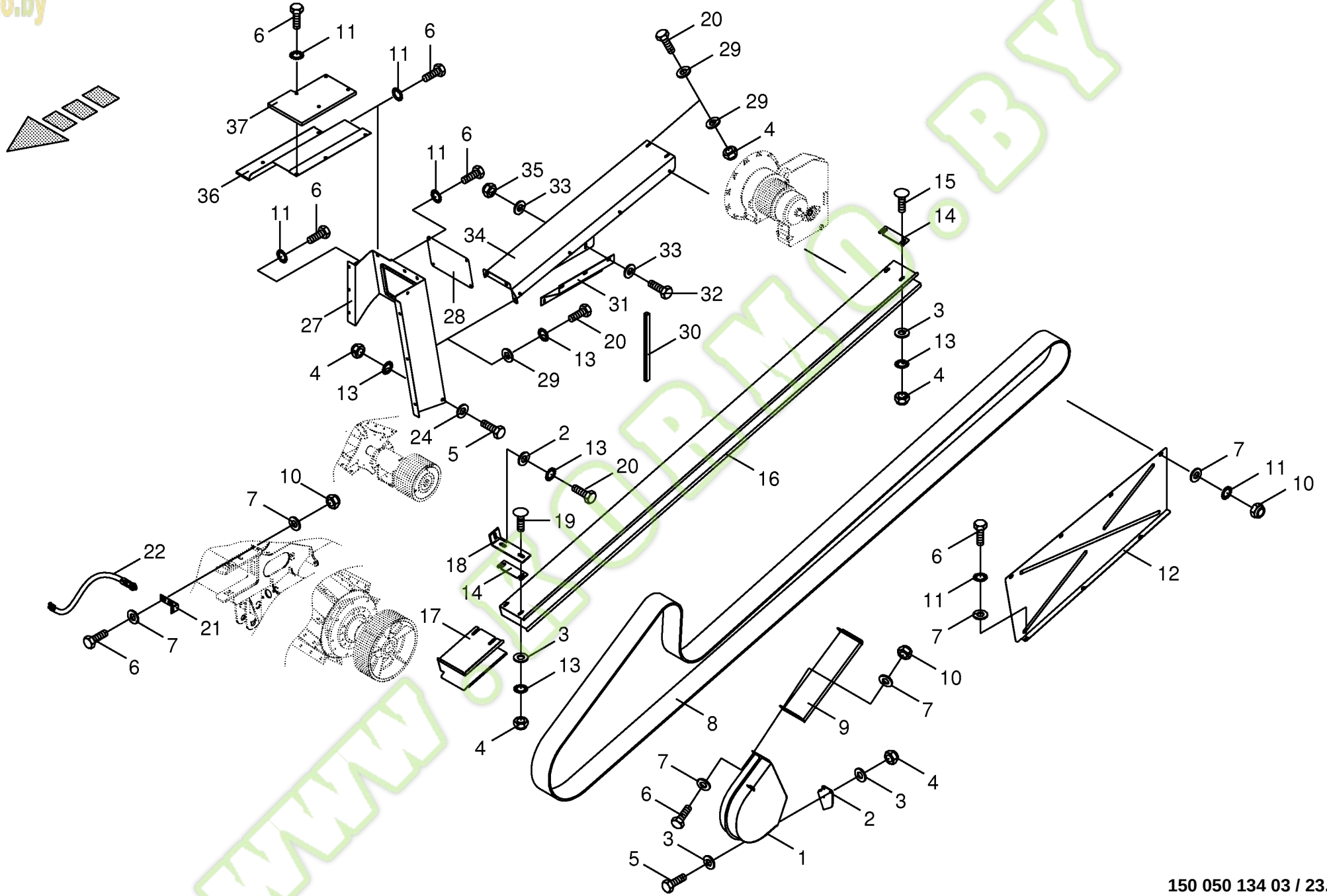

150 050 134 03 / 23.0

150 316 925 04

Kormo.by

Riemenführung-Hauptriementrieb
Belt guide - main drive
Guide-courroie entraînement pricipal

744526 - 748000

BIG X 650

150 050 134 03

150 316 925 4 **23.0**

Pos.	ID-Nr.	Benennung	Description	Description	Masch.-Nr-	BIG X 650						Bemerkung/Remarks/Remarque
1	00 215 521 1	Riemenschutz	Belt guard	Protecteur de courroie		x						
2	20 020 445 0	Schutzhalter	Guard support	Support de protecteur		x						
3	00 910 361 1	Scheibe	Washer	Rondelle		x						10,5 X 25 X 4
4	00 908 758 0	Sicherungsmutter	Locknut	Écrou hex		x						M 10
5	00 900 637 0	6kt-Schraube	Hex head bolt	Boulon tête hex		x						M 10 X 30
6	00 900 612 0	6kt-Schraube	Hex head bolt	Boulon tête hex		x						M 8 X 16
	00 900 614 0	6kt-Schraube	Hex head bolt	Boulon tête hex		x						M 8 X 20
	00 900 616 0	6kt-Schraube	Hex head bolt	Boulon tête hex		x						M 8 X 25
7	00 910 603 0	Scheibe	Washer	Rondelle		x						8,4 X 24 X 2
8	00 227 910 1	Kraftband	Power band	Bande de force		x						7HB X 9640
9	00 215 523 0	Riemenabdeckung -vorne	Belt covering -front	Recouvrement de courroie - devant		x						
10	00 908 706 0	Sicherungsmutter	Locknut	Écrou hex		x						M 8
11	00 909 908 1	Sperrkantscheibe	Detent edged washer	Disque à bord d'arrêt		x						SKM 8
12	20 021 441 0	Abdeckblech	Cover plate	Tôle de recouvrement		x						
13	00 909 909 1	Sperrkantscheibe	Detent edged washer	Disque à bord d'arrêt		x						SKM 10
14	00 214 512 0	Beilage	Enclosure	Accompagnement		x						
15	00 904 751 2	Flachrundschraube	Coach bolt	Vis a tête bombée		x						M 10 X 20
16	20 021 444 0	Riemenführung	Belt guide	Guide-courroie		x						
17	00 215 607 0	Riemenführung	Belt guide	Guide-courroie		x						
18	00 215 610 0	Befestigungswinkel	Fastening angle	Angle d'attache		x						
19	00 904 745 1	Flachrundschraube	Coach bolt	Vis a tête bombée		x						M 10 X 30
20	00 900 636 0	6kt-Schraube	Hex head bolt	Boulon tête hex		x						M 10 X 25
21	00 226 121 1	Initiatoraufnahme	Initiator retainer	Enregistrement d'initiateur		x						
22	00 302 409 1	Namursensor	Namursensor	Namurcapteur		x						M 12 X 1
24	00 910 414 0	Scheibe	Washer	Rondelle		x						10,5 X 21 X 2
27	20 021 466 0	Trennkasten -links vorne	Seperating box -left front	Boîte séparatrice -devant en gauche		x						
28	00 213 178 0	Deckel	Cover	Couvercle		x						
29	00 910 353 0	Scheibe	Washer	Rondelle		x						11 X 34 X 3
30	00 938 694 1	Dichtungsprofil -Id.-Nr.= 1m	Rubber profile -Id.-no.= 1m	Joint profilé -Id.-no.= 1m		x						
31	20 021 467 0	Abdeckblech	Cover plate	Tôle de recouvrement		x						
32	00 900 655 0	6kt-Schraube	Hex head bolt	Boulon tête hex		x						M 12 X 25
33	00 910 609 0	Scheibe	Washer	Rondelle		x						13 X 37 X 3
34	20 021 548 0	Riemenschutz	Belt guard	Protecteur de courroie		x						
35	00 908 701 0	Sicherungsmutter	Locknut	Écrou hex		x						M 12
36	00 217 780 0	Stufenblech	Step plate	Tôle gradin		x						
37	00 217 779 0	Abdeckung	Cover	Couvercle		x						

Kormo.by

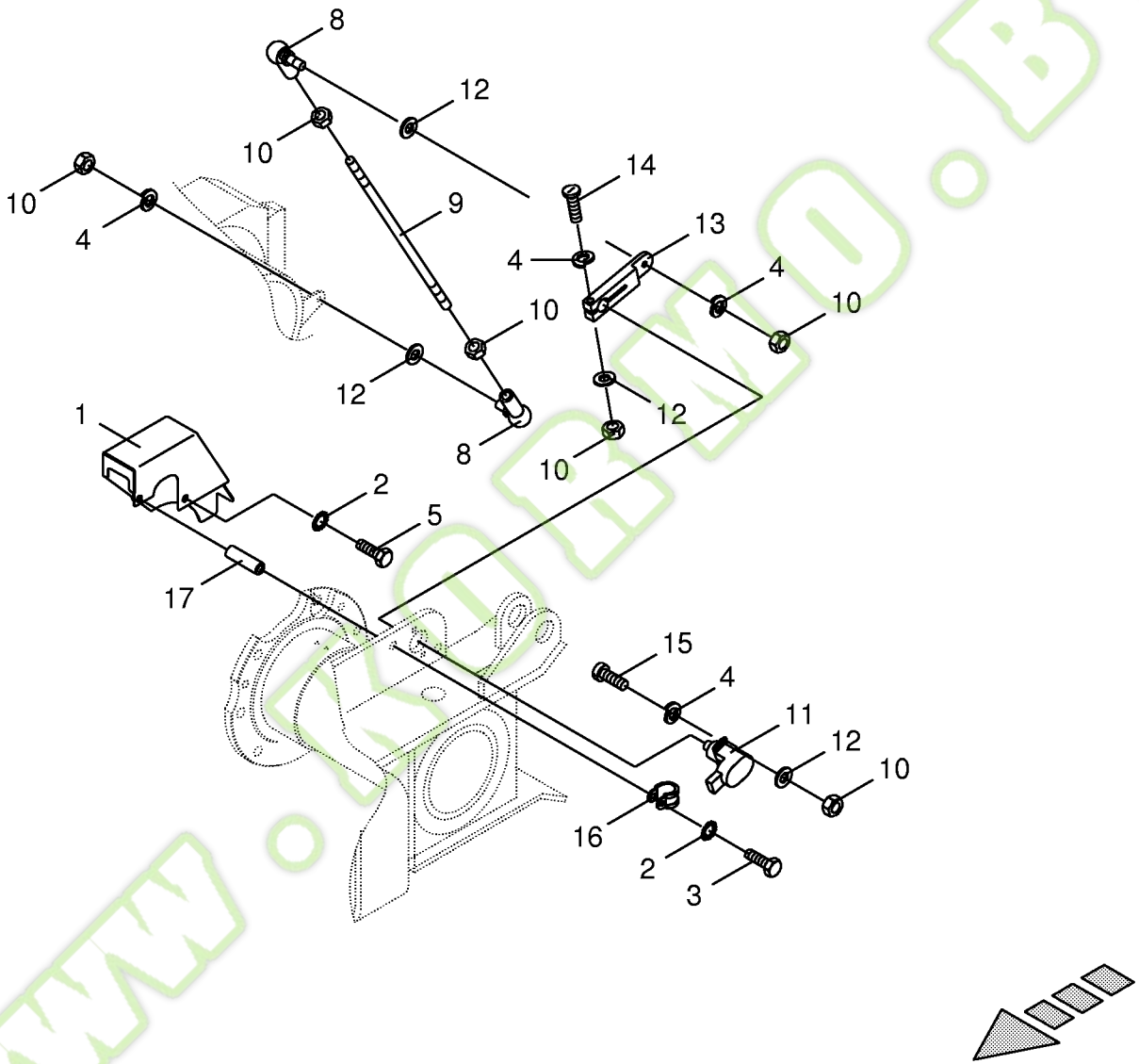

www.kormo.by

150 050 134 03 / 24.0

444 259 4

Kormo.by

Winkelsensor - Häckseltrommel
Angle sensor - chopping drum
Capteur agulaire - tambour hacheur

744526 - 748000

BIG X 650

150 050 134 03

444 259 4 **24.0**

Pos.	ID-Nr.	Benennung	Description	Description	Masch.-Nr-							Bemerkung/Remarks/Remarque
1	00 217 890 1	Schutz	Guard	Protecteur		x						
2	00 909 908 1	Sperrkantscheibe	Detent edged washer	Disque à bord d'arrêt		x						SKM 8
3	00 901 423 0	6kt-Schraube	Hex head bolt	Boulon tête hex		x						M 8 X 50
4	00 910 031 0	Federring	Spring washer	Rondelle elastique		x						B 5
5	00 900 612 0	6kt-Schraube	Hex head bolt	Boulon tête hex		x						M 8 X 16
8	00 927 114 0	Winkelgelenk	Link	Joint		x						M 5
9	00 217 123 1	Koppel	Coupler	Pâture		x						Rd 6 X160
10	00 908 207 1	6kt-Mutter	Hex nut	Écrou hex		x						M 5
11	00 303 164 0	Sensor -Winkelaufnehmer	Sensor -angle sensor	Capteur -capteur d'angle		x						72°
12	00 910 500 1	Scheibe	Washer	Rondelle		x						5,3 X 10 X 1
13	00 217 122 0	Hebel	Lever	Levier		x						
14	00 903 661 0	Zylinderschraube	Allen screw	Vis tête cylindrique		x						M 5 X 30
15	00 903 745 0	Zylinderschraube	Allen screw	Vis tête cylindrique		x						M 5 X 16
16	00 924 061 0	Rohrschelle mit Gummiprofil	Tube clip w. rubber	Bride		x						Rd. 20
17	00 215 525 0	Hülse	Bushing	Douille		x						Ro. 12 X 1,5 X 30

www.KORMO.BY

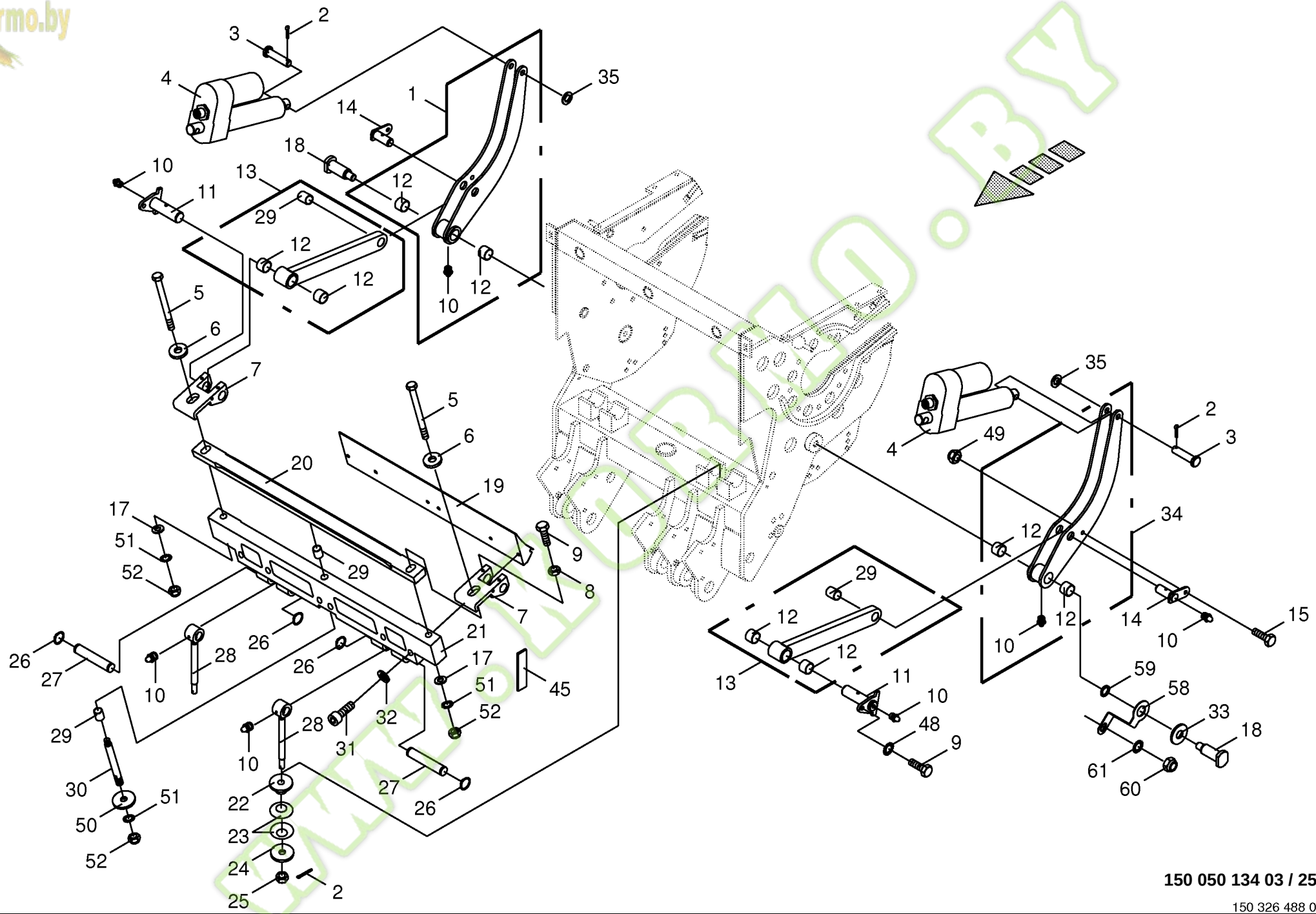

150 050 134 03 / 25.0

150 326 488 02

Kormo.by

Gegenschneidenverstellung
Shear bar adjustment
Réglage du contre-couteau

744526 - 748000

BIG X 650

150 050 134 03

150 326 488 2 **25.0**

Pos.	ID-Nr.	Benennung	Description	Description	Masch.-Nr-							Bemerkung/Remarks/Remarque
1	00 216 455 0	Schwinge -rechts	Rocker -right	Aile -droite		x						
2	00 912 066 1	Splint	Cotter pin	Goupille fendue		x						4 X 28
3	00 217 711 1	Bolzen	Pin	Boulon		x						Rd. 20 X 57
4	00 303 162 1	Motor	Engine	Moteur		x						
5	00 901 217 1	6kt-Schraube	Hex head bolt	Boulon tête hex		x						M 20 X 180
6	00 221 637 0	Scheibe	Washer	Rondelle		x						21 X 50 X 8
7	00 221 636 3	Zuglasche	Tension plate	Support de bride		x						
8	00 908 210 0	6kt-Mutter	Hex nut	Écrou hex		x						M 8
9	00 900 616 0	6kt-Schraube	Hex head bolt	Boulon tête hex		x						M 8 X 25
10	00 919 105 0	Kegelschmiernippel	Grease niple	Graisseur à cone		x						AM 8 X 1
11	00 217 722 2	Bolzen	Pin	Boulon		x						
12	00 935 334 0	Lagerbuchse	Bearing bush	Coussinet		x						25 X 28 X 20
13	00 216 456 0	Hebel	Lever	Levier		x						
14	00 216 457 1	Bolzen	Pin	Boulon		x						
15	00 900 614 0	6kt-Schraube	Hex head bolt	Boulon tête hex		x						M 8 X 20
17	00 910 360 0	Scheibe	Washer	Rondelle		x						21 X 44 X 8
18	00 217 712 1	Befestigungsbolzen	Attachment bolt	Boulon de fixation		x						Rd. 40 X 83
19	00 224 278 5	Formteil	Formed part	Pièce forme		x						
	20 023 191 0	Formteil -HD	Formed part -HD	Pièce forme -HD		x						
20	00 217 125 2	Gegenschneide -Gras Standard	Counter blade -grass standard	Contre-couteau -gramen standard		x						
	00 224 261 3	Gegenschneide -Mais, Gras Spezial	Counter blade -maize, grass special	Contre-couteau -mais, gramen spécial		x						
21	00 224 277 3	Grundkörper	Basic structure	Corps de base		x						
22	00 221 631 4	Führung	Guide	Guidage		x						Rd. 75 X 31
23	00 909 928 0	Federscheibe	Spring washer	Rondelle à ressort		x						71,0 X 36,0 X 4
24	00 221 632 0	Scheibe	Washer	Rondelle		x						17 X 75 X 8
25	00 908 915 2	Kronenmutter	Castellated nut	Ecrou crenele plat		x						M 16 X 1,5
26	00 911 535 1	Sicherungsring	Circlip	Circlip		x						A 30 X 1,5
27	00 221 462 1	Bolzen	Pin	Boulon		x						Rd. 30 X 158
28	00 221 497 4	Zuganker	Con-rod	Tirant		x						
29	00 935 327 0	Lagerbuchse mit Schmiertaschen	Bearing bush	Coussinet		x						20 X 23 X 20
30	00 216 179 0	Spindel	Spindle	Fuseau		x						Rd. 20 X 195
31	00 903 142 1	Zylinderschraube	Allen screw	Vis tête cylindrique		x						M 12 X 50
32	00 910 035 0	Federring	Spring washer	Rondelle elastique		x						B 12
33	00 217 715 0	Scheibe	Washer	Rondelle		x						Rd. 50 X 4,5
34	00 216 454 0	Schwinge -links	Rocker -left	Aile -gauche		x						
35	00 910 506 1	Scheibe	Washer	Rondelle		x						13 X 24 X 2,5
48	00 909 908 1	Sperrkantscheibe	Detent edged washer	Disque à bord d'arrêt		x						SKM 8

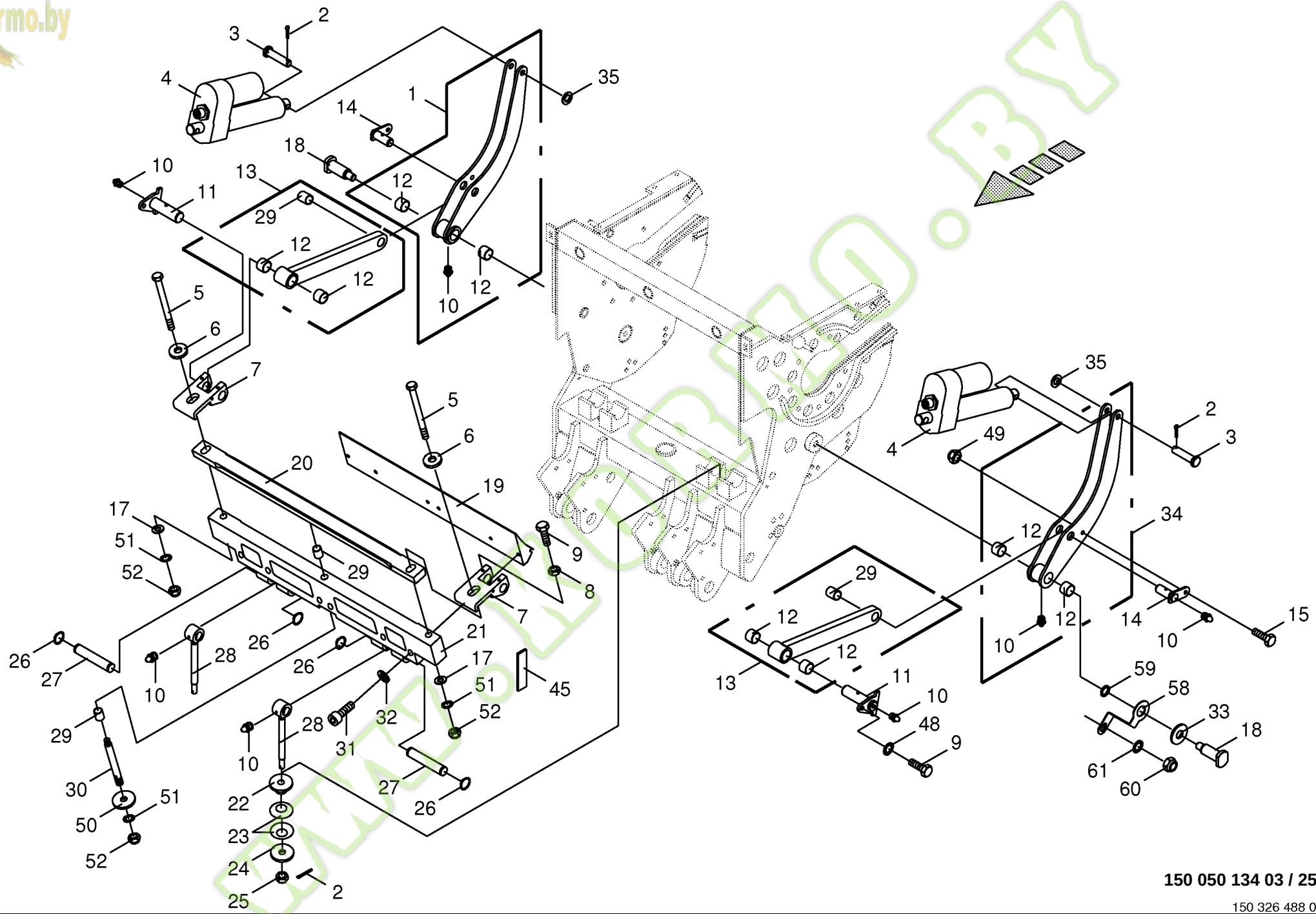

150 050 134 03 / 25.0

150 326 488 02

Kormo.by

Gegenschneidenverstellung
Shear bar adjustment
Réglage du contre-couteau

744526 - 748000

BIG x 650

150 050 134 03

150 326 488 2 **25.0**

Pos.	ID-Nr.	Benennung	Description	Description	Masch.-Nr-							Bemerkung/Remarks/Remarque
49	00 908 706 0	Sicherungsmutter	Locknut	Écrou hex		x						M 8
50	00 216 178 0	Scheibe	Washer	Rondelle		x						21 X 55 X 15
51	00 909 913 1	Sperrkantscheibe	Detent edged washer	Disque à bord d'arrêt		x						SKM 20
52	00 908 721 0	Sicherungsmutter	Locknut	Écrou hex		x						M 20
58	00 214 109 0	Sicherungsblech	Locking plate	Tôle de sécurité		x						
59	00 214 110 0	Ring	Ring	Anneau		x						Rd. 25 X 2
60	00 908 758 0	Sicherungsmutter	Locknut	Écrou hex		x						M 10
61	00 909 909 1	Sperrkantscheibe	Detent edged washer	Disque à bord d'arrêt		x						SKM 10

www.KORMO.BY

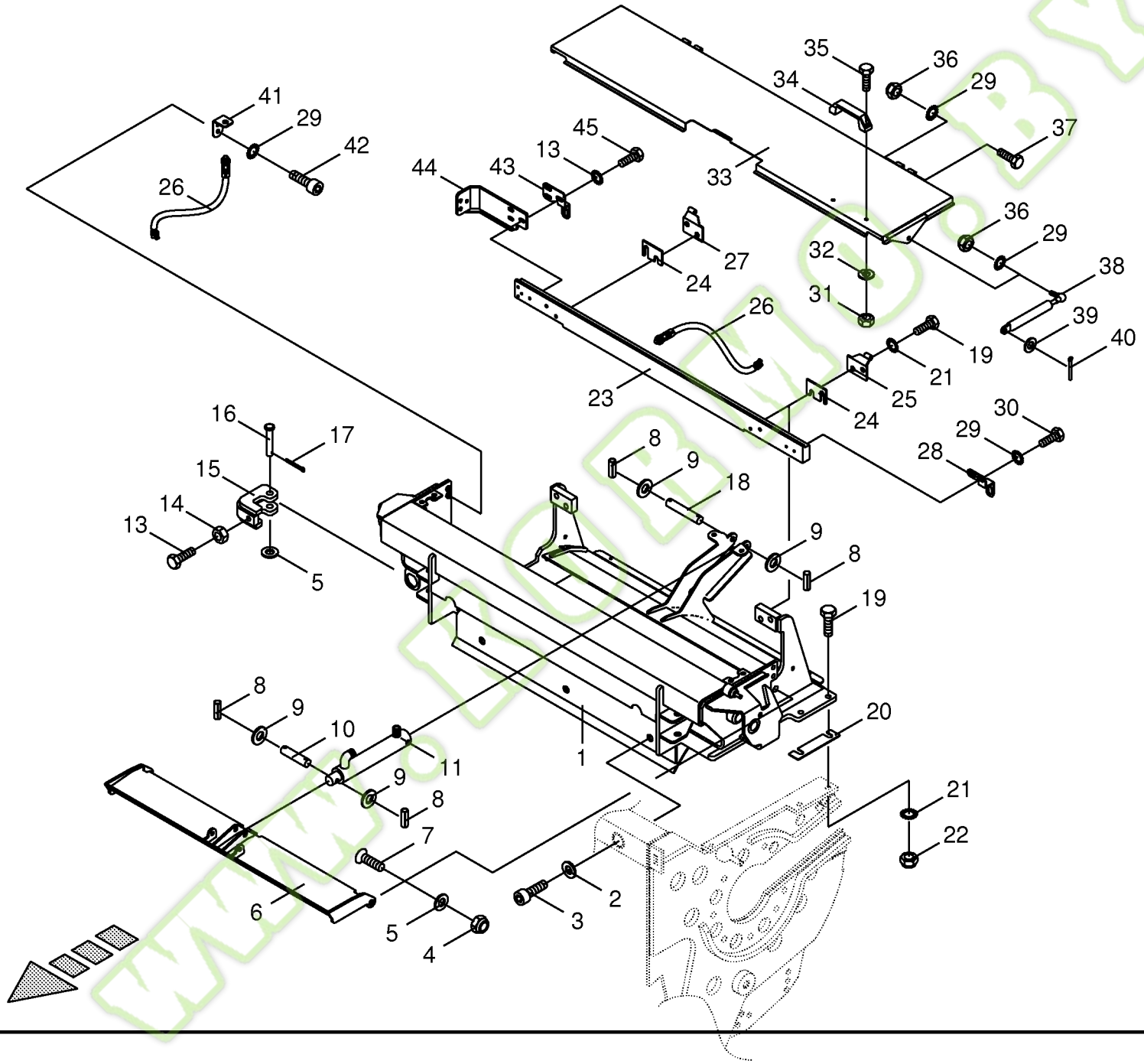

150 050 134 03 / 26.0

150 316 852 03

Kormo.by

Schleifeinrichtungsrahmen - Anbauteile
Grinding installation frame - mounting parts
Cadre de dispositif d'affûtage - pièces de montage

744526 - 748000

BIG X 650

150 050 134 03

150 316 852 3 **26.0**

Pos.	ID-Nr.	Benennung	Description	Description	Masch.-Nr-							Bemerkung/Remarks/Remarque
1	20 021 009 0	Schleifeinrichtungsrahmen	Grinding installation frame	Cadre de dispositif d'affûtage		x						
2	00 903 219 2	Zylinderschraube	Allen screw	Vis tête cylindrique		x						M 16 X 90 Plus
3	00 215 507 0	Scheibe	Washer	Rondelle		x						
4	00 908 716 1	Sicherungsmutter	Locknut	Écrou hex		x						M 16
5	00 910 303 1	Scheibe	Washer	Rondelle		x						17 X 30 X 3
6	00 215 448 1	Deckel	Cover	Couvercle		x						
7	00 904 019 2	Senkschraube	Countersunkscrew	Vis à tête fraisée		x						M 16 X 40
8	00 912 566 3	Spannstift	Roll pin	Goupille de serrage		x						3,5 X 36
9	00 910 506 1	Scheibe	Washer	Rondelle		x						13 X 24 X 2,5
10	00 215 454 0	Bolzen	Pin	Boulon		x						Rd. 12 X 62,5
11	27 001 267 0	Hydraulikzylinder	Hydraulic cylinder	Vérin hydraulique		x						Dz 30/35 X 137/230
	27 003 406 0	Dichtungssatz	Sealing set	Jeu de joints		x						Dz 30/35
12	20 021 305 0	Zugfeder	Tension spring	Ressort de traction		x						3,2 X 27 X 158
13	00 900 343 1	6kt-Schraube	Hex head bolt	Boulon tête hex		x						M 16 X 70
14	00 908 220 0	6kt-Mutter	Hex nut	Écrou hex		x						M 16
15	00 215 399 0	Verschluss	Lock	Verrouillage		x						
16	00 916 019 0	Bolzen	Pin	Boulon		x						Rd. 16 X 85
17	00 912 067 1	Splint	Cotter pin	Goupille fendue		x						4 X 32
18	00 215 455 0	Bolzen	Pin	Boulon		x						Rd. 12 X 78
19	00 900 658 0	6kt-Schraube	Hex head bolt	Boulon tête hex		x						M 12 X 40
20	00 221 037 3	Beilage	Enclosure	Accompagnement		x						
	00 221 040 1	Beilage	Enclosure	Accompagnement		x						
21	00 909 910 1	Sperrkantscheibe	Detent edged washer	Disque à bord d'arrêt		x						SKM 12
22	00 908 701 0	Sicherungsmutter	Locknut	Écrou hex		x						M 12
23	20 023 346 0	Führungsschiene	Guide rail	Reglette de guidage		x						
24	20 020 386 0	Beilage	Enclosure	Accompagnement		x						
25	00 215 413 0	Klappenhalter -links	Flap support -left	Support de clapet -gauche		x						
26	00 302 409 1	Namursensor	Namursensor	Namurcapteur		x						M 12 X 1
27	00 215 416 0	Klappenhalter -rechts	Flap support -right	Support de clapet -droite		x						
28	20 023 345 0	Sensorhalter -links	Sensor support -left	Support de capteur -gauche		x						
29	00 909 908 1	Sperrkantscheibe	Detent edged washer	Disque à bord d'arrêt		x						SKM 8
30	00 900 616 0	6kt-Schraube	Hex head bolt	Boulon tête hex		x						M 8 X 25
31	00 908 208 0	6kt-Mutter	Hex nut	Écrou hex		x						M 6
32	00 910 411 1	Scheibe	Washer	Rondelle		x						6,4 X 12,5 X 1,6
33	00 215 459 0	Klappe	Flap	Clapet		x						
34	00 924 915 0	Handgriff	Hand grip	Poignée		x						
35	00 900 608 0	6kt-Schraube	Hex head bolt	Boulon tête hex		x						M 6 X 20
36	00 908 706 0	Sicherungsmutter	Locknut	Écrou hex		x						M 8

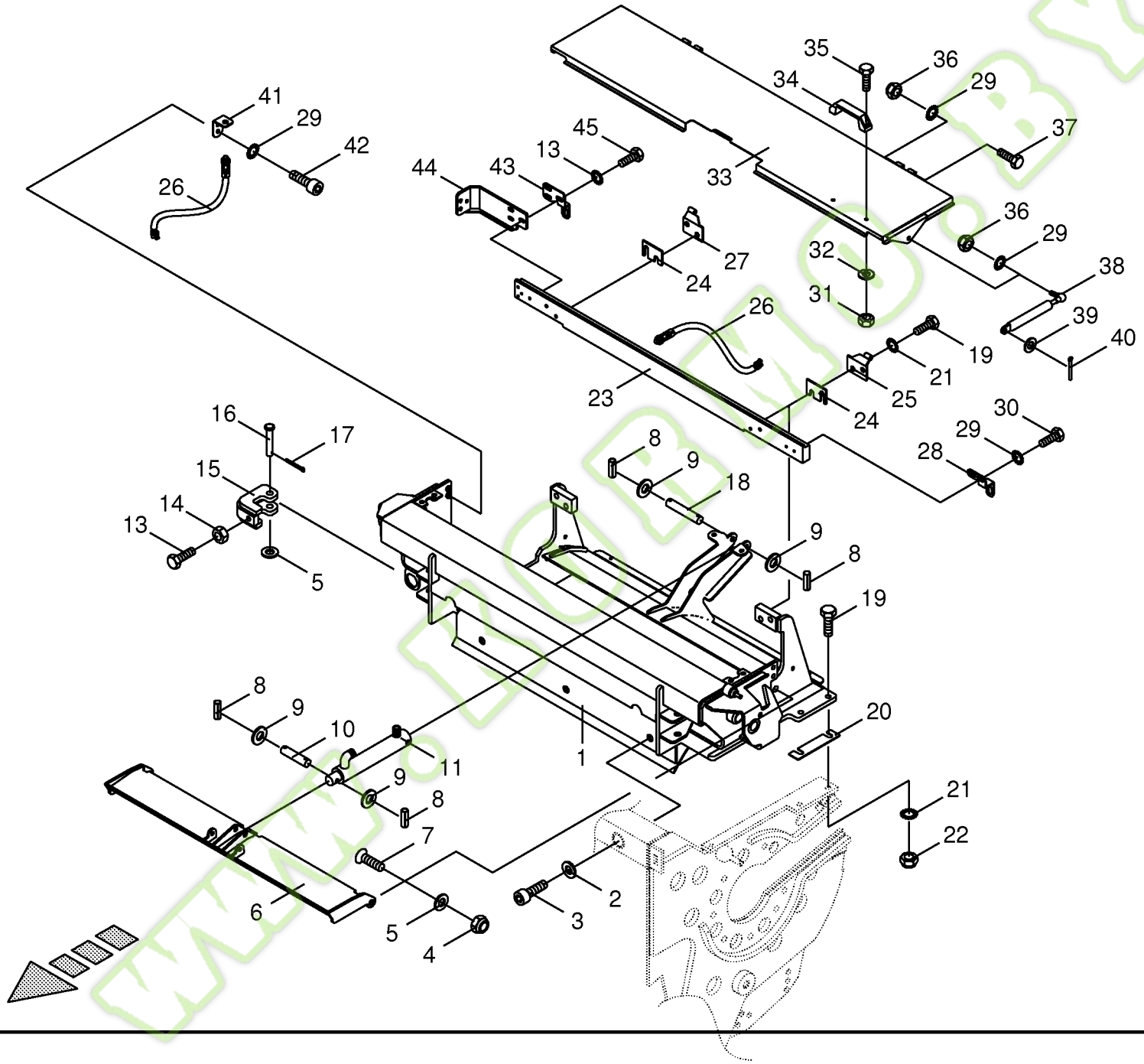

150 050 134 03 / 26.0

150 316 852 03

Kormo.by

Schleifeinrichtungsrahmen - Anbauteile
Grinding installation frame - mounting parts
Cadre de dispositif d'affûtage - pièces de montage

744526 - 748000

150 050 134 03

150 316 852 3 **26.0**

Pos.	ID-Nr.	Benennung	Description	Description	Masch.-Nr-	BIG x 650						Bemerkung/Remarks/Remarque
37	00 901 008 1	6kt-Schraube	Hex head bolt	Boulon tête hex		x						M 8 X 80
38	00 938 696 0	Gasfeder	Gas spring	Ressort à gaz		x						Lg.= 245 - 100 N
39	00 910 413 0	Scheibe	Washer	Rondelle		x						8,4 X 17 X 1,6
40	00 912 046 1	Splint	Cotter pin	Goupille fendue		x						3,2 X 28
41	20 021 687 0	Sensorhalter	Sensor support	Support de capteur		x						
42	00 903 073 1	Zylinderschraube	Allen screw	Vis tête cylindrique		x						M 8 X 16
43	20 023 344 0	Sensorhalter -rechts	Sensor support -right	Support de capteur -droite		x						
44	20 023 727 0	Stelleraufnahme	Adjuster support	Support de régulateur		x						
45	00 900 617 0	6kt-Schraube	Hex head bolt	Boulon tête hex		x						M 8 X 30

www.KORMO.BY

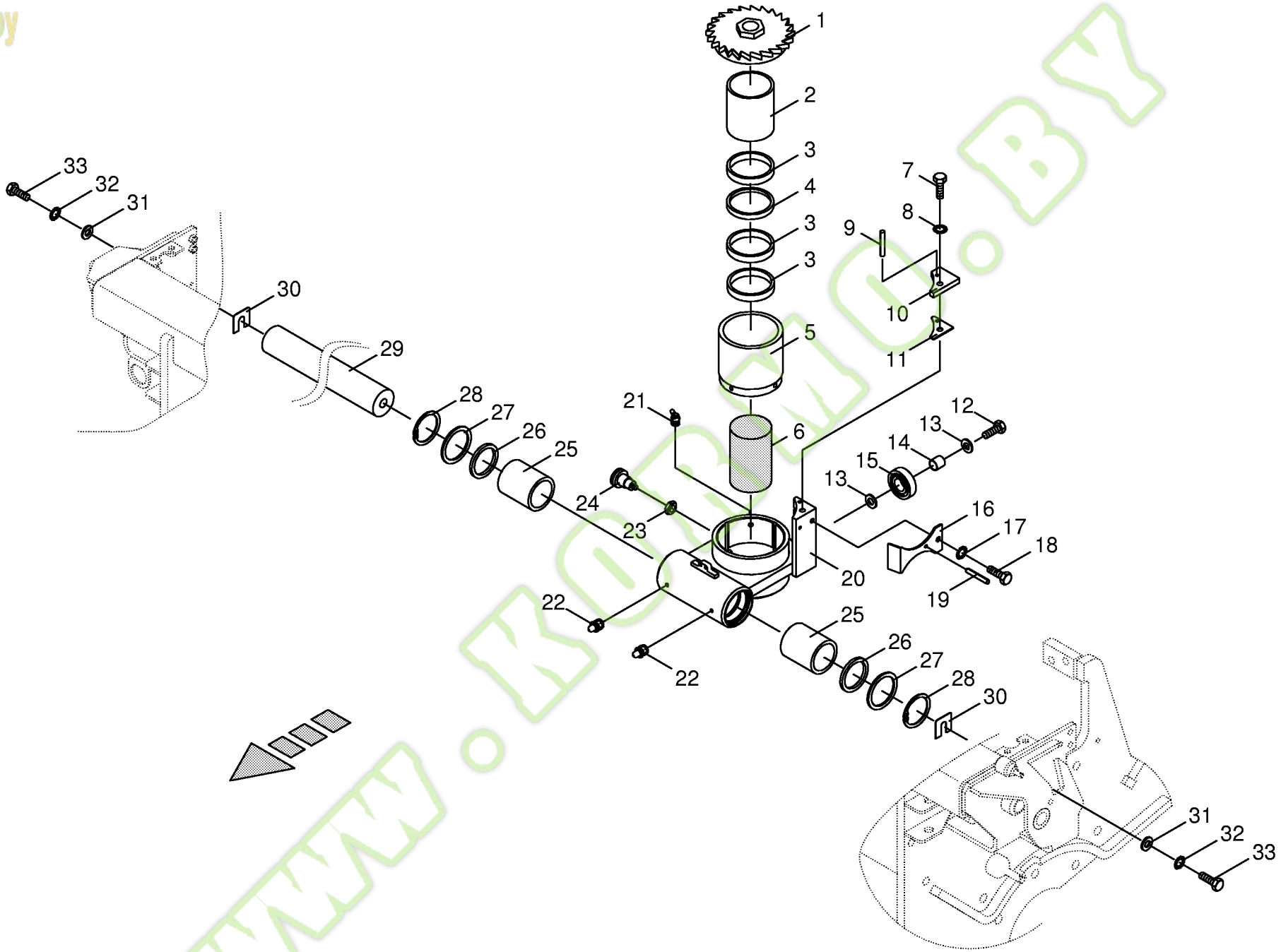

150 050 134 03 / 27.0

150 315 274 01

Kormo.by

Schleifeinrichtung
Sharpening
Dispositif d´affutage

744526 - 748000

BIG x 650

150 050 134 03

150 315 274 1 **27.0**

Pos.	ID-Nr.	Benennung	Description	Description	Masch.-Nr-							Bemerkung/Remarks/Remarque
1	20 023 338 0	Verstellrad	Adjusting wheel	Galet de réglage		x						Z= 36
2	00 222 396 1	Hülse	Bushing	Douille		x						100 X 5 X 85
3	00 222 394 2	Klemmring	Lock collar	Bague de serrage		x						90 X 100 X 10
4	00 222 395 2	Zwischenring	Intermediate ring	Bague intermédiaire		x						90 X 100 X 13
5	00 222 393 5	Aufnahme	Retainer	Enregistrement		x						Lg.= 133
6	00 222 364 3	Schleifstein	Grindstone	Pierre-affutage		x						Lg.= 150
7	00 900 637 0	6kt-Schraube	Hex head bolt	Boulon tête hex		x						M 10 X 30
8	00 909 909 1	Sperrkantscheibe	Detent edged washer	Disque à bord d'arrêt		x						SKM 10
9	00 912 608 2	Spannstift	Roll pin	Goupille de serrage		x						5 X 20
10	00 215 430 0	Gleitstein	Slide block	Pièces de glissement		x						
11	00 214 175 0	Beilage	Enclosure	Accompagnement		x						
12	00 900 658 0	6kt-Schraube	Hex head bolt	Boulon tête hex		x						M 12 X 40
13	00 910 803 0	Passscheibe	Shim ring	Cale		x						12 X 18 X 1,0
14	00 215 432 0	Buchse	Bushing	Douille		x						15 X 1,25 X 15
15	00 938 081 0	Rillenkugellager	Grooved ball bearing	Roulement à gorge		x						LR 5202 NPPU
16	00 215 433 0	Sperrklinke	Safety catch	Cliquet		x						
17	00 909 908 1	Sperrkantscheibe	Detent edged washer	Disque à bord d'arrêt		x						SKM 8
18	00 900 617 0	6kt-Schraube	Hex head bolt	Boulon tête hex		x						M 8 X 30
19	00 912 608 2	Spannstift	Roll pin	Goupille de serrage		x						5 X 20
20	00 215 434 0	Schleifschlitten	Grinding carriage	Coulisseau d'affilage		x						
21	00 919 106 0	Kegelschmiernippel	Grease niple	Graisseur à cone		x						BM 8 X 1
22	00 919 105 0	Kegelschmiernippel	Grease niple	Graisseur à cone		x						AM 8 X 1
23	00 908 521 2	6kt-Mutter -niedrige Form	Hex nut -low form	Écrou hex -forme basse		x						M 16 X 1,5
24	00 940 314 0	Rastbolzen	Stop bolt	Boulon de cesse		x						M 16 X 1,5
25	00 930 498 0	Linearkugellager	Linear ball bearing	Roulement à billes linéaires		x						LBBR 50 - 2LS
26	00 936 054 0	Radial-Wellendichtring	Radial-shaft sealing ring	Radial-bague d'étanchéité		x						G 50 X 62 X 5
27	00 910 703 1	Stützscheibe	Supporting disc	Rondelle diélectrique		x						S 55 X 68 X 3,0
28	00 911 664 0	Sicherungsring	Circlip	Circlip		x						I 68 X 2,5
29	00 224 731 0	Welle	Shaft	Arbre		x						Rd. 50 x 1156
30	00 219 211 1	Beilage	Enclosure	Accompagnement		x						
31	00 910 362 0	Scheibe	Washer	Rondelle		x						17 X 40 X 6
32	00 909 912 1	Sperrkantscheibe	Detent edged washer	Disque à bord d'arrêt		x						SKM 16
33	00 900 677 0	6kt-Schraube	Hex head bolt	Boulon tête hex		x						M 16 X 50

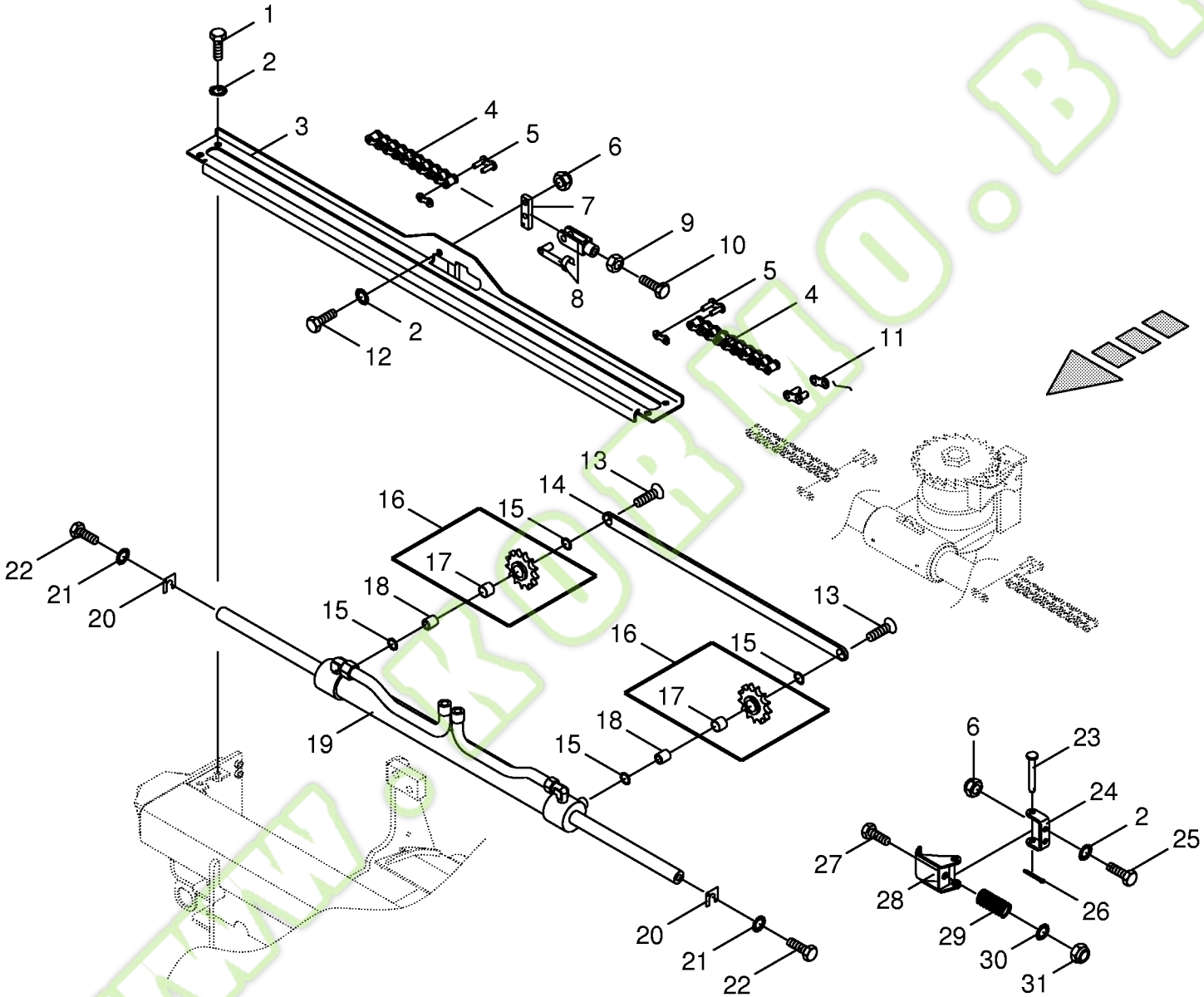

150 050 134 03 / 28.0

150 315 299 01

Kormo.by

Antrieb Schleifeinrichtung
Sharpening device drive
Entraînement du dispositif d´affutage

744526 - 748000

BIG X 650

150 050 134 03

150 315 299 1 **28.0**

Pos.	ID-Nr.	Benennung	Description	Description	Masch.-Nr-							Bemerkung/Remarks/Remarque
1	00 900 634 0	6kt-Schraube	Hex head bolt	Boulon tête hex		x						M 10 X 20
2	00 909 909 1	Sperrkantscheibe	Detent edged washer	Disque à bord d'arrêt		x						SKM 10
3	00 215 406 0	Abdeckung	Cover	Couvercle		x						
4	00 920 350 0	Rollenkette	Roller chain	Chain à rouleaux		x						1/2" x 50 Ro
5	00 921 958 0	Steckglied mit Drahtverschluss	Chain lock	Joint de chaine		x						1/2"
6	00 908 758 0	Sicherungsmutter	Locknut	Écrou hex		x						M 10
7	00 215 441 0	Spannarm	Tension arm	Levier tendeur		x						
8	00 927 110 1	Gabelkopf kpl.	Clevis cpl.	Chape cpl.		x						G 10 X 40
9	00 908 212 0	6kt-Mutter	Hex nut	Écrou hex		x						M 10
10	00 900 639 0	6kt-Schraube	Hex head bolt	Boulon tête hex		x						M 10 X 40
11	00 921 957 0	Gekröpftes Glied mit Splint	Cranked link	Maillon coude		x						1/2"
12	00 900 637 0	6kt-Schraube	Hex head bolt	Boulon tête hex		x						M 10 X 30
13	00 904 047 3	Senkschraube	Countersunkscrew	Vis à tête fraisée		x						M 10 X 35
14	00 215 429 0	Strebe	Strut	Contrefiche		x						
15	00 910 942 0	Passscheibe	Shim ring	Cale		x						16 X 22 X 1
16	00 222 838 1	Kettenrad	Chain sprocket	Roue à chaînes		x						1/2" Z = 13
17	00 935 335 0	Lagerbuchse mit Schmiertaschen	Bearing bush	Coussinet		x						16 X 18 X 15
18	00 222 812 0	Buchse	Bushing	Douille		x						Rd. 20 X 18
19	00 918 540 0	Hydraulikzylinder	Hydraulic cylinder	Vérin hydraulique		x						Dz 25/40 X 500/1158
	27 000 654 0	Dichtungssatz	Sealing set	Jeu de joints		x						Dz 25/40
20	00 215 419 0	Beilage	Enclosure	Accompagnement		x						
21	00 909 910 1	Sperrkantscheibe	Detent edged washer	Disque à bord d'arrêt		x						SKM 12
22	00 900 658 0	6kt-Schraube	Hex head bolt	Boulon tête hex		x						M 12 X 40
23	00 215 447 0	Bolzen	Pin	Boulon		x						Rd. 20 X 84
24	00 215 446 0	Bügel	Yoke	Branchon		x						
25	00 900 636 0	6kt-Schraube	Hex head bolt	Boulon tête hex		x						M 10 X 25
26	00 912 046 1	Splint	Cotter pin	Goupille fendue		x						3,2 X 28
27	00 900 214 0	6kt-Schraube	Hex head bolt	Boulon tête hex		x						M 8 X 55
28	00 215 442 0	Klinke	Ratchet	Béquille		x						
29	00 222 442 0	Druckfeder	Pressure spring	Ressort de pression		x						2 X 12 X 35,4
30	00 909 908 1	Sperrkantscheibe	Detent edged washer	Disque à bord d'arrêt		x						SKM 8
31	00 908 706 0	Sicherungsmutter	Locknut	Écrou hex		x						M 8

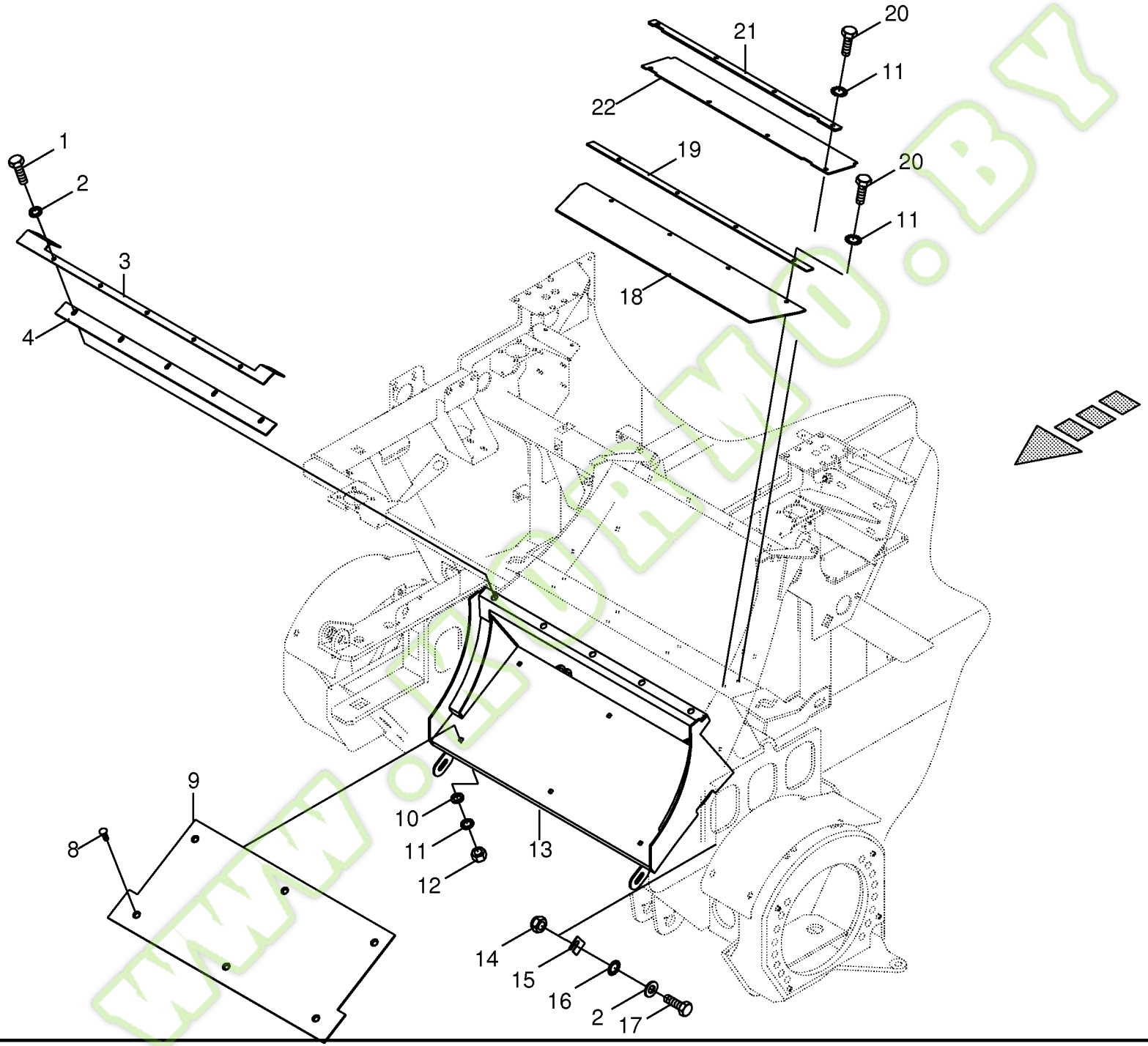

150 050 134 03 / 29.0

444 382 3

Kormo.by

Übergabeschacht
Transfer channel
Canal de transfert

744526 - 748000

BIG X 650

150 050 134 03

444 382 3 **29.0**

Pos.	ID-Nr.	Benennung	Description	Description	Masch.-Nr-							Bemerkung/Remarks/Remarque
1	00 900 656 0	6kt-Schraube	Hex head bolt	Boulon tête hex		x						M 12 X 30
2	00 909 910 1	Sperrkantscheibe	Detent edged washer	Disque à bord d'arrêt		x						SKM 12
3	20 021 933 0	Anschraubleiste	Screw-on strip	Aine visser		x						Lg.= 1102
4	00 228 066 3	Dichtung	Gasket	Joint		x						Lg.= 892
8	00 904 009 1	Senkschraube	Countersunkscrew	Vis à tête fraisée		x						M 10 X 25
9	00 215 644 0	Verschleissblech	Wearing plate	Tôle d'usure		x						
10	00 910 510 2	Scheibe	Washer	Rondelle		x						15 X 28 X 2,5
11	00 909 909 1	Sperrkantscheibe	Detent edged washer	Disque à bord d'arrêt		x						SKM 10
12	00 908 758 0	Sicherungsmutter	Locknut	Écrou hex		x						M 10
13	00 215 633 0	Übergang	Transition	Transition		x						
14	00 908 701 0	Sicherungsmutter	Locknut	Écrou hex		x						M 12
15	00 228 053 3	Beilage	Enclosure	Accompagnement		x						
16	00 910 320 0	Scheibe	Washer	Rondelle		x						13 X 30 X 6
17	00 900 302 1	6kt-Schraube	Hex head bolt	Boulon tête hex		x						M 12 X 50
18	00 217 593 1	Abdeckung	Cover	Couvercle		x						Lg.= 942
19	00 217 594 1	Klemmleiste	Clamping strap	Plaque de serrage		x						Lg.= 942
20	00 900 637 0	6kt-Schraube	Hex head bolt	Boulon tête hex		x						M 10 X 30
21	20 021 936 0	Klemmleiste	Clamping strap	Plaque de serrage		x						
22	00 228 107 4	Abdeckung -mitte oben	Cover -middle top	Couvercle -centre en haut		x						Lg.= 800

www.KORMO.BY

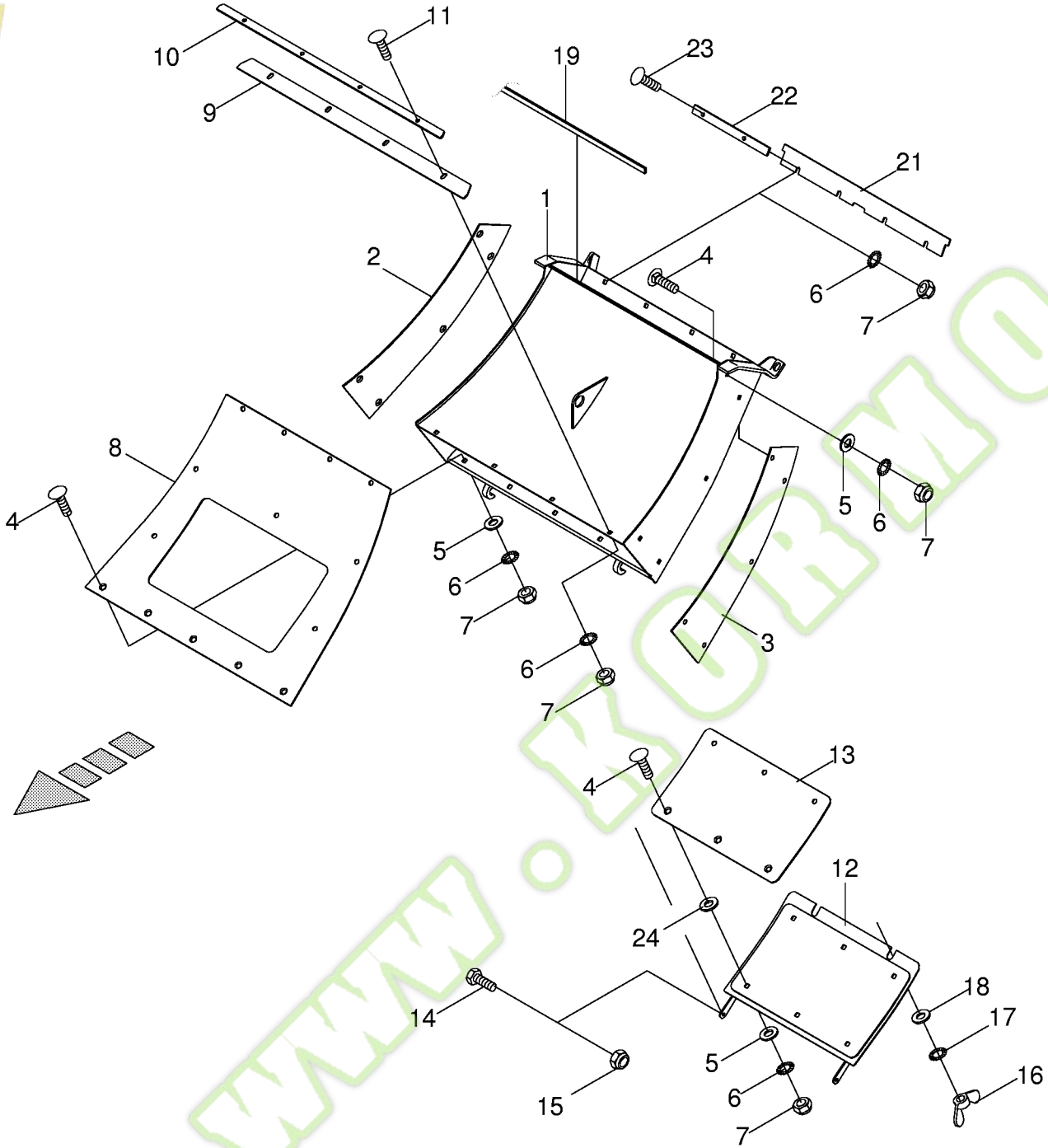

150 050 134 03 / 30.0

444 381 3

Kormo.by

Graskanal
Grass channel
Canal herbe

744526 - 748000

BIG X 650

150 050 134 03

444 381 3 **30.0**

Pos.	ID-Nr.	Benennung	Description	Description	Masch.-Nr-							Bemerkung/Remarks/Remarque
1	00 215 700 0	Graskanal	Grass slot trail	Canal d'herbe		x						
2	00 215 703 1	Verschleissblech -rechts	Wearing plate -right	Tôle d'usure -droite		x						
3	00 215 702 1	Verschleissblech -links	Wearing plate -left	Tôle d'usure -gauche		x						
4	00 904 058 0	Senkschraube	Countersunkscrew	Vis à tête fraisée		x						M 10 X 30
5	00 910 510 2	Scheibe	Washer	Rondelle		x						15 X 28 X 2,5
6	00 909 909 1	Sperrkantscheibe	Detent edged washer	Disque à bord d'arrêt		x						SKM 10
7	00 908 758 0	Sicherungsmutter	Locknut	Écrou hex		x						M 10
8	00 215 701 1	Verschleissblech -Boden	Wearing plate -Ground	Tôle d'usure -Fond		x						
9	00 215 675 0	Dichtung	Gasket	Joint		x						
10	00 215 676 0	Abdeckleiste	Cover plate	Tôle de recouvrement		x						Lg.= 760
11	00 904 745 1	Flachrundschraube	Coach bolt	Vis a tête bombée		x						M 10 X 30
12	00 215 705 0	Deckel	Cover	Couvercle		x						
13	00 215 704 1	Verschleissblech -Deckel	Wearing plate -Cover	Tôle d'usure -Couvercle		x						
14	00 900 614 0	6kt-Schraube	Hex head bolt	Boulon tête hex		x						M 8 X 20
15	00 908 706 0	Sicherungsmutter	Locknut	Écrou hex		x						M 8
16	00 909 312 2	Flügelmutter	Nut	Ecrou		x						M 12
17	00 909 910 1	Sperrkantscheibe	Detent edged washer	Disque à bord d'arrêt		x						SKM 12
18	00 910 609 0	Scheibe	Washer	Rondelle		x						13 X 37 X 3
19	00 938 695 1	Dichtungsprofil -Id.-Nr.= 1m	Rubber profile -Id.-no.= 1m	Joint profilé -Id.-no.= 1m		x						
21	00 215 710 0	Dichtgummi	Sealing rubber	Caoutchouc d'étanchéité		x						
22	00 219 511 2	Halteleiste	Support bar	Barre de support		x						Lg.= 297
23	90 000 054 0	Senkschraube	Countersunkscrew	Vis à tête fraisée		x						M10 X 40
24	00 910 803 0	Passscheibe	Shim ring	Cale		x						12 X 18 X 1,0

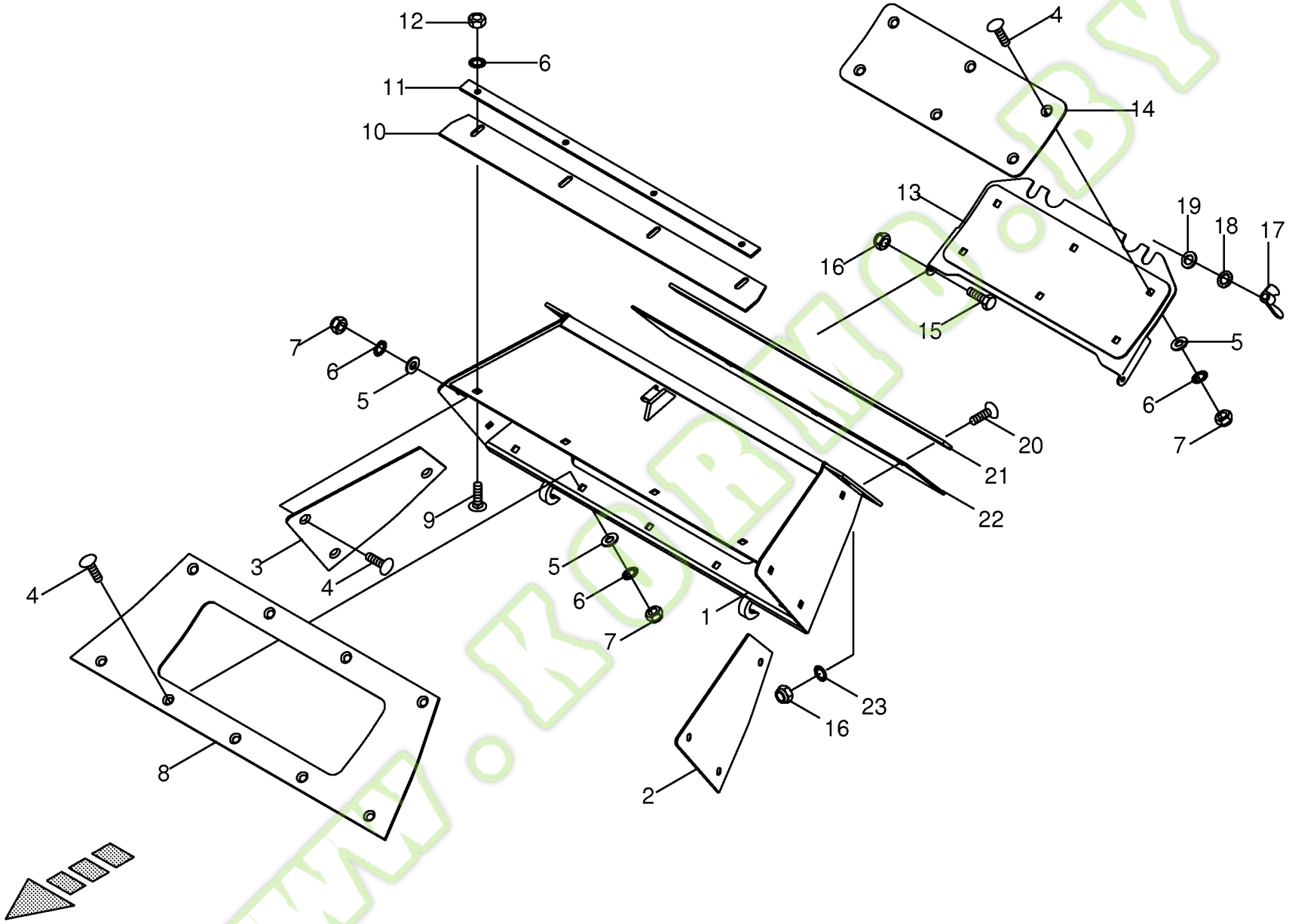

150 050 134 03 / 31.0

444 669 2

Kormo.by

Cräckerkanal -schwenkbar
Cracker duct -pivoting
Cracker conduit -pivotante

744526 - 748000

BIG X 650

150 050 134 03

444 669 2 **31.0**

Pos.	ID-Nr.	Benennung	Description	Description	Masch.-Nr-							Bemerkung/Remarks/Remarque
1	20 022 802 1	Cräckerkanal	Cracker duct	Cracker conduit		x						
2	20 022 812 0	Verschleissblech -links	Wearing plate -left	Tôle d'usure -gauche		x						
3	20 022 811 0	Verschleissblech -rechts	Wearing plate -right	Tôle d'usure -droite		x						
4	00 904 009 1	Senkschraube	Countersunkscrew	Vis à tête fraisée		x						M 10 X 25
5	00 910 510 2	Scheibe	Washer	Rondelle		x						15 X 28 X 2,5
6	00 909 909 1	Sperrkantscheibe	Detent edged washer	Disque à bord d'arrêt		x						SKM 10
7	00 908 758 0	Sicherungsmutter	Locknut	Écrou hex		x						M 10
8	20 022 821 0	Verschleissblech	Wearing plate	Tôle d'usure		x						
9	00 905 252 1	Flachrundschraube	Coach bolt	Vis a tête bombée		x						M 10 X 25
10	00 215 675 0	Dichtung	Gasket	Joint		x						
11	00 215 676 0	Abdeckleiste	Cover plate	Tôle de recouvrement		x						Lg.= 760
12	00 908 212 0	6kt-Mutter	Hex nut	Écrou hex		x						M 10
13	20 022 807 1	Deckel	Cover	Couvercle		x						
14	20 022 813 0	Verschleissblech	Wearing plate	Tôle d'usure		x						
15	00 900 617 0	6kt-Schraube	Hex head bolt	Boulon tête hex		x						M 8 X 30
16	00 908 706 0	Sicherungsmutter	Locknut	Écrou hex		x						M 8
17	00 909 312 2	Flügelmutter	Nut	Ecrou		x						M 12
18	00 909 910 1	Sperrkantscheibe	Detent edged washer	Disque à bord d'arrêt		x						SKM 12
19	00 910 609 0	Scheibe	Washer	Rondelle		x						13 X 37 X 3
20	00 905 232 1	Flachrundschraube	Coach bolt	Vis a tête bombée		x						M 8 X 25
21	20 023 529 0	Abdeckleiste	Cover plate	Tôle de recouvrement		x						
22	20 023 530 0	Dichtgummi	Sealing rubber	Caoutchouc d'étanchéité		x						
23	00 909 908 1	Sperrkantscheibe	Detent edged washer	Disque à bord d'arrêt		x						SKM 8

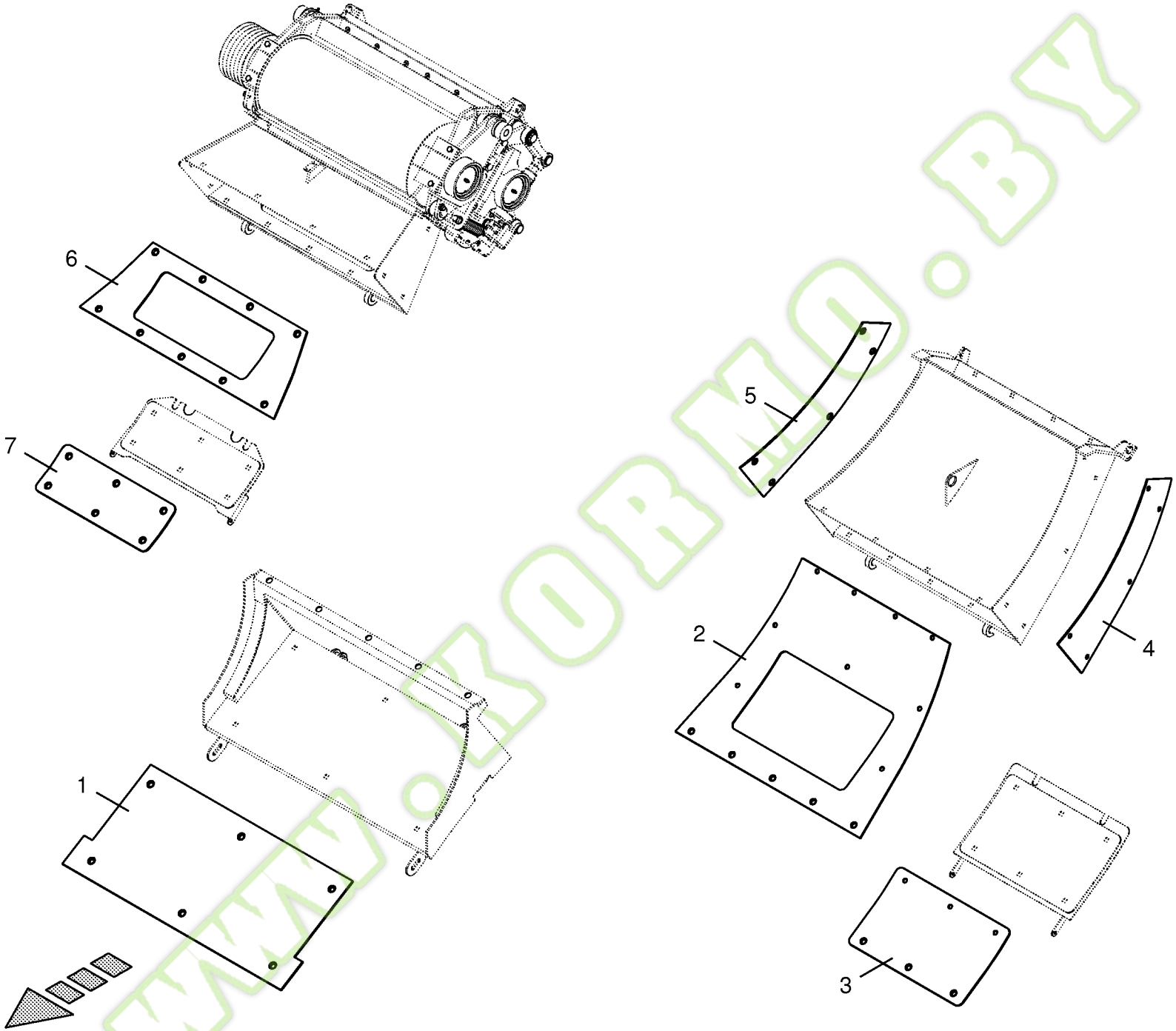

150 050 134 03 / 32.0

150 325 476 03

kormo.by
WWW.KORMO.BY

Kormo.by

Verschleissbleche -HD Teile -hochverschleissfest
Wearing plates -HD parts
Tôles d'usure -HD parties

744526 - 748000

BIG X 650

150 050 134 03

150 325 476 3 **32.0**

Pos.	ID-Nr.	Benennung	Description	Description	Masch.-Nr-							Bemerkung/Remarks/Remarque
1	20 022 903 0	Verschleissblech	Wearing plate	Tôle d'usure		x						
2	20 022 904 0	Verschleissblech -Graskanal	Wearing plate -grass channel	Tôle d'usure -canal herbe		x						
3	20 022 905 0	Verschleissblech -Graskanal	Wearing plate -grass channel	Tôle d'usure -canal herbe		x						
4	20 022 910 0	Verschleissblech -Graskanal	Wearing plate -grass channel	Tôle d'usure -canal herbe		x						
5	20 022 911 0	Verschleissblech -Graskanal	Wearing plate -grass channel	Tôle d'usure -canal herbe		x						
6	20 023 198 0	Verschleissblech -Cräckerkanal	Wearing plate -cracker duct	Tôle d'usure -cracker conduit		x						
7	20 023 199 0	Verschleissblech -Cräckerkanal	Wearing plate -cracker duct	Tôle d'usure -cracker conduit		x						

www.KORMO.BY

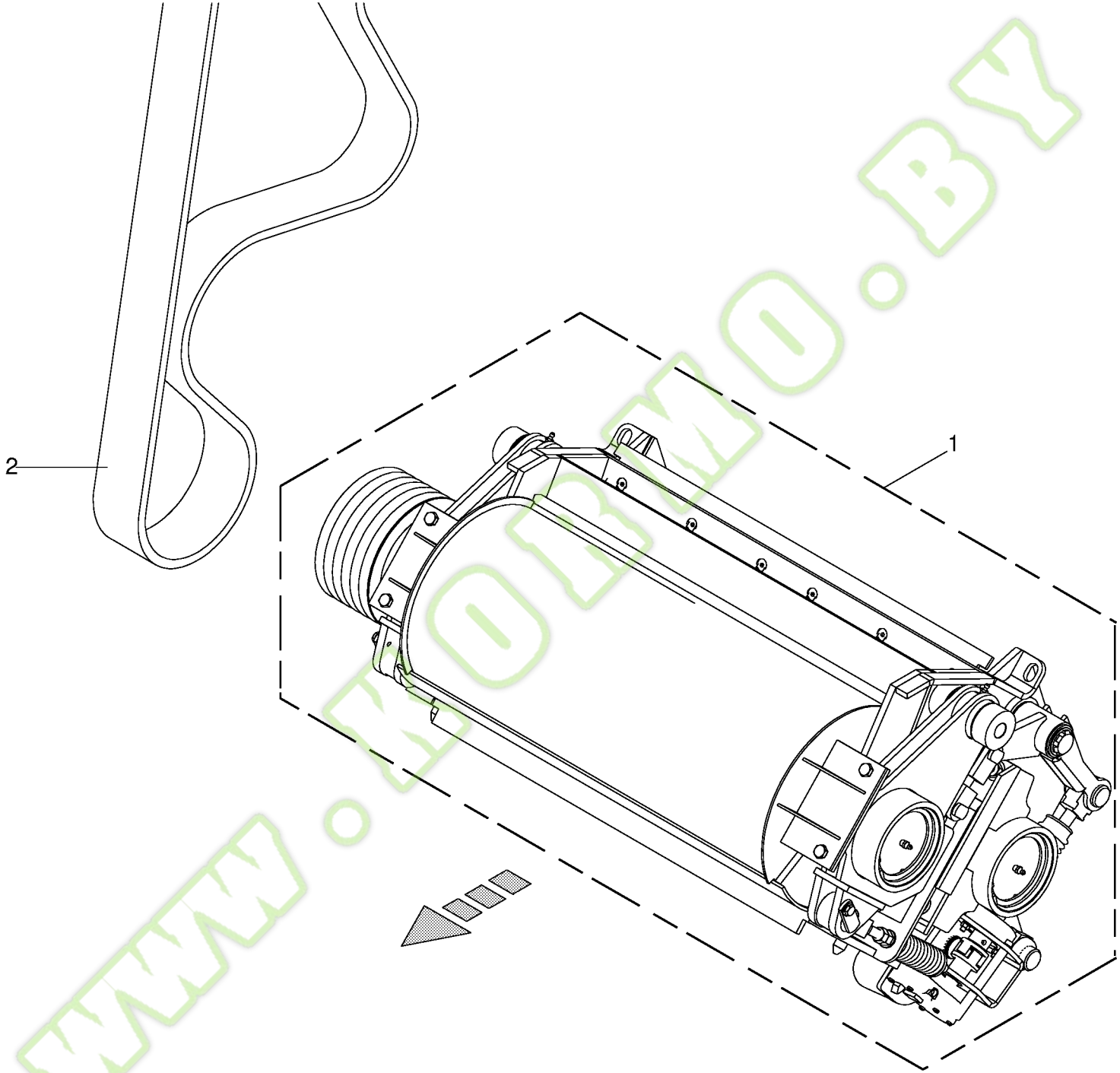

150 050 134 03 / 33.0

Kormo.by

Kornconditioner kpl. Tafel 34 - 40
Grain conditioner cpl.
Corncracker cpl.

744526 - 748000

150 050 134 03

443 100 1 **33.0**

Pos.	ID-Nr.	Benennung	Description	Description	Masch.-Nr-	BIG x 650						Bemerkung/Remarks/Remarque
1	00 215 854 3	Kornconditioner	Grain conditioner	Conditionneur de grain	744526 - 745500	x						Z= 123
	00 219 312 8	Kornconditioner	Grain conditioner	Conditionneur de grain	744526 - 745500	x						Z= 144
	00 214 129 2	Kornconditioner	Grain conditioner	Conditionneur de grain	744526 - 745500	x						Z= 166
	20 023 604 0	Kornconditioner	Grain conditioner	Conditionneur de grain	745501 -	x						Z= 123
	20 023 603 0	Kornconditioner	Grain conditioner	Conditionneur de grain	745501 -	x						Z= 144
	20 023 605 0	Kornconditioner	Grain conditioner	Conditionneur de grain	745501 -	x						Z= 166
2	00 216 880 0	Kraftband	Power band	Bande de force		x						6 HA Lg.= 2950

www.KORMO.BY

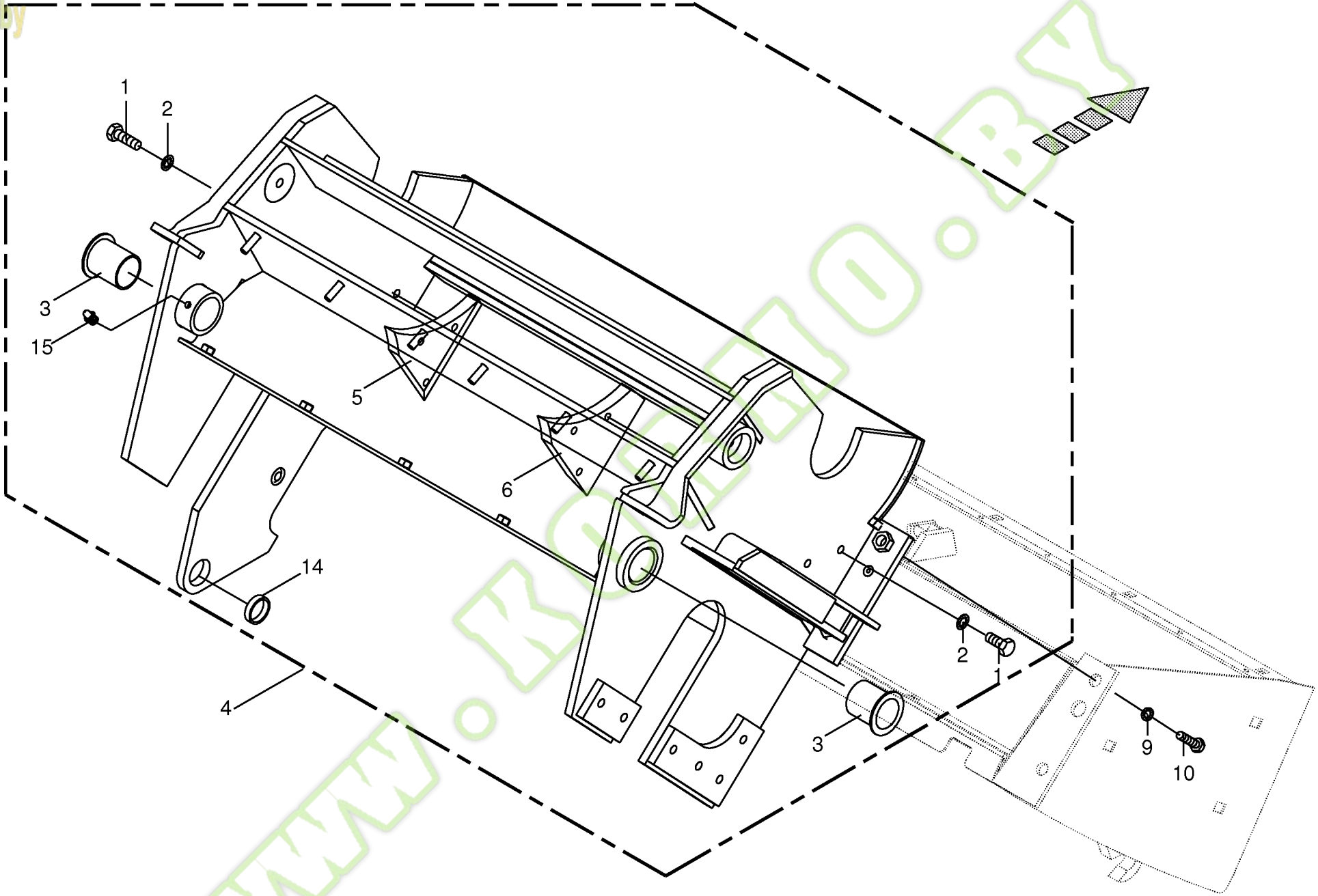

150 050 134 03 / 34.0

444 634 4

Kormo.by

Cräckergehäuse
Cracker housing
Cracker coffret

744526 - 748000

BIG x 650

150 050 134 03

444 634 4 **34.0**

Pos.	ID-Nr.	Benennung	Description	Description	Masch.-Nr-							Bemerkung/Remarks/Remarque
1	00 900 616 0	6kt-Schraube	Hex head bolt	Boulon tête hex		x						M 8 X 25
2	00 909 908 1	Sperrkantscheibe	Detent edged washer	Disque à bord d'arrêt		x						SKM 8
3	00 935 337 0	Kragenbuchse	Collar socket	Douille à col		x						35 X 39 / 50 X 45
4	20 023 254 0	Cräckergehäuse	Cracker housing	Cracker coffret		x						
5	00 219 966 1	Keil -links	Key -left	Clavette -gauche		x						
6	00 219 967 1	Keil -rechts	Key -right	Clavette -droite		x						
9	00 909 910 1	Sperrkantscheibe	Detent edged washer	Disque à bord d'arrêt		4						SKM 12
10	00 900 656 0	6kt-Schraube	Hex head bolt	Boulon tête hex		4						M 12 X 30
14	00 215 502 0	Buchse	Bushing	Douille		x						Rd. 35 X 10
15	00 919 105 0	Kegelschmiernippel	Grease niple	Graisseur à cone		x						AM 8 X 1

www.KORMO.BY

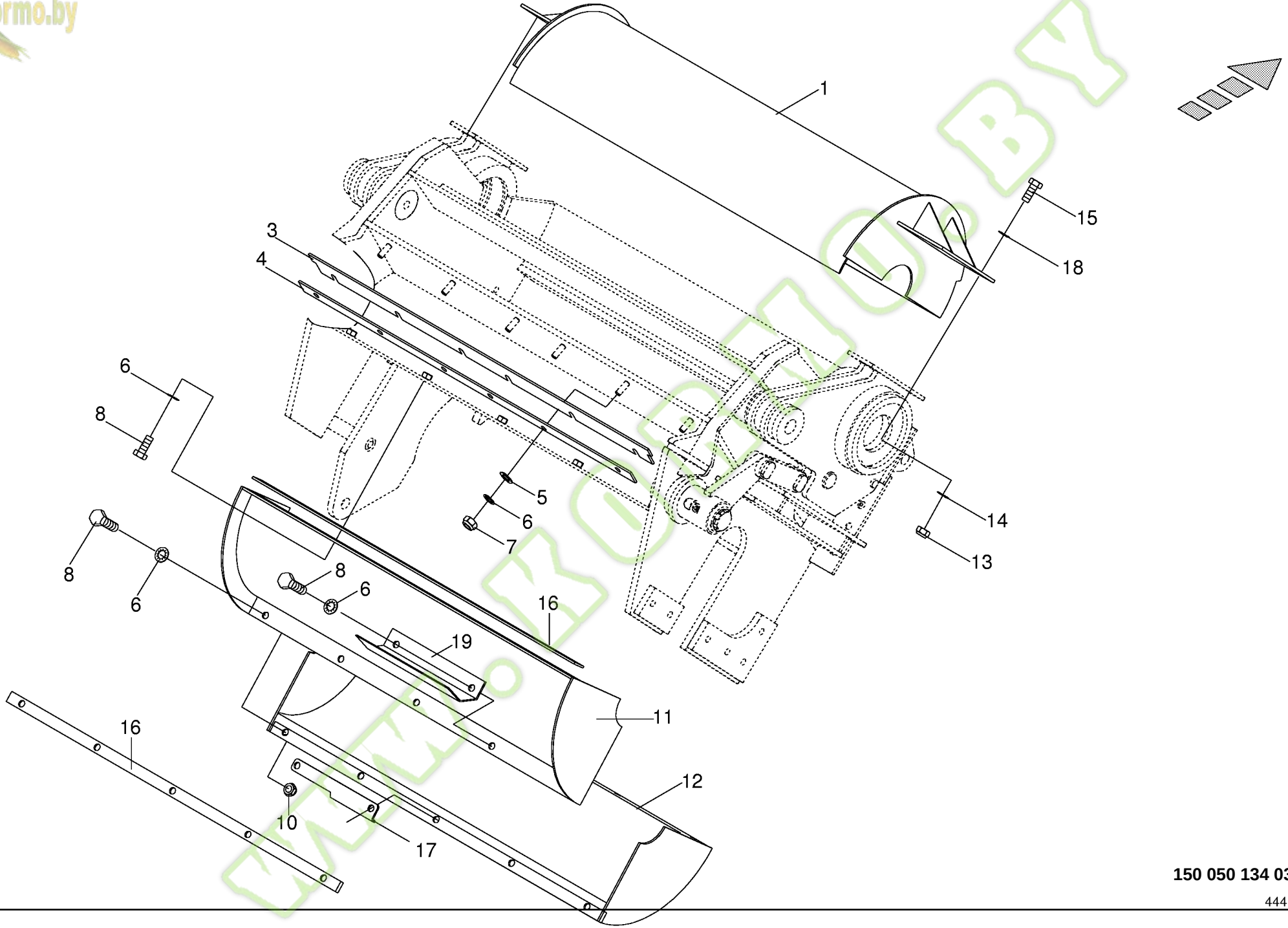

150 050 134 03 / 35.0

444 633 6

Kormo.by

Walzenschale
Roller basin
Bol de rouleau

744526 - 748000

BIG X 650

150 050 134 03

444 633 6 **35.0**

Pos.	ID-Nr.	Benennung	Description	Description	Masch.-Nr-							Bemerkung/Remarks/Remarque
1	00 226 425 4	Walzenschale -vorne	Roller basin -front	Bol de rouleau -devant		x						
3	00 226 541 2	Dichtung	Gasket	Joint		x						Lg.= 675
4	00 226 540 2	Leiste	Strip	Barette		x						Lg.= 650
5	00 910 413 0	Scheibe	Washer	Rondelle		x						8,4 X 17 X 1,6
6	00 909 908 1	Sperrkantscheibe	Detent edged washer	Disque à bord d'arrêt		x						SKM 8
7	00 908 210 0	6kt-Mutter	Hex nut	Écrou hex		x						M 8
8	00 900 616 0	6kt-Schraube	Hex head bolt	Boulon tête hex		x						M 8 X 25
	00 900 614 0	6kt-Schraube	Hex head bolt	Boulon tête hex		x						M 8 X 20
10	00 908 706 0	Sicherungsmutter	Locknut	Écrou hex		x						M 8
11	00 226 419 3	Walzenschale -hinten oben	Roller basin -back top	Bol de rouleau -derrière en haut		x						
12	00 350 993 2	Walzenschale -hinten unten	Roller basin -back below	Bol de rouleau -derrière en bas		x						
13	00 908 758 0	Sicherungsmutter	Locknut	Écrou hex		x						M 10
14	00 909 909 1	Sperrkantscheibe	Detent edged washer	Disque à bord d'arrêt		x						SKM 10
15	00 900 637 0	6kt-Schraube	Hex head bolt	Boulon tête hex		x						M 10 X 30
16	00 216 887 0	Dichtung	Gasket	Joint		x						Lg.= 654
17	00 360 095 0	Halter	Support	Cadre support		x						
18	00 910 353 0	Scheibe	Washer	Rondelle		x						11 X 34 X 3
19	20 020 442 0	Anlageblech	Fitting plate	Plaque d'adaption		x						

www.kormo.by

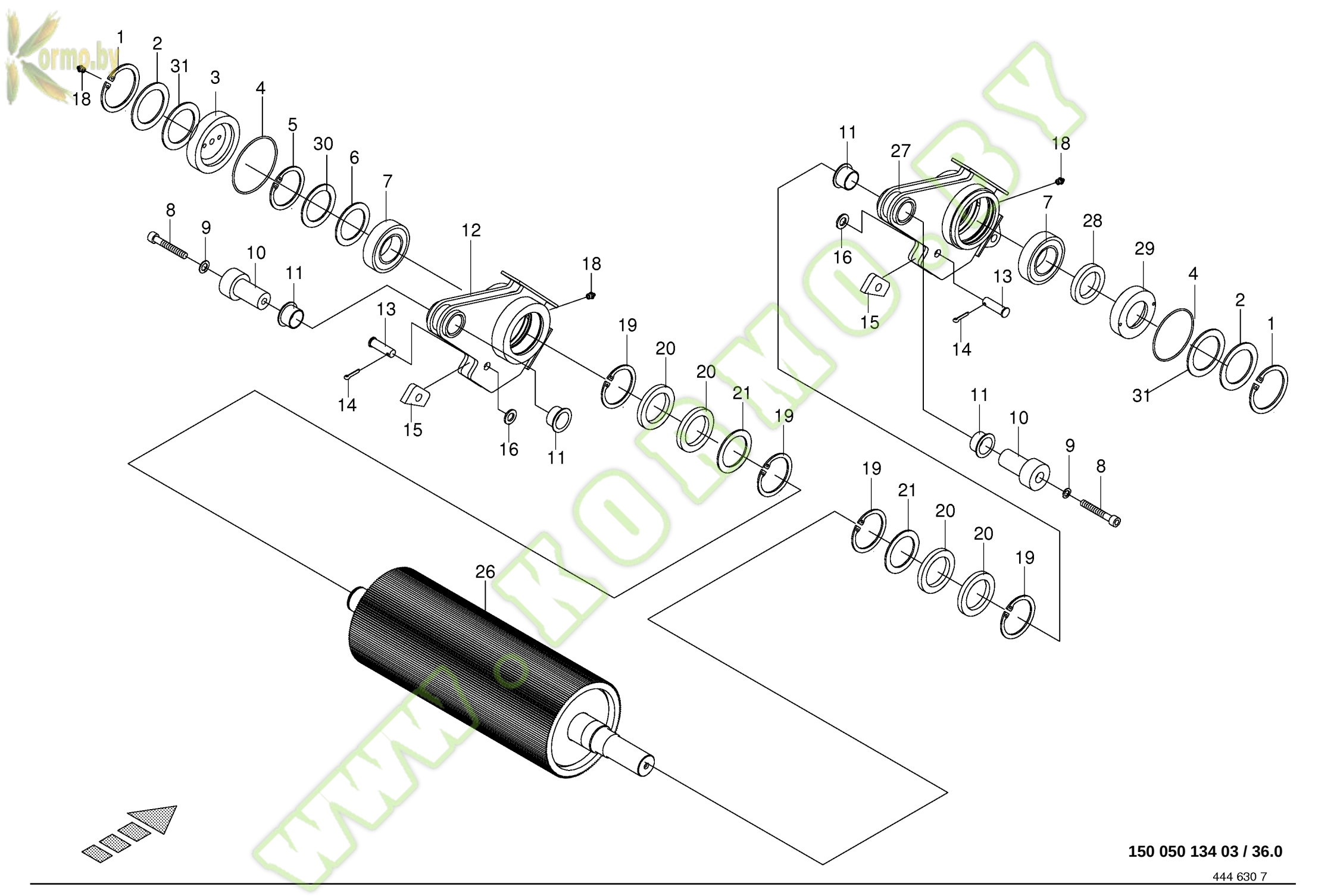

150 050 134 03 / 36.0

Kormo.by

Walze vorne
Roller front
Rouleau avant

744526 - 748000

150 050 134 03

444 630 7 **36.0**

Pos.	ID-Nr.	Benennung	Description	Description	Masch.-Nr-	BIG X 650						Bemerkung/Remarks/Remarque
1	00 911 691 0	Sicherungsring	Circlip	Circlip		x						110 X 4,0
2	00 910 716 0	Stützscheibe	Supporting disc	Rondelle diélectrique		x						S 90 X 110 X 3,5
3	00 223 562 3	Deckel -links	Cover -left	Couvercle -gauche		x						Rd. 120 X 23
4	00 937 577 0	O-Ring	O-ring	Joint torique		x						110 X 3
5	00 911 561 0	Sicherungsring	Circlip	Circlip		x						A 60 X 2
6	00 910 740 1	Stützscheibe	Supporting disc	Rondelle diélectrique		x						S 60 X 75 X 3,0
7	00 931 914 0	Pendelrollenlager	Pendular roller bearing	Roulement à galets rouleaux pendulaire		x						22212 ES
8	00 903 148 1	Zylinderschraube	Allen screw	Vis tête cylindrique		x						M 12 X 80
9	00 909 911 0	Sperrkantscheibe	Detent edged washer	Disque à bord d'arrêt		x						SKZ 12
10	00 223 526 3	Lagerzapfen	Bearing bolt	Tourillon		x						Rd. 55 X 94
11	00 935 336 0	Kragenbuchse	Collar socket	Douille à col		x						
12	00 219 428 5	Lagergehäuse -links	Bearing housing -left	Cage de roulement -gauche		x						
13	00 916 381 2	Bolzen	Pin	Boulon		x						Rd. 16 X 45
14	00 912 067 1	Splint	Cotter pin	Goupille fendue		x						4 X 32
15	00 226 448 1	Gleitstein	Slide block	Pièces de glissement		x						
16	00 910 303 1	Scheibe	Washer	Rondelle		x						17 X 30 X 3
18	00 919 105 0	Kegelschmiernippel	Grease niple	Graisseur à cone		x						AM 8 X 1
19	00 911 686 0	Sicherungsring	Circlip	Circlip		x						100 X 3,0
20	00 936 019 1	Radial-Wellendichtring	Radial-shaft sealing ring	Radial-bague d'étanchéité		x						BA 70 X 100 X 10
21	00 910 746 0	Stützscheibe	Supporting disc	Rondelle diélectrique		x						S 80 X 100 X 3,5
26	00 226 462 3	Walze	Roller	Rouleau		x						Z= 144
	00 215 659 1	Walze	Roller	Rouleau		x						Z= 123
	00 214 030 1	Walze	Roller	Rouleau		x						Z= 166
	20 022 113 0	Walze -verchromt	Roller -chromed	Rouleau -chromé		x						Z= 123
	20 022 114 0	Walze -verchromt	Roller -chromed	Rouleau -chromé		x						Z= 144
27	00 219 424 5	Lagergehäuse -rechts	Bearing housing -right	Cage de roulement -droite		x						
28	00 936 058 0	Radial-Wellendichtring	Radial-shaft sealing ring	Radial-bague d'étanchéité		x						CS 55 X 80 X 10
29	00 223 464 1	Deckel -rechts	Cover -right	Couvercle -droite		x						Rd. 120 X 23
30	00 911 002 0	Passscheibe	Shim ring	Cale		x						60 X 75 X 0,3
	00 911 003 0	Passscheibe	Shim ring	Cale		x						60 X 75 X 0,5
31	00 910 851 1	Passscheibe	Shim ring	Cale		x						90 X 110 X 0,1
	00 910 849 0	Passscheibe	Shim ring	Cale		x						90 X 110 X 0,5

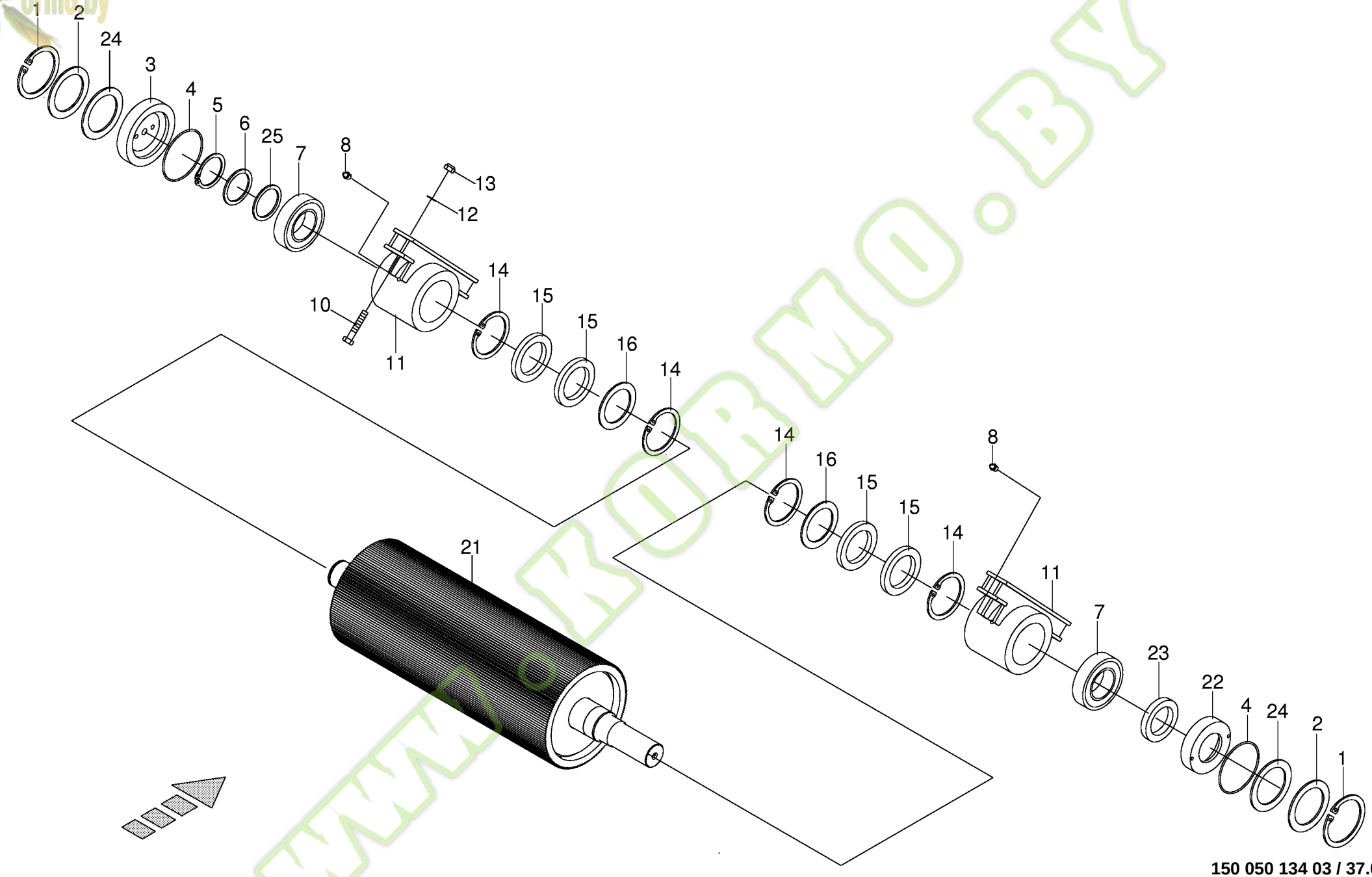

150 050 134 03 / 37.0

kormo.by
www.KORMO.BY

Kormo.by

Walze hinten
Roller
Rouleau

744526 - 748000

BIG x 650

150 050 134 03

444 629 6 **37.0**

Pos.	ID-Nr.	Benennung	Description	Description	Masch.-Nr-							Bemerkung/Remarks/Remarque
1	00 911 691 0	Sicherungsring	Circlip	Circlip		x						110 X 4,0
2	00 910 716 0	Stützscheibe	Supporting disc	Rondelle diélectrique		x						S 90 X 110 X 3,5
3	00 223 562 3	Deckel -links	Cover -left	Couvercle -gauche		x						Rd. 120 X 23
4	00 937 577 0	O-Ring	O-ring	Joint torique		x						110 X 3
5	00 911 561 0	Sicherungsring	Circlip	Circlip		x						A 60 X 2
6	00 910 740 1	Stützscheibe	Supporting disc	Rondelle diélectrique		x						S 60 X 75 X 3,0
7	00 931 914 0	Pendelrollenlager	Pendular roller bearing	Roulement à galets rouleaux pendulaire		x						22212 ES
8	00 919 105 0	Kegelschmiernippel	Grease niple	Graisseur à cone		4						AM 8 X 1
10	00 900 302 1	6kt-Schraube	Hex head bolt	Boulon tête hex		x						M 12 X 50
11	00 219 433 3	Lagergehäuse	Bearing housing	Cage de roulement		x						
12	00 909 910 1	Sperrkantscheibe	Detent edged washer	Disque à bord d'arrêt		x						SKM 12
13	00 908 701 0	Sicherungsmutter	Locknut	Écrou hex		x						M 12
14	00 911 686 0	Sicherungsring	Circlip	Circlip		x						100 X 3,0
15	00 936 019 1	Radial-Wellendichtring	Radial-shaft sealing ring	Radial-bague d'étanchéité		x						BA 70 X 100 X 10
16	00 910 746 0	Stützscheibe	Supporting disc	Rondelle diélectrique		x						S 80 X 100 X 3,5
21	00 226 462 3	Walze	Roller	Rouleau		x						Z= 144
	00 215 659 1	Walze	Roller	Rouleau		x						Z= 123
	00 214 030 1	Walze	Roller	Rouleau		x						Z= 166
	20 022 113 0	Walze -verchromt	Roller -chromed	Rouleau -chromé		x						Z= 123
	20 022 114 0	Walze -verchromt	Roller -chromed	Rouleau -chromé		x						Z= 144
22	00 223 464 1	Deckel -rechts	Cover -right	Couvercle -droite		x						Rd. 120 X 23
23	00 936 058 0	Radial-Wellendichtring	Radial-shaft sealing ring	Radial-bague d'étanchéité		x						CS 55 X 80 X 10
24	00 910 851 1	Passscheibe	Shim ring	Cale		x						90 X 110 X 0,1
	00 910 849 0	Passscheibe	Shim ring	Cale		x						90 X 110 X 0,5
25	00 911 002 0	Passscheibe	Shim ring	Cale		x						60 X 75 X 0,3
	00 911 003 0	Passscheibe	Shim ring	Cale		x						60 X 75 X 0,5

www.KORMO.BY

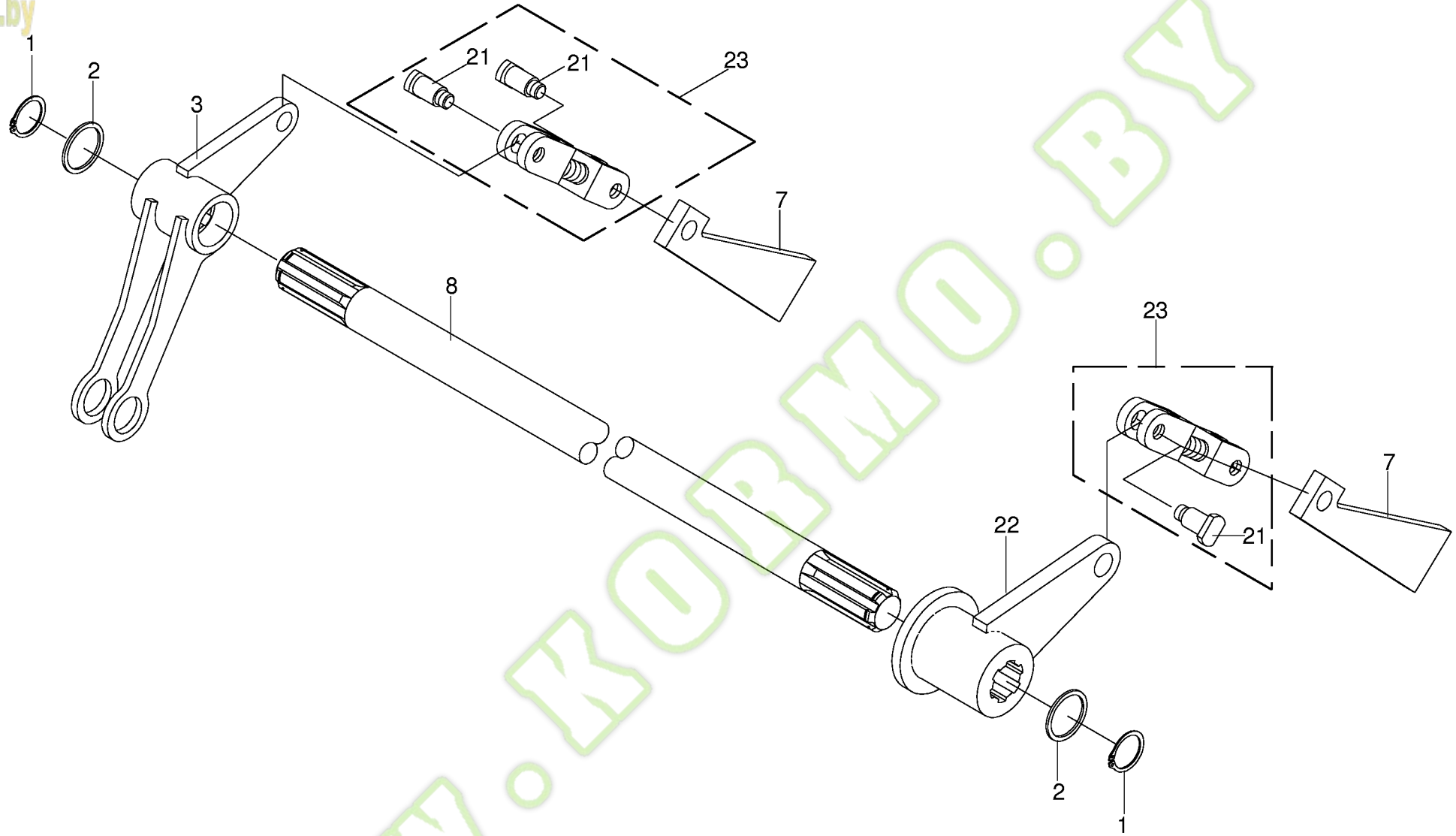

150 050 134 03 / 38.0

kormo.by
www.KORMO.BY

Kormo.by

Verstellwelle
Adjustment mandril
Onde de regler

744526 - 748000

BIG X 650

150 050 134 03

444 631 3 **38.0**

Pos.	ID-Nr.	Benennung	Description	Description	Masch.-Nr-							Bemerkung/Remarks/Remarque
1	00 911 532 0	Sicherungsring	Circlip	Circlip		x						A 34 X 1,5
2	00 911 136 1	Passscheibe	Shim ring	Cale		x						35 X 45 X 2,0
3	00 226 480 3	Hebel -links	Lever -left	Levier -gauche		x						
7	00 219 297 2	Keil	Key	Clavette		x						
8	00 226 504 2	Verstellwelle	Adjustment mandril	Onde de regler		x						Rd. 35 X 861,3
21	00 226 592 0	Koppelschraube	Coupler screw	Boulon de coupler		x						
22	00 219 431 1	Hebel -rechts	Lever -right	Levier -droite		x						
23	00 216 864 0	Koppel -kpl.	Coupler -cpl.	Pâture -cpl.		x						

www.KORMO.BY

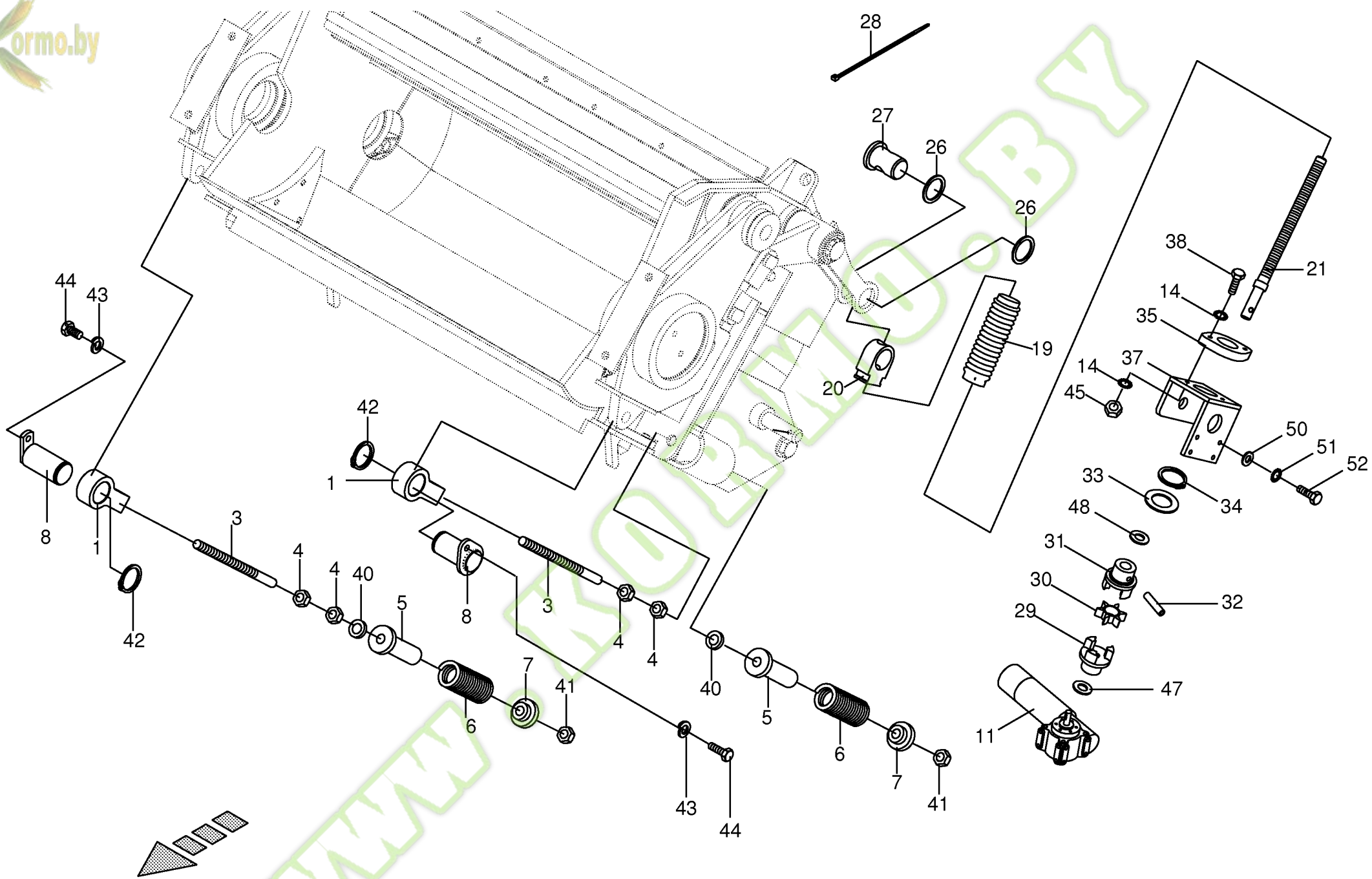

150 050 134 03 / 39.0

444 632 7

Kormo.by

E-Motor und Spannspille
E-motor and
E-moteur et

744526 - 748000

BIG X 650

150 050 134 03

444 632 7 **39.0**

Pos.	ID-Nr.	Benennung	Description	Description	Masch.-Nr-							Bemerkung/Remarks/Remarque
1	00 219 298 2	Auge	Eyelet	Oeillet		x						
3	00 226 479 1	Spindel	Spindle	Fuseau		x						M 12 X 230
4	00 908 215 0	6kt-Mutter	Hex nut	Écrou hex		x						M 12
5	00 219 296 0	Buchse	Bushing	Douille		x						Rd. 40 X 80
6	00 219 295 0	Druckfeder	Pressure spring	Ressort de pression		x						6,3 X 31,7 X 113
7	00 219 286 0	Scheibe	Washer	Rondelle		x						Rd. 40 X 10
8	00 226 478 3	Bolzen	Pin	Boulon		x						
11	20 022 895 0	Cräckermotor	Cracker motor	Cracker moteur		x						
14	00 909 906 1	Sperrkantscheibe	Detent edged washer	Disque à bord d'arrêt		x						SKM 6
19	00 940 091 0	Faltenbalg	Bellows	Soufflet		x						
20	00 224 383 1	Balgaufnahme	Bellows retainer	Enregistrement de dépouille		x						
21	00 219 288 5	Gewindespindel	Threaded spindle	Broche filetèe		x						Rd. 20 X 285
26	00 226 535 1	Scheibe	Washer	Rondelle		x						Rd. 40/31 X 2
27	00 226 529 1	Gewindebolzen	Threaded bolt	Boulon fileté		x						Rd. 40 X 50
28	00 922 673 1	Kabelbinder	Cable band	Collier de serrage		x						Lg.= 100
29	00 154 454 1	Rotex-Kupplung	Rotex-clutch	Rotex-accouplement		x						
30	00 938 928 1	Zahnkranz	Tooth rim	Couronne dentée		x						
31	00 231 009 0	Kupplung	Clutch	Accouplement		x						
32	00 912 641 2	Spannstift	Roll pin	Goupille de serrage		x						6 X 30
33	00 910 702 1	Stützscheibe	Supporting disc	Rondelle diélectrique		x						S 30 X 42 X 2,5
34	00 911 504 0	Sicherungsring	Circlip	Circlip		x						A 30 X 2,0
35	00 934 039 0	Flanschlager	Flange bearing	Palier a bride		x						FLCTEY 15
37	20 022 901 0	Motoraufnahme	Motor retainer	Enregistrement du moteur		x						
38	00 900 200 0	6kt-Schraube	Hex head bolt	Boulon tête hex		x						M 6 X 30
40	00 910 506 1	Scheibe	Washer	Rondelle		x						13 X 24 X 2,5
41	00 908 701 0	Sicherungsmutter	Locknut	Écrou hex		x						M 12
42	00 911 538 0	Sicherungsring	Circlip	Circlip		x						A 32 X 1,5
43	00 909 908 1	Sperrkantscheibe	Detent edged washer	Disque à bord d'arrêt		x						SKM 8
44	00 900 612 0	6kt-Schraube	Hex head bolt	Boulon tête hex		x						M 8 X 16
45	00 908 704 1	Sicherungsmutter	Locknut	Écrou hex		x						M 6
47	00 910 510 2	Scheibe	Washer	Rondelle		x						15 X 28 X 2,5
48	00 910 414 0	Scheibe	Washer	Rondelle		x						10,5 X 21 X 2
50	00 910 500 1	Scheibe	Washer	Rondelle		x						5,3 X 10 X 1
51	00 910 031 0	Federring	Spring washer	Rondelle elastique		x						B 5
52	00 900 292 0	6kt-Schraube	Hex head bolt	Boulon tête hex		x						M 5 X 16

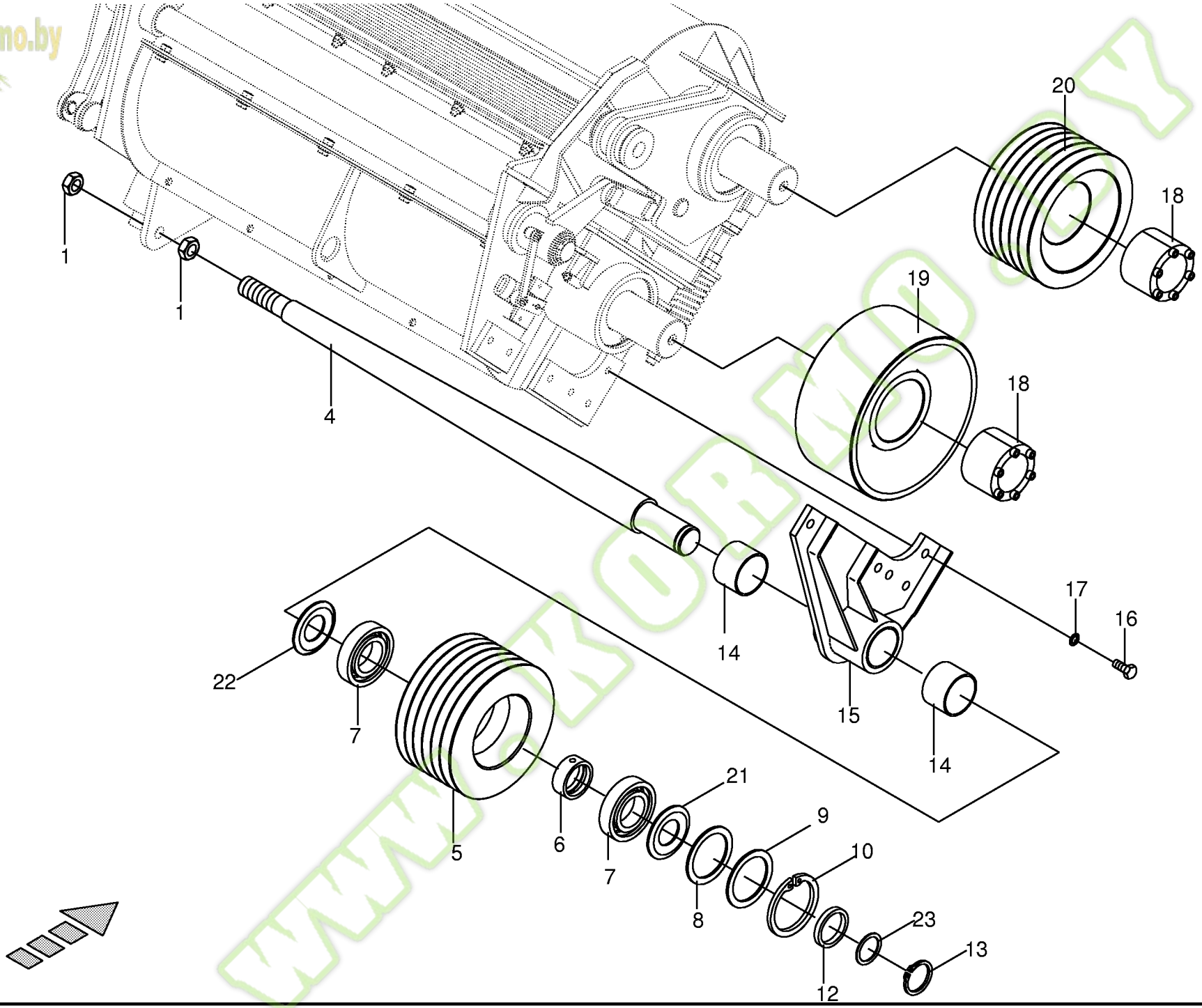

150 050 134 03 / 40.0

444 635 6

Kormo.by

Umlenkscheibe
Pulley for changing directions
Poilie de renvoi

744526 - 748000

BIG x 650

150 050 134 03

444 635 6 **40.0**

Pos.	ID-Nr.	Benennung	Description	Description	Masch.-Nr-	BIG x 650						Bemerkung/Remarks/Remarque
1	00 908 039 1	6kt-Mutter	Hex nut	Écrou hex		x						M 30
4	00 215 506 2	Achse	Axle	Essieu		x						Rd. 55 X 921,5
5	00 224 231 4	Umlenkrolle	Deflexion pulley	Rouleau de détournement		x						Rd. 186
6	00 350 963 3	Zwischenring	Intermediate ring	Bague intermédiaire		x						54 X 5,6 X 30
7	90 000 196 0	Rillenkugellager	Grooved ball bearing	Roulement à gorge		x						6309 2 RS C3
8	00 910 720 0	Stützscheibe	Supporting disc	Rondelle diélectrique		x						90 X 100 X 3,5
9	00 910 991 0	Passscheibe	Shim ring	Cale		x						80 X 100 X 0,1
	00 910 992 0	Passscheibe	Shim ring	Cale		x						80 X 100 X 0,3
10	00 911 686 0	Sicherungsring	Circlip	Circlip		x						100 X 3,0
12	00 219 438 0	Distanzbuchse	Spacer bushing	Entretoise prise femelle		x						51 X 3.6 X 6.5
13	00 911 549 1	Sicherungsring	Circlip	Circlip		x						A 45 X 1,75
14	00 935 342 0	Lagerbuchse	Bearing bush	Coussinet		x						55 X 60 X 40
15	00 350 952 1	Lagerplatte -inkl. Buchse	Bearing plate -incl. bushing	Taque d'appui -incl. douille		x						
16	00 900 656 0	6kt-Schraube	Hex head bolt	Boulon tête hex		x						M 12 X 30
17	00 909 910 1	Sperrkantscheibe	Detent edged washer	Disque à bord d'arrêt		x						SKM 12
18	00 940 137 0	Spannsatz -35 Nm	Set of tensioning parts -35 Nm	Jeu d'éléments tendeurs -35 Nm		x						Rd. 55 X 85
19	00 226 533 2	Umlenkrolle	Deflexion pulley	Rouleau de détournement		x						Rd. 206
20	00 226 532 2	Riemenscheibe	Pulley	Poulie		x						Rd. 186
21	00 937 035 0	Nilos-Ring	Nilos-ring	Nilos-Rondelle d'etancheite		x						6309 ZJV
22	00 937 034 0	Nilos-Ring	Nilos-ring	Nilos-Rondelle d'etancheite		x						6309 ZAV
23	00 910 894 0	Passscheibe	Shim ring	Cale		x						45 X 55 X 0,3

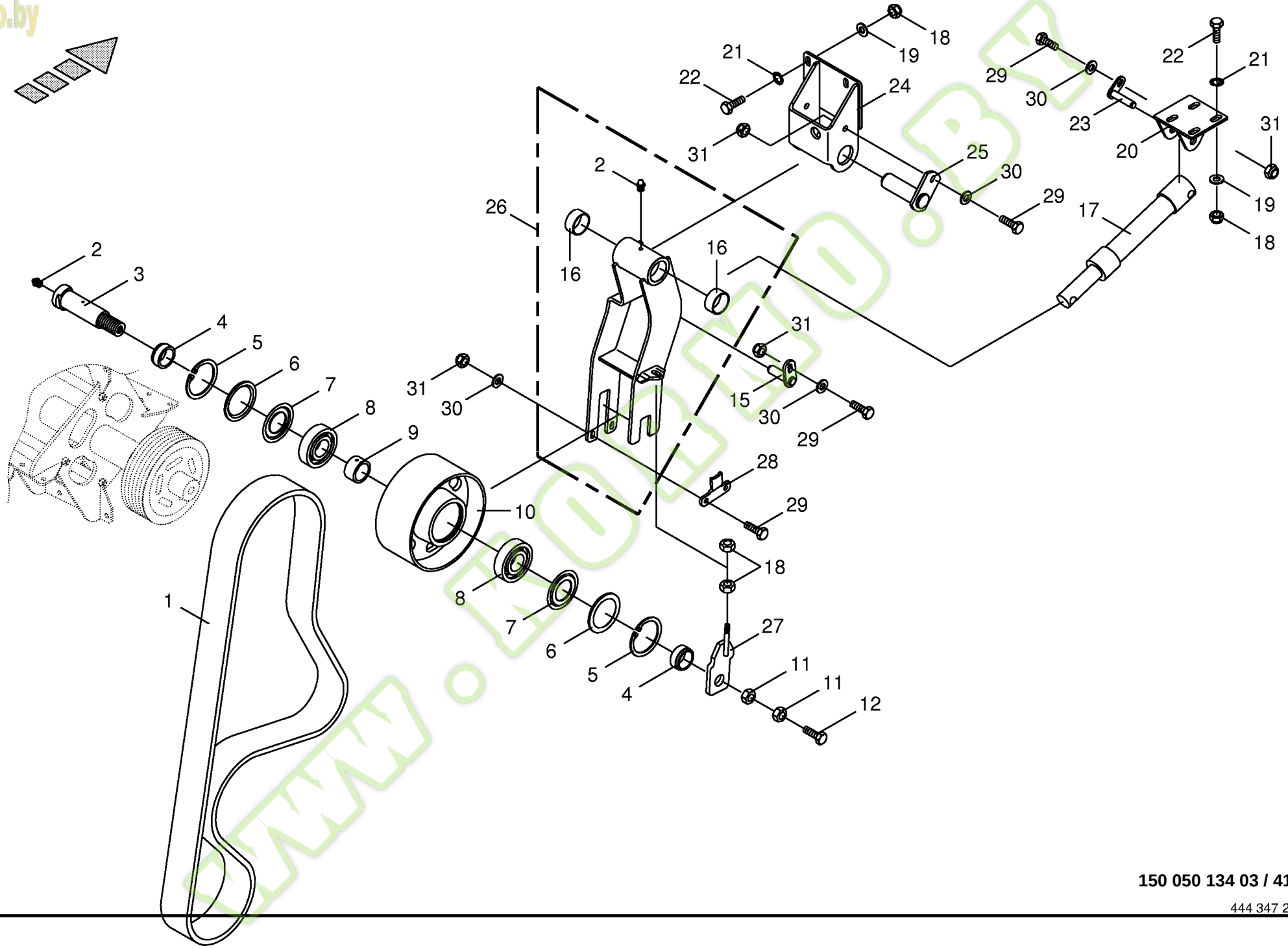

150 050 134 03 / 41.0

444 347 2

Kormo.by

Cräckertrieb/Spanneinheit
Cracker drive / tensioning device
Entraînem.écalateur de grains / tendeur

744526 - 748000

BIG x 650

150 050 134 03

444 347 2 **41.0**

Pos.	ID-Nr.	Benennung	Description	Description	Masch.-Nr-							Bemerkung/Remarks/Remarque
1	00 216 880 0	Kraftband	Power band	Bande de force		x						6 HA Lg.= 2950
2	00 919 105 0	Kegelschmiernippel	Grease niple	Graisseur à cone		x						AM 8 X 1
3	00 224 440 4	Aufnahmedorn	Arbor	Ardillion d'enregistrement		x						Rd. 45 X 161
4	00 224 439 0	Buchse	Bushing	Douille		x						44,5 X 6,3 X 16
5	00 911 673 0	Sicherungsring	Circlip	Circlip		x						80 X 2,5
6	00 937 015 0	Nilos-Ring	Nilos-ring	Nilos-Rondelle d'etancheite		x						6307 ZJV
7	00 937 014 0	Nilos-Distanzring	Nilos-Spacer ring	Nilos-Bague d'ecartement		x						J 80
8	00 930 467 0	Rillenkugellager	Grooved ball bearing	Roulement à gorge		x						6307 RS
9	00 224 438 2	Buchse	Bushing	Douille		x						44,5 X 6,3 X 34
10	00 224 209 3	Spannrolle	Jockey pulley	Galet tendeur		x						Rd. 200
11	00 908 536 4	6kt-Mutter	Hex nut	Écrou hex		x						M 27 X 1,5
12	00 902 138 0	6kt-Schraube	Hex head bolt	Boulon tête hex		x						M 8 X 1 X 10
15	00 217 955 1	Aufnahmedorn	Arbor	Ardillion d'enregistrement		x						Rd. 15 X 55
16	00 935 332 0	Lagerbuchse	Bearing bush	Coussinet		x						Rd. 40 X 44 X 20
17	00 222 110 1	Hydraulikzylinder	Hydraulic cylinder	Vérin hydraulique		x						Ez 30/35 X 110/258
	00 918 771 0	Dichtungssatz	Sealing set	Jeu de joints		x						Ez 30/35
18	00 908 212 0	6kt-Mutter	Hex nut	Écrou hex		x						M 10
19	00 910 361 1	Scheibe	Washer	Rondelle		x						10,5 X 25 X 4
20	00 224 407 3	Zylinderaufnahme	Cylinder mounting	Logement de vérin		x						
21	00 909 909 1	Sperrkantscheibe	Detent edged washer	Disque à bord d'arrêt		x						SKM 10
22	00 900 639 0	6kt-Schraube	Hex head bolt	Boulon tête hex		x						M 10 X 40
23	00 217 954 1	Aufnahmedorn	Arbor	Ardillion d'enregistrement		x						Rd. 15 X 72
24	00 224 412 3	Schwingenaufnahme	Rocker retainer	Enregistrement d'aile		x						
25	00 217 956 2	Aufnahmedorn	Arbor	Ardillion d'enregistrement		x						Rd. 40
26	00 228 643 2	Schwinge -inkl. Buchse, Schmiernippel	Rocker -incl. bushing, grease nipple	Aile -incl. douille, graisseur		x						
27	00 216 412 0	Einstellspindel	Adjusting spindle	Broche de réglage		x						
28	00 216 416 0	Stützblech	Support plate	Tôle de support		x						
29	00 900 614 0	6kt-Schraube	Hex head bolt	Boulon tête hex		x						M 8 X 20
30	00 910 603 0	Scheibe	Washer	Rondelle		x						8,4 X 24 X 2
31	00 908 706 0	Sicherungsmutter	Locknut	Écrou hex		x						M 8

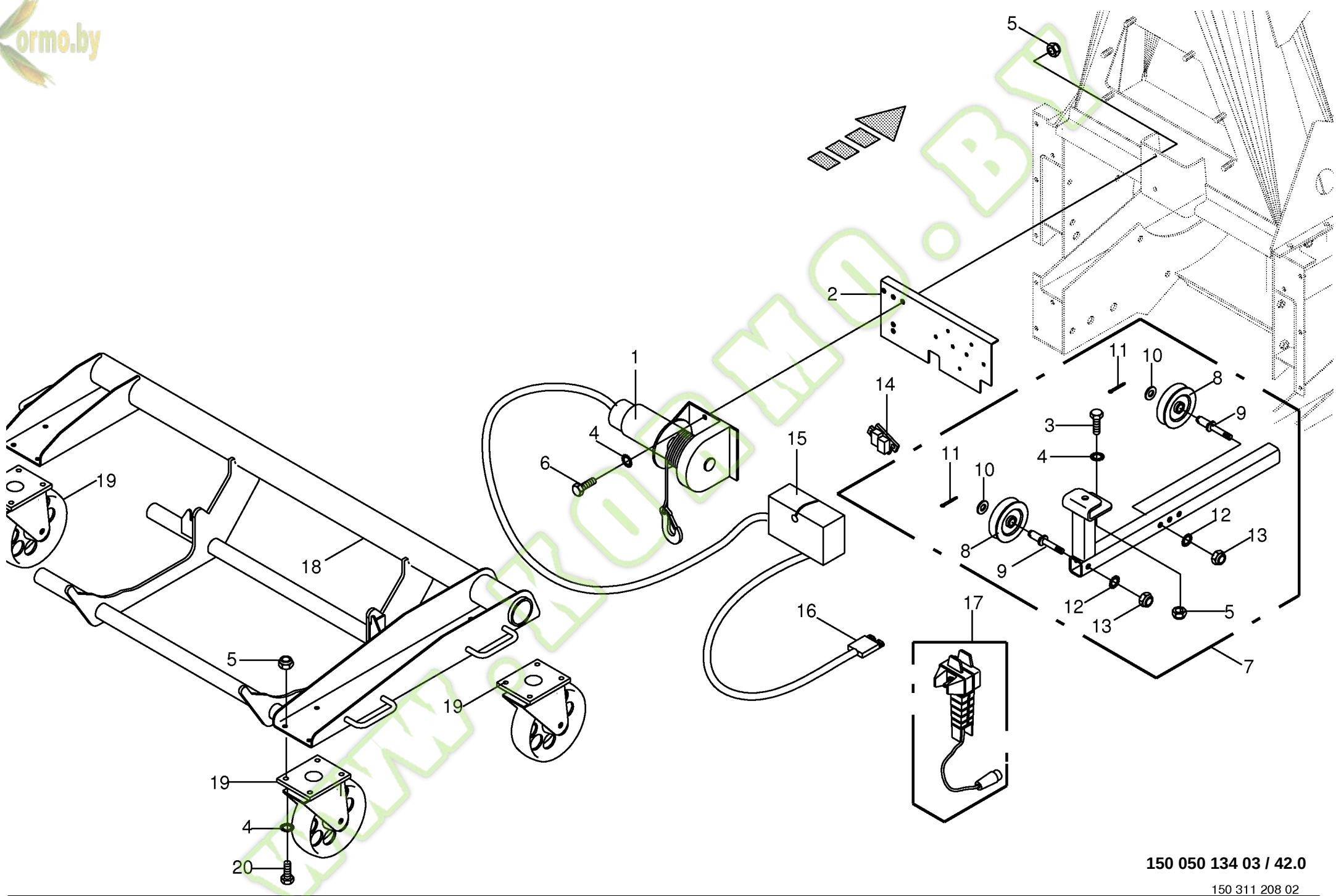

150 050 134 03 / 42.0

150 311 208 02

Kormo.by

Seilwinde / Einbauwagen
Rope winch / Installation car
Palan à câble / Voiture d'installation

744526 - 748000

BIG x 650

150 050 134 03

150 311 208 2 **42.0**

Pos.	ID-Nr.	Benennung	Description	Description	Masch.-Nr-	BIG x 650						Bemerkung/Remarks/Remarque
1	00 303 671 0	Seilwinde	Rope winch	Palan à câble		x						
	20 080 365 0	E-Motor -mit Bremsfedersatz	E-motor -with brake spring set	E-moteur -avec set de ressort de frein		x						
	00 940 449 0	Drahtseil	Steel wire rope	Câble d'acier		x						Lg.= 5000
2	00 222 529 3	Aufnahmeblech	Metal sheet	Tôle enregistreuse		x						
3	00 900 636 0	6kt-Schraube	Hex head bolt	Boulon tête hex		x						M 10 X 25
4	00 909 909 1	Sperrkantscheibe	Detent edged washer	Disque à bord d'arrêt		x						SKM 10
5	00 908 758 0	Sicherungsmutter	Locknut	Écrou hex		x						M 10
6	00 900 638 0	6kt-Schraube	Hex head bolt	Boulon tête hex		x						M 10 X 35
7	00 350 915 4	Seilführung -kpl.	Rope guide -cpl.	Guidage du câble -cpl.		x						
8	00 350 964 1	Seilrolle	Rope pulley	Poulie à cable		x						Rd. 100 X 25
9	00 350 971 0	Bolzen	Pin	Boulon		x						Rd. 25 X 102,5
10	00 910 303 1	Scheibe	Washer	Rondelle		x						17 X 30 X 3
11	00 912 066 1	Splint	Cotter pin	Goupille fendue		x						4 X 28
12	00 909 910 1	Sperrkantscheibe	Detent edged washer	Disque à bord d'arrêt		x						SKM 12
13	00 908 701 0	Sicherungsmutter	Locknut	Écrou hex		x						M 12
14	00 303 694 0	Sicherung	Protection	Fusible		x						2 X 40 A
15	00 303 672 0	Relaisgehäuse -inkl. Relais	Relay-housing -incl. relay	Coffret de relais -incl. relais		x						
16	00 303 674 0	Stecker	Plug	Connecteur		x						SB 50
17	00 303 673 0	Fernbedienung mit Kabel	Remote control w. cable	Telecommande avec cable		x						
18	00 222 500 3	Rahmen	Frame	Cadre		x						
19	00 221 590 1	Rolle	Roller	Galet		x						
20	00 900 637 0	6kt-Schraube	Hex head bolt	Boulon tête hex		x						M 10 X 30

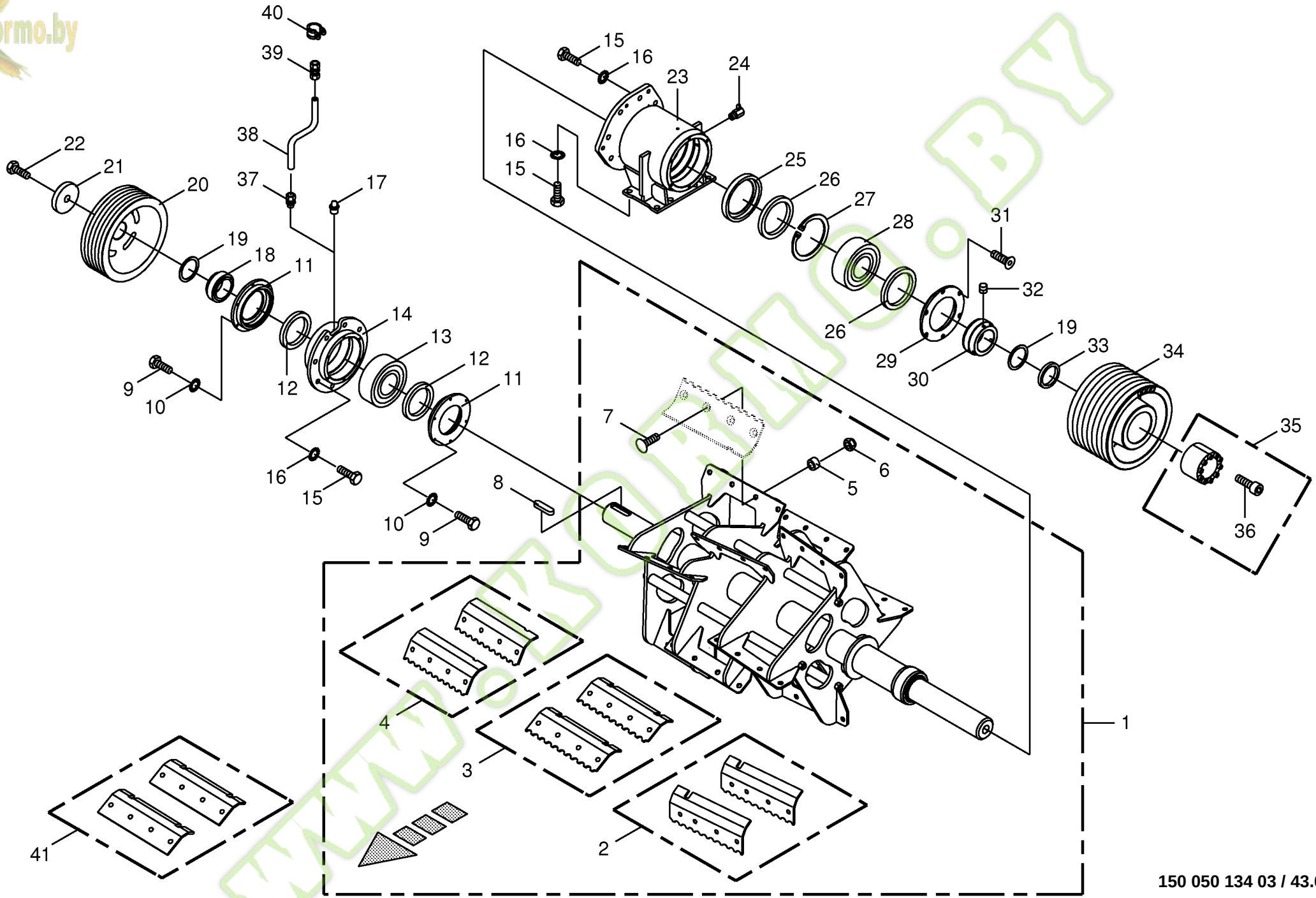

150 050 134 03 / 43.0

150 316 886 03

Kormo.by

Wurfbeschleuniger - 12 Schaufel
Discharge accelerator - 12 paddle
Accélerateur de décharge - 12 pale

744526 - 748000

BIG X 650

150 050 134 03

150 316 886 3 **43.0**

Pos.	ID-Nr.	Benennung	Description	Description	Masch.-Nr-							Bemerkung/Remarks/Remarque
1	00 224 497 8	Rotor	Rotor	Rotor		x						
2	00 216 130 0	Wurfschaufel -links 1, L1, paarweise	Elevator paddle -left 1, L1, by pairs	Pale de lancement -gauche 1, L1, par paires		1						
	00 216 131 0	Wurfschaufel -links 2, L2, paarweise	Elevator paddle -left 2, L2, by pairs	Pale de lancement -gauche 2, L2, par paires		1						
3	00 216 132 0	Wurfschaufel -mitte 1, M1, paarweise	Elevator paddle -middle 1, M1, by pairs	Pale de lancement -centre 1, M1, par paires		1						
	00 216 133 0	Wurfschaufel -mitte 2, M2, paarweise	Elevator paddle -middle 2, M2, by pairs	Pale de lancement -centre 2, M2, par paires		1						
4	00 216 135 0	Wurfschaufel -rechts 2, R2, paarweise	Elevator paddle -right 2, R2, by pairs	Pale de lancement -droite 2, R2, par paires		1						
	00 216 134 0	Wurfschaufel -rechts 1, R1, paarweise	Elevator paddle -right 1, R1, by pairs	Pale de lancement -droite 1, R1, par paires		1						
5	00 227 680 2	Hülse	Bushing	Douille		x						12,1 X 20 X 11,5
6	00 908 701 0	Sicherungsmutter	Locknut	Écrou hex		x						M 12
7	00 904 065 3	Senkschraube	Countersunkscrew	Vis à tête fraisée		x						M 12 X 40 -10.9
8	00 915 004 0	Passfeder	Fit-in key	Clavette		x						A 18 X 11 X 70
9	00 900 608 0	6kt-Schraube	Hex head bolt	Boulon tête hex		x						M 6 X 20
10	00 909 906 1	Sperrkantscheibe	Detent edged washer	Disque à bord d'arrêt		x						SKM 6
11	00 221 951 0	Ring	Ring	Anneau		x						Rd. 155 x 25
12	00 936 061 0	Radial-Wellendichtring	Radial-shaft sealing ring	Radial-bague d'étanchéité		x						A 85 X 110 X 12
13	00 931 900 0	Pendelrollenlager	Pendular roller bearing	Roulement à galets rouleaux pendulaire		x						22312 E
14	00 221 950 4	Lagergehäuse -rechts	Bearing housing -right	Cage de roulement -droite		x						
15	00 900 657 0	6kt-Schraube	Hex head bolt	Boulon tête hex		x						M 12 X 35
16	00 909 910 1	Sperrkantscheibe	Detent edged washer	Disque à bord d'arrêt		x						SKM 12
17	00 919 105 0	Kegelschmiernippel	Grease niple	Graisseur à cone		x						AM 8 X 1
18	00 221 940 0	Buchse	Bushing	Douille		x						88,9 X 16 X 33
19	00 911 005 1	Passscheibe	Shim ring	Cale		x						60 X 75 X 2,0
	00 910 969 0	Passscheibe	Shim ring	Cale		x						65 X 85 X 1,0
20	00 224 539 3	Riemenscheibe	Pulley	Poulie		x						Rd. 300
21	00 221 999 2	Endscheibe	End plate	Flasque de bout d'aile		x						21 X 90 X 15
22	00 900 352 0	6kt-Schraube -Linksgewinde	Hex head bolt -left-hand thread	Boulon tête hex -filetage à gauche		x						M 20 X 1,5 X 70
23	00 223 649 5	Lagergehäuse -links	Bearing housing -left	Cage de roulement -gauche		x						
24	00 919 107 0	Kegelschmiernippel	Grease niple	Graisseur à cone		x						CM 8 X 1
25	00 223 677 0	Ring	Ring	Anneau		x						Rd. 140 X 20
26	00 936 056 0	Radial-Wellendichtring	Radial-shaft sealing ring	Radial-bague d'étanchéité		x						A 100 X 125 X 12
27	00 911 698 0	Sicherungsring	Circlip	Circlip		x						140 X 4,0

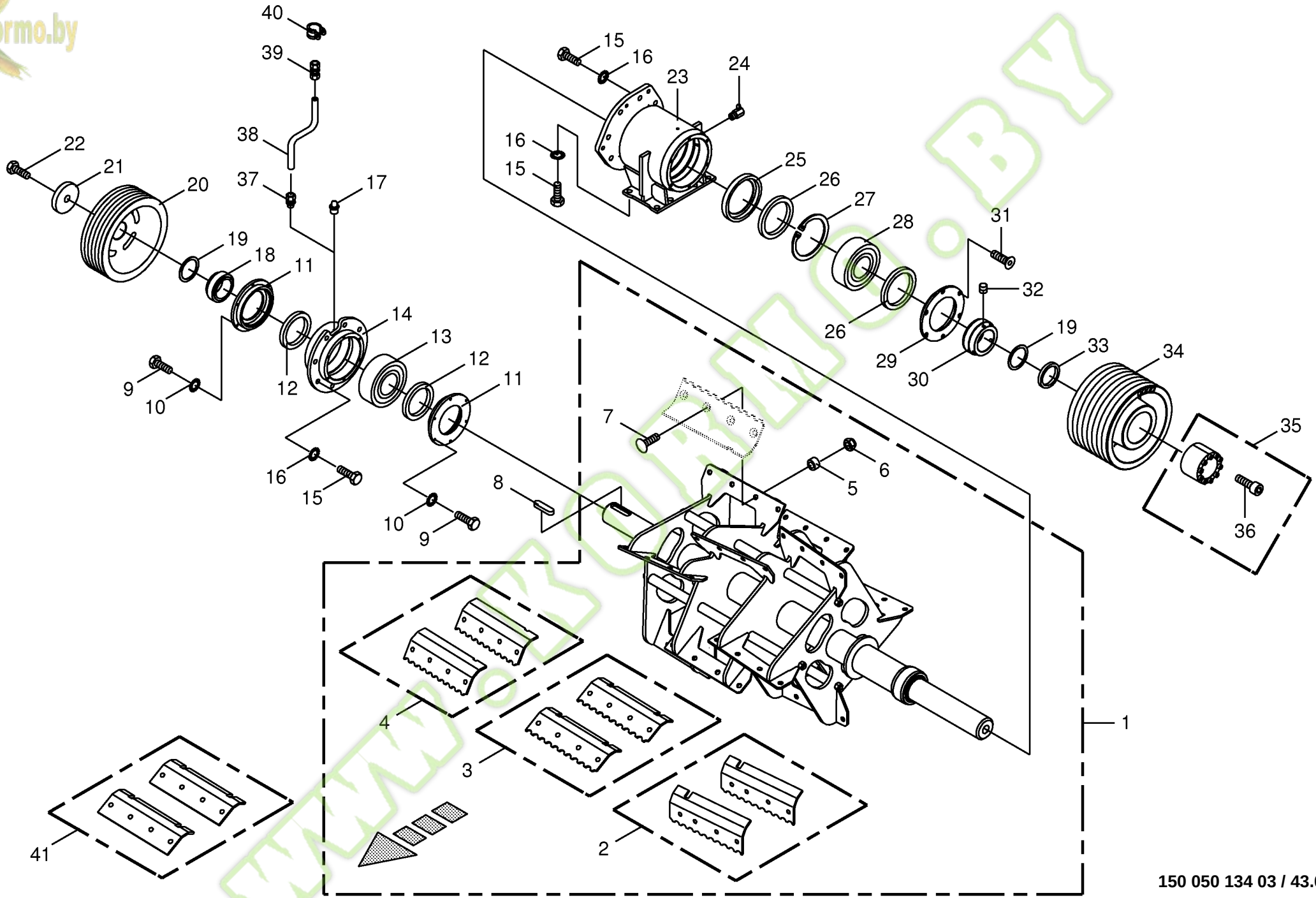

150 050 134 03 / 43.0

150 316 886 03

Kormo.by

Wurfbeschleuniger - 12 Schaufel
Discharge accelerator - 12 paddle
Accélerateur de décharge - 12 pale

744526 - 748000

BIG X 650

150 050 134 03

150 316 886 3 **43.0**

Pos.	ID-Nr.	Benennung	Description	Description	Masch.-Nr-							Bemerkung/Remarks/Remarque
28	00 931 921 0	Pendelrollenlager	Pendular roller bearing	Roulement à galets rouleaux pendulaire		x						22313
29	00 223 678 0	Aussenring	Outer ring	Bague extérieure		x						Rd. 166 X 25
30	00 223 676 1	Ring -aussen	Ring -outside	Anneau -extérieur		x						Rd. 100 x 35
31	00 904 023 2	Senkschraube	Countersunkscrew	Vis à tête fraisée		x						M 6 X 20
32	00 905 933 1	Gewindestift	Threaded pin	Goujon fileté		x						M 10 X 12
33	00 217 953 0	Distanzring	Spacer ring	Bague d'écartement		x						Rd. 82,5 X 8
34	00 217 914 1	Riemenscheibe	Pulley	Poulie		x						Rd. 256
35	00 940 320 0	Spannsatz -35 Nm	Set of tensioning parts -35 Nm	Jeu d'éléments tendeurs -35 Nm		x						Rd. 65 X 95
36	00 901 670 0	Zylinderschraube	Allen screw	Vis tête cylindrique		11						M 8 X 60 -12.9
37	27 001 125 0	Einschraubverschraubung - optional	Screw-in connection -optional	Raccord mâle -optionnel		x						M 8 X 1 keg
38	27 001 128 0	Rohr -optional	Tube -optional	Tube -optionnel		x						
39	27 001 126 0	Reduzier-Verschraubung - optional	Reducer fitting -optional	Réduction -optionnel		x						6 / 4
40	27 001 127 0	Rohrschelle mit Gummiprofil - optional	Tube clip w. rubber -optional	Bride -optionnel		x						Rd. 4
41	20 020 856 0	Wurfschaufel -paarweise	Elevator paddle -by pairs	Pale de lancement -par paires		6						
	20 023 309 0	Wurfschaufel -HD, paarweise	Elevator paddle -HD, by pairs	Pale de lancement -HD, par paires		6						

www.kormo.by

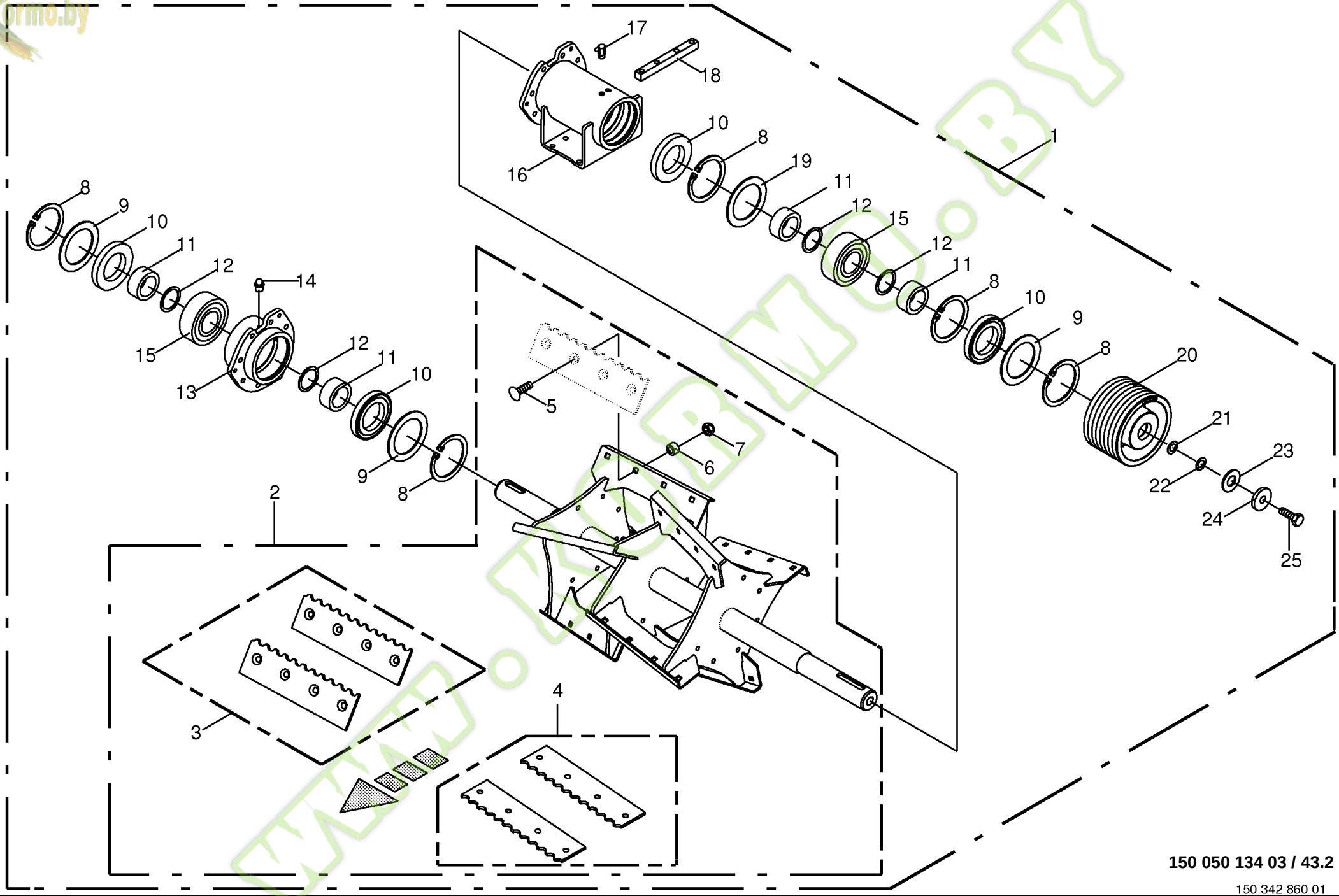

150 050 134 03 / 43.2

150 342 860 01

Kormo.by

Wurfbeschleuniger - 8 Schaufel
Discharge accelerator - 8 paddle
Accélerateur de décharge - 8 pale

744526 - 748000

BIG X 650

150 050 134 03

150 342 860 1 **43.2**

Pos.	ID-Nr.	Benennung	Description	Description	Masch.-Nr-							Bemerkung/Remarks/Remarque
1	20 024 421 0	Rep.-Satz 20 024 421 0 -kpl.	Rep. set 20 024 421 0 -cpl.	Kit de rép. 20 024 421 0 -cpl.		x						
2	20 023 626 0	Rotor -kpl.	Rotor -cpl.	Rotor -cpl.		x						
3	20 020 241 0	Wurfschaufel -rechts, paarweise	Elevator paddle -right, by pairs	Pale de lancement -droite, par paires		x						
4	20 020 240 0	Wurfschaufel -links, paarweise	Elevator paddle -left, by pairs	Pale de lancement -gauche, par paires		x						
5	00 904 779 1	Flachrundschraube	Coach bolt	Vis a tête bombée		x						M 12 X 45 -10.9
6	00 227 680 2	Hülse	Bushing	Douille		x						12,1 X 20 X 11,5
7	00 908 701 0	Sicherungsmutter	Locknut	Écrou hex		x						M 12
8	00 911 696 0	Sicherungsring	Circlip	Circlip		x						130 X 4,0
9	00 214 115 0	Scheibe	Washer	Rondelle		x						86 X 129,5 X 2
10	00 936 002 1	Radial-Wellendichtring	Radial-shaft sealing ring	Radial-bague d'étanchéité		x						A 85 X 130 X 13
11	00 214 113 0	Distanzring	Spacer ring	Bague d'écartement		x						60 X 85 X 30
12	00 910 740 1	Stützscheibe	Supporting disc	Rondelle diélectrique		x						S 60 X 75 X 3,0
13	00 214 124 0	Lagergehäuse -rechts	Bearing housing -right	Cage de roulement -droite		x						
14	00 919 105 0	Kegelschmiernippel	Grease niple	Graisseur à cone		x						AM 8 X 1
15	00 931 900 0	Pendelrollenlager	Pendular roller bearing	Roulement à galets rouleaux pendulaire		x						22312 E
16	00 214 121 0	Lagergehäuse -links	Bearing housing -left	Cage de roulement -gauche		x						
17	00 919 107 0	Kegelschmiernippel	Grease niple	Graisseur à cone		x						CM 8 X 1
18	00 214 114 0	Gewindeklotz	Thread block	Bloc taraudé		x						
19	00 910 827 0	Passscheibe	Shim ring	Cale		x						105 X 130 X 0,5
	00 910 831 0	Passscheibe	Shim ring	Cale		x						105 X 130 X 1,0
20	20 021 599 0	Riemenscheibe	Pulley	Poulie		x						Rd. 256
21	00 910 808 1	Passscheibe	Shim ring	Cale		x						20 X 28 X 0,3
	00 910 826 1	Passscheibe	Shim ring	Cale		x						20 X 28 X 1,0
22	00 910 718 1	Stützscheibe	Supporting disc	Rondelle diélectrique		x						S 20 X 28 X 2,0
23	00 221 999 2	Endscheibe	End plate	Flasque de bout d'aile		x						21 X 90 X 15
24	00 214 217 0	Buchse	Bushing	Douille		x						Rd. 65 X 16
25	00 902 108 0	6kt-Schraube	Hex head bolt	Boulon tête hex		x						M 20 X 1,5 X 70

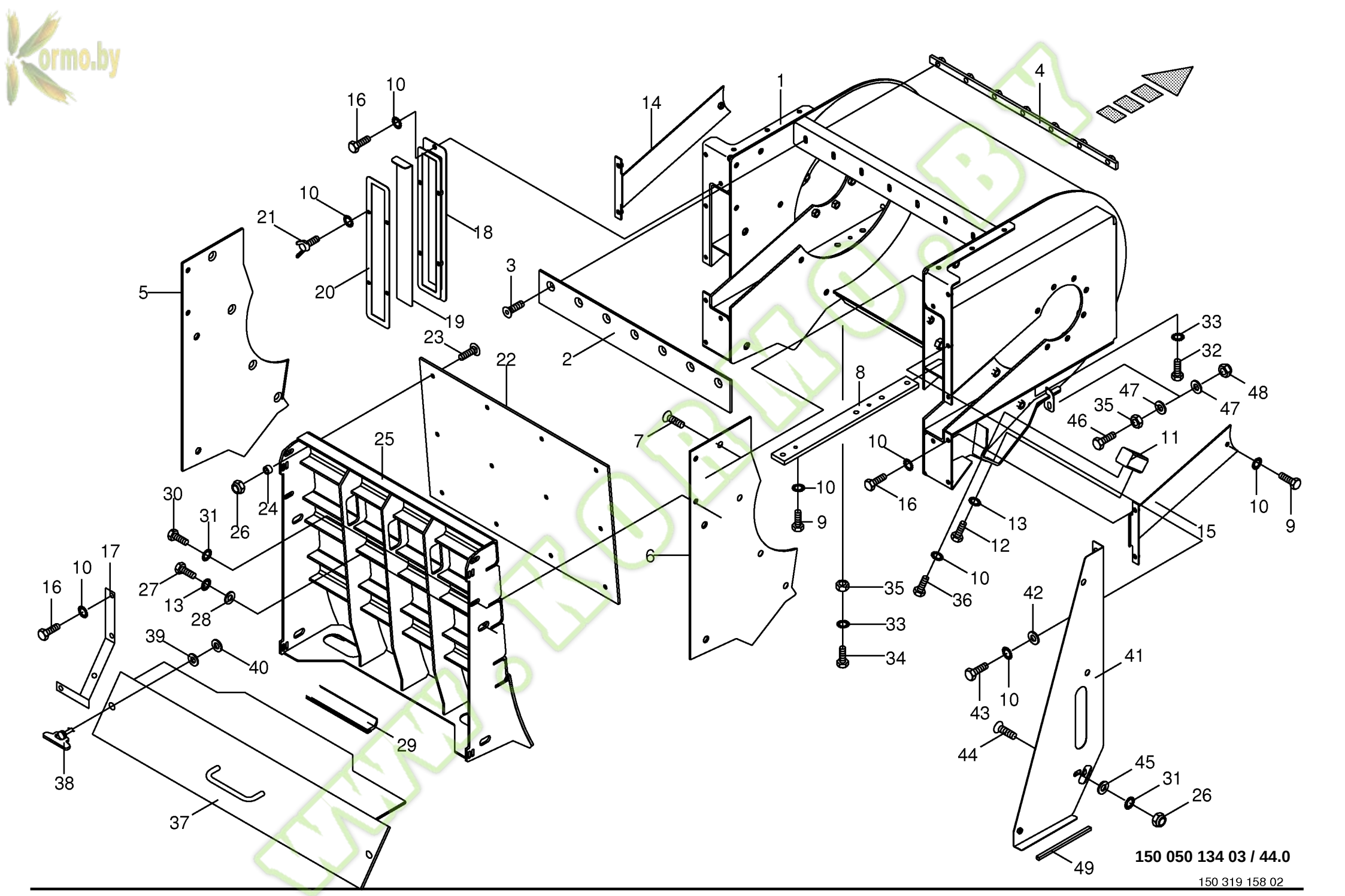
1
2
3
4
5
6
7
8
9
10
11
12
13
14
15
16
17
18
19
20
21
22
23
24
25
26
27
28
29
30
31
32
33
34
35
36
37
38
39
40
41
42
43
44
45
46
47
48
49
150 050 134 03 / 44.0
150 319 158 02

Kormo.by

Wurfbeschleunigergehäuse
Discharge accelerator housinge
Carter d'accélerateur de décharge

744526 - 748000

BIG X 650

150 050 134 03

150 319 158 2 **44.0**

Pos.	ID-Nr.	Benennung	Description	Description	Masch.-Nr-							Bemerkung/Remarks/Remarque
1	00 215 804 2	Gehäuse	Housing	Carter		x						
2	00 215 803 1	Abstreifer	Stripper	Racleur		x						6 X 95 X 679
3	00 904 049 0	Senkschraube	Countersunkscrew	Vis à tête fraisée		x						M 10 X 30
4	00 221 972 1	Halteleiste	Support bar	Barre de support		x						
5	00 215 723 1	Verschleissblech -links	Wearing plate -left	Tôle d'usure -gauche		x						
6	00 215 722 1	Verschleissblech -rechts	Wearing plate -right	Tôle d'usure -droite		x						
7	00 904 062 2	Senkschraube	Countersunkscrew	Vis à tête fraisée		x						M 12 X 25 -10.9
8	00 224 044 2	Gewindeleiste	Threaded bar	Barre filetée		x						Lg.= 475
9	00 900 614 0	6kt-Schraube	Hex head bolt	Boulon tête hex		x						M 8 X 20
10	00 909 908 1	Sperrkantscheibe	Detent edged washer	Disque à bord d'arrêt		x						SKM 8
11	00 215 699 1	Spannklotz	Clamping block	Bloc de tension		x						30 X 53
12	00 900 353 1	6kt-Schraube	Hex head bolt	Boulon tête hex		x						M 16 X 150
13	00 909 912 1	Sperrkantscheibe	Detent edged washer	Disque à bord d'arrêt		x						SKM 16
14	00 219 984 1	Abdeckung -links	Cover -left	Couvercle -gauche		x						
15	00 219 987 2	Abdeckung -rechts	Cover -right	Couvercle -droite		x						
16	00 900 612 0	6kt-Schraube	Hex head bolt	Boulon tête hex		x						M 8 X 16
17	20 020 252 0	Verbindungswinkel	Angle bracket	Équerre d'assemblage		x						
18	00 221 565 1	Übergang	Transition	Transition		x						
19	00 221 564 1	Schieber	Slider	Curseur		x						
20	00 221 563 2	Klemmrahmen	Clamping frame	Cadre de serrage		x						
21	00 906 132 0	Flügelschraube	Winged screw	Vis à oreilles		x						M 8 X 16
22	00 215 714 1	Verschleissblech	Wearing plate	Tôle d'usure		x						
23	00 904 020 0	Senkschraube	Countersunkscrew	Vis à tête fraisée		x						M 10 X 35
24	00 344 565 1	Distanzrohr	Spacer tube	Tube d'entretoisement		x						11 X 20 X 12
25	00 215 720 2	Rückwand	Rear panel	Panneau arrière		x						
26	00 908 758 0	Sicherungsmutter	Locknut	Écrou hex		x						M 10
27	00 900 677 0	6kt-Schraube	Hex head bolt	Boulon tête hex		x						M 16 X 50
28	00 910 362 0	Scheibe	Washer	Rondelle		x						17 X 40 X 6
29	00 223 391 1	Dichtungsprofil -Id.-Nr.= 1m	Rubber profile -Id.-no.= 1m	Joint profilé -Id.-no.= 1m		x						
30	00 900 638 0	6kt-Schraube	Hex head bolt	Boulon tête hex		x						M 10 X 35
31	00 909 909 1	Sperrkantscheibe	Detent edged washer	Disque à bord d'arrêt		x						SKM 10
32	00 901 460 0	6kt-Schraube	Hex head bolt	Boulon tête hex		x						M 12 X 100
33	00 909 910 1	Sperrkantscheibe	Detent edged washer	Disque à bord d'arrêt		x						SKM 12
34	00 900 657 0	6kt-Schraube	Hex head bolt	Boulon tête hex		x						M 12 X 35
35	00 908 215 0	6kt-Mutter	Hex nut	Écrou hex		x						M 12
36	00 900 201 0	6kt-Schraube	Hex head bolt	Boulon tête hex		x						M 8 X 35
37	20 020 250 0	Schutzdeckel	Cover cpl	Couvercle		x						
38	00 924 238 0	Verschlusszapfen	Locking spigot	Maneton fermeture		x						

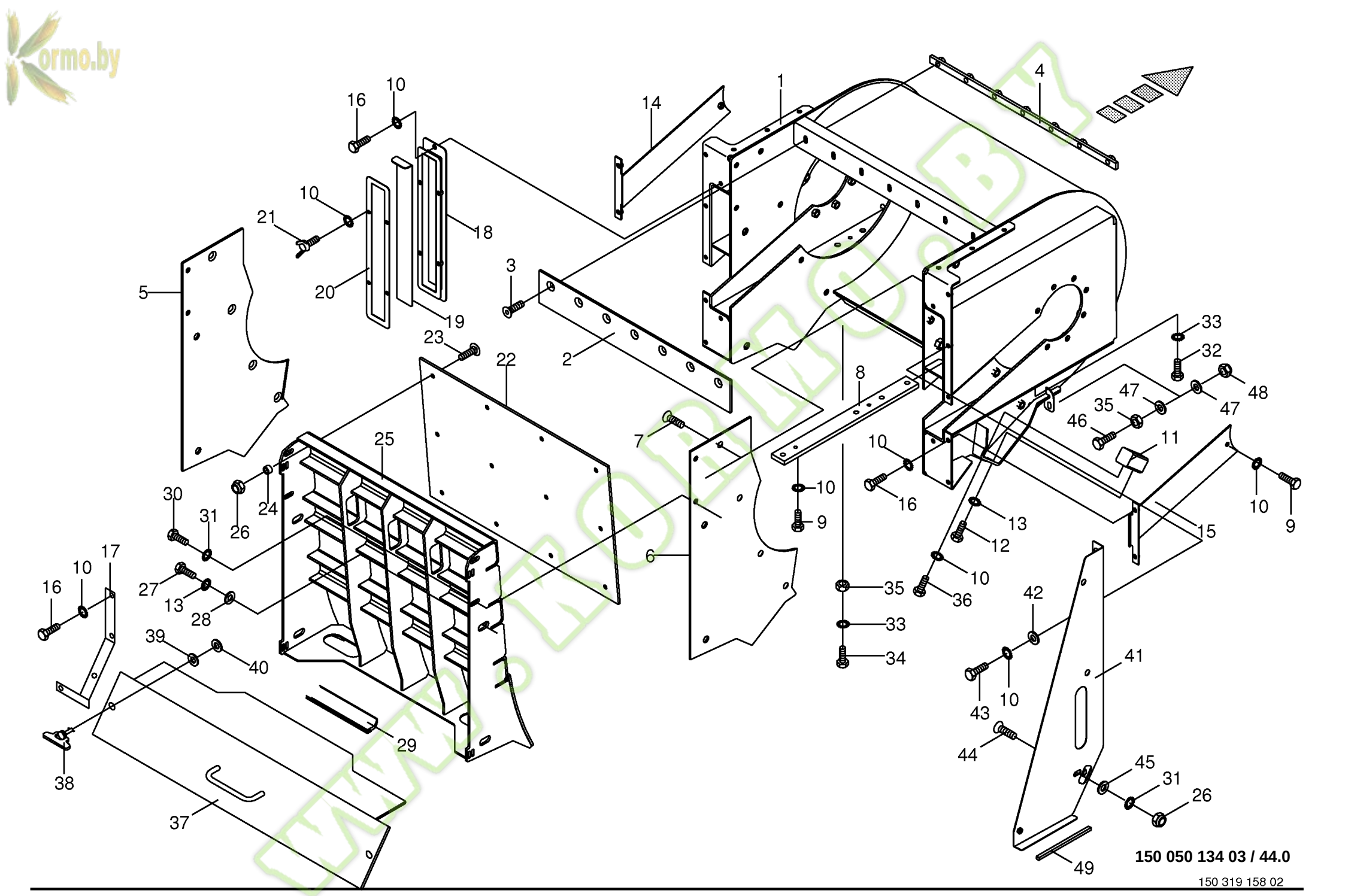
1
2
3
4
5
6
7
8
9
10
11
12
13
14
15
16
17
18
19
20
21
22
23
24
25
26
27
28
29
30
31
32
33
34
35
36
37
38
39
40
41
42
43
44
45
46
47
48
49
150 050 134 03 / 44.0
150 319 158 02

Kormo.by

Wurfbeschleunigergehäuse
Discharge accelerator housinge
Carter d'accélerateur de décharge

744526 - 748000

BIG X 650

150 050 134 03

150 319 158 2 **44.0**

Pos.	ID-Nr.	Benennung	Description	Description	Masch.-Nr-							Bemerkung/Remarks/Remarque
39	00 910 340 0	Scheibe	Washer	Rondelle		x						13 X 24 X 2,5
40	00 924 251 0	Haltescheibe	Retaining washer	Rondelle d'arret		x						
41	20 021 464 0	Innenblech	Inner plate	Interieur plat		x						
42	00 910 603 0	Scheibe	Washer	Rondelle		x						8,4 X 24 X 2
43	00 900 612 0	6kt-Schraube	Hex head bolt	Boulon tête hex		x						M 8 X 16
44	00 905 253 1	Flachrundschraube	Coach bolt	Vis a tête bombée		x						M 10 X 30
45	00 910 361 1	Scheibe	Washer	Rondelle		x						10,5 X 25 X 4
46	00 900 306 1	6kt-Schraube	Hex head bolt	Boulon tête hex		x						M 12 X 70
	00 900 302 1	6kt-Schraube	Hex head bolt	Boulon tête hex		x						M 12 X 50
47	00 910 506 1	Scheibe	Washer	Rondelle		x						13 X 24 X 2,5
48	00 908 701 0	Sicherungsmutter	Locknut	Écrou hex		x						M 12
49	00 938 694 1	Dichtungsprofil -Id.-Nr.= 1m	Rubber profile -Id.-no.= 1m	Joint profilé -Id.-no.= 1m		x						

www.KORMO.BY

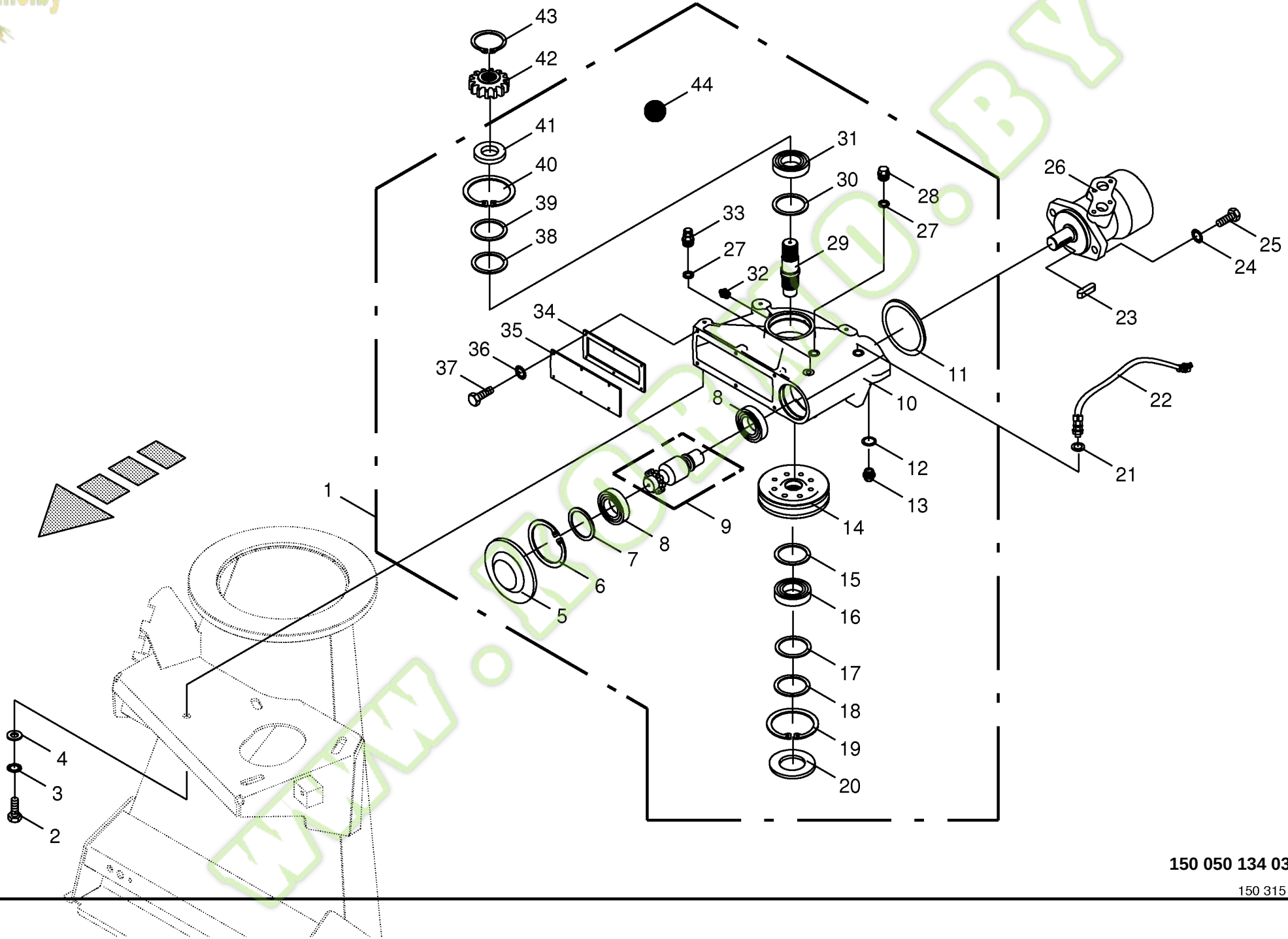

150 050 134 03 / 45.0

150 315 502 02

Kormo.by

Schneckengetriebe
Auger-gearbox
Boîte de vitesses de vis d`amenée

744526 - 748000

BIG X 650

150 050 134 03

150 315 502 2 **45.0**

Pos.	ID-Nr.	Benennung	Description	Description	Masch.-Nr-							Bemerkung/Remarks/Remarque
1	00 215 852 0	Schneckengetriebe	Auger-gearbox	Boîte de vitesses de vis d`amenée		x						
2	00 900 657 0	6kt-Schraube	Hex head bolt	Boulon tête hex		x						M 12 X 35
3	00 909 912 1	Sperrkantscheibe	Detent edged washer	Disque à bord d'arrêt		x						SKM 16
4	00 910 327 0	Scheibe	Washer	Rondelle		x						17 X 50 X 3
5	00 925 200 2	Verschlussdeckel	Sealing cap	Couvercle de fermeture		x						Rd. 90
6	00 911 680 0	Sicherungsring	Circlip	Circlip		x						90 X 3
7	00 910 947 0	Passscheibe	Shim ring	Cale		x						80 X 90 X 1,0
	00 910 946 0	Passscheibe	Shim ring	Cale		x						80 X 90 X 0,5
	00 910 945 0	Passscheibe	Shim ring	Cale		x						80 X 90 X 0,3
8	00 932 165 0	Kegelrollenlager	Taper roller bearing	Roulement à rouleaux coniques		x						33210
9	00 215 847 0	Schnecke mit Zellenrad	Auger with bucket wheel	Vis d`amenée avec roue de cellule		x						
10	00 215 851 1	Gehäuse	Housing	Carter		x						
11	00 937 514 0	O-Ring	O-ring	Joint torique		x						80 X 3
12	00 937 716 1	Dichtring	Gasket ring	Bague d'étanchéité		x						A 12 X 18 X 1,5
13	00 906 017 0	Verschlussschraube	Screw plug	Bouchon fileté		x						M 12 X 1
14	00 215 850 1	Schneckenrad	Worm gear wheel	Roue pour vis sans fin		x						
15	00 910 732 1	Stützscheibe	Supporting disc	Rondelle diélectrique		x						S 45 X 55 X 3,0
16	00 932 163 0	Kegelrollenlager	Taper roller bearing	Roulement à rouleaux coniques		x						33109
17	00 911 024 1	Passscheibe	Shim ring	Cale		x						70 X 80 X 1,0
	00 910 876 0	Passscheibe	Shim ring	Cale		x						70 X 80 X 0,5
	00 911 023 0	Passscheibe	Shim ring	Cale		x						70 X 80 X 0,3
18	00 910 741 1	Stützscheibe	Supporting disc	Rondelle diélectrique		x						S 63 X 80 X 3
19	00 911 673 0	Sicherungsring	Circlip	Circlip		x						80 X 2,5
20	00 925 205 2	Verschlussdeckel	Sealing cap	Couvercle de fermeture		x						Rd. 80
21	00 937 716 1	Dichtring	Gasket ring	Bague d'étanchéité		x						A 12 X 18 X 1,5
22	00 302 448 0	Sensor	Sensor	Capteur		x						
23	00 915 072 1	Passfeder	Fit-in key	Clavette		x						A 8 X 7 X 32
24	00 909 911 0	Sperrkantscheibe	Detent edged washer	Disque à bord d'arrêt		x						SKZ 12
25	00 903 139 1	Zylinderschraube	Allen screw	Vis tête cylindrique		x						M 12 X 35
26	00 921 279 0	Hydraulikmotor	Hydraulic motor	Moteur hydraulique		x						49,5 ccm
	00 940 317 0	Dichtungssatz	Sealing set	Jeu de joints		x						
27	00 937 727 0	Dichtring	Gasket ring	Bague d'étanchéité		x						A 18 X 24
28	00 906 010 1	Verschlussschraube	Screw plug	Bouchon fileté		x						M 18 X 1,5
29	00 215 838 0	Ausgangswelle	Outlet shaft	Arbre de dénouement		x						Rd. 70 X 207
30	00 937 185 0	Nilos-Ring	Nilos-ring	Nilos-Rondelle d'etancheite		x						32211 AV
31	00 932 166 0	Kegelrollenlager	Taper roller bearing	Roulement à rouleaux coniques		x						32211
32	00 919 105 0	Kegelschmiernippel	Grease niple	Graisseur à cone		x						AM 8 X 1
33	00 919 811 1	Belüftungsfilter	Breather	Reniflard		x						M 18 X 1,5

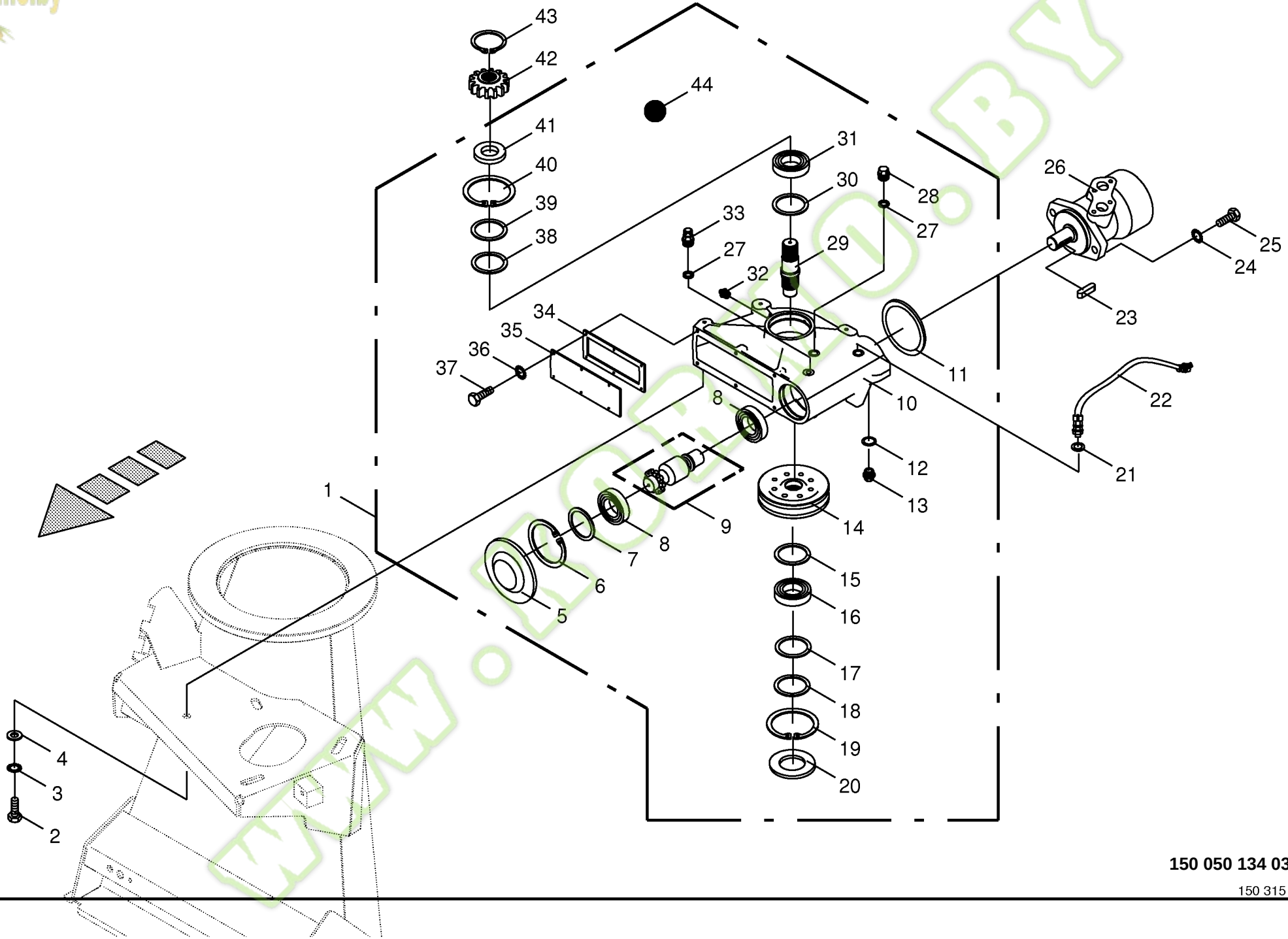

150 050 134 03 / 45.0

150 315 502 02

Kormo.by

Schneckengetriebe
Auger-gearbox
Boîte de vitesses de vis d`amenée

744526 - 748000

BIG X 650

150 050 134 03

150 315 502 2 **45.0**

Pos.	ID-Nr.	Benennung	Description	Description	Masch.-Nr-							Bemerkung/Remarks/Remarque
34	00 215 844 0	Gehäusedichtung	Housing gasket	Joint de carter		x						
35	00 215 845 0	Getriebedeckel	Gearbox cover	Couvercle du boîte de vitesses		x						
36	00 909 908 1	Sperrkantscheibe	Detent edged washer	Disque à bord d'arrêt		x						SKM 8
37	00 900 614 0	6kt-Schraube	Hex head bolt	Boulon tête hex		x						M 8 X 20
38	00 911 168 0	Passscheibe	Shim ring	Cale		x						90 X 100 X 1
	00 911 166 0	Passscheibe	Shim ring	Cale		x						90 X 100 X 0,3
	00 911 165 0	Passscheibe	Shim ring	Cale		x						90 X 100 X 0,1
39	00 910 746 0	Stützscheibe	Supporting disc	Rondelle diélectrique		x						S 80 X 100 X 3,5
40	00 911 686 0	Sicherungsring	Circlip	Circlip		x						100 X 3,0
41	00 936 408 1	Radial-Wellendichtring	Radial-shaft sealing ring	Radial-bague d'étanchéité		x						A 55 X 100 X 13
42	00 215 837 1	Ritzel	Pinion	Pignon		x						
43	00 911 553 0	Sicherungsring	Circlip	Circlip		x						A 50 X 2,0
44	00 926 101 0	Getriebeöl -Id.-Nr.= 1ltr	Oil -Id.-no.= 1ltr	Huile -Id.-no.= 1ltr		x						API GL5 SAE 90

www.KORMO.BY

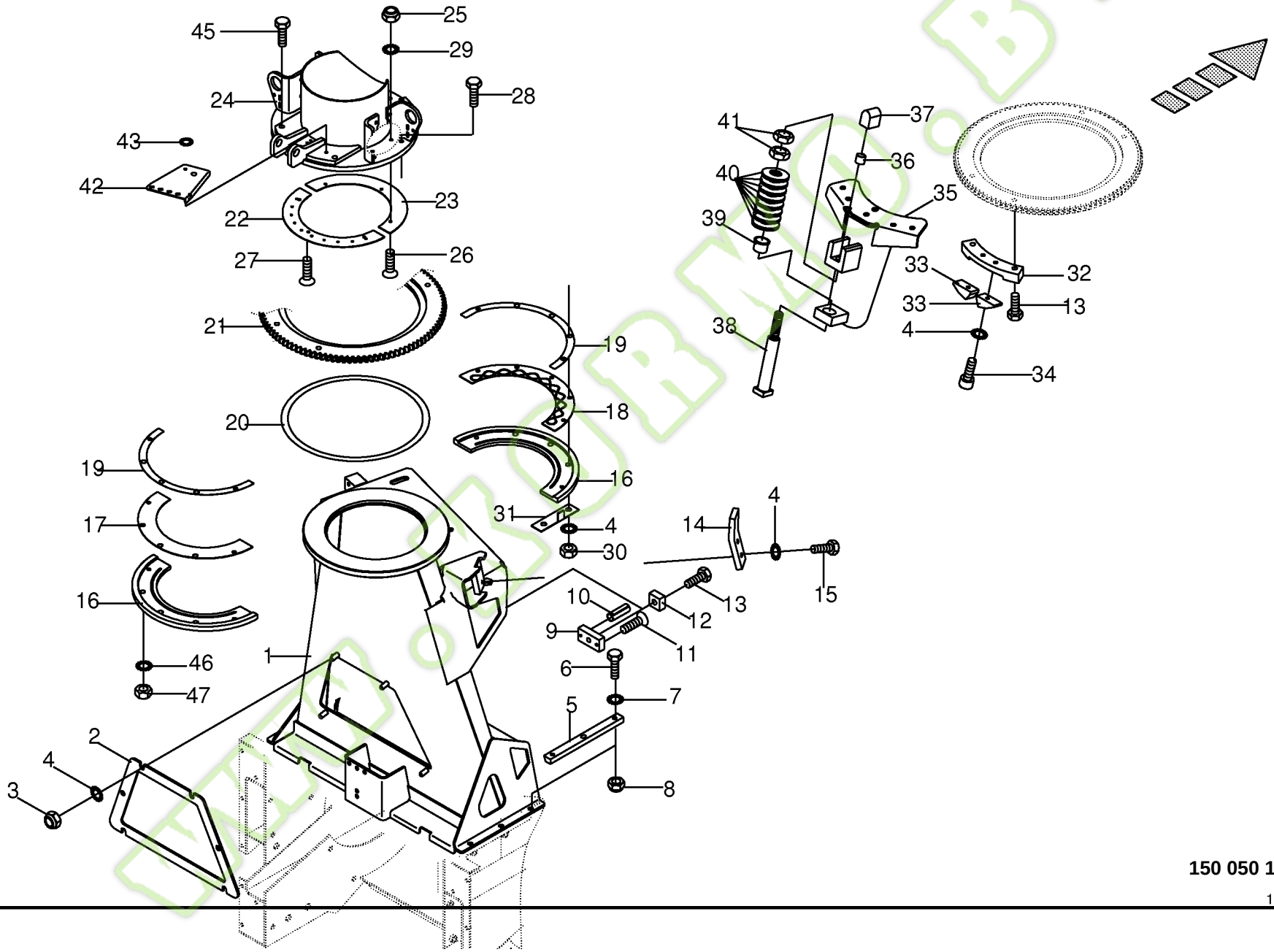

150 050 134 03 / 46.0

150 316 895 02

Kormo.by

Kanalstutzen
Duct nozzle
Tubulure de canal

744526 - 748000

150 050 134 03

150 316 895 2 **46.0**

Pos.	ID-Nr.	Benennung	Description	Description	Masch.-Nr-	BIG x 650						Bemerkung/Remarks/Remarque
1	00 215 650 2	Kanalstutzen	Duct nozzle	Tubulure de canal		x						
2	00 219 558 2	Deckel	Cover	Couvercle		x						
3	00 908 701 0	Sicherungsmutter	Locknut	Écrou hex		x						M 12
4	00 909 910 1	Sperrkantscheibe	Detent edged washer	Disque à bord d'arrêt		x						SKM 12
5	00 226 129 3	Druckstück	Pressure piece	Pièce de pression		x						
6	00 900 639 0	6kt-Schraube	Hex head bolt	Boulon tête hex		x						M 10 X 40
7	00 909 909 1	Sperrkantscheibe	Detent edged washer	Disque à bord d'arrêt		x						SKM 10
8	00 908 758 0	Sicherungsmutter	Locknut	Écrou hex		x						M 10
9	00 217 366 0	Gewindeklotz	Thread block	Bloc taraudé		x						
10	00 912 671 2	Spannstift	Roll pin	Goupille de serrage		x						8 X 30
11	00 904 024 1	Senkschraube	Countersunkscrew	Vis à tête fraisée		x						M 8 X 20
12	00 226 139 0	Beilage	Enclosure	Accompagnement		x						
13	00 901 132 1	6kt-Schraube	Hex head bolt	Boulon tête hex		x						M 16 X 55
14	00 217 372 1	Halter	Support	Cadre support		x						
15	00 900 657 0	6kt-Schraube	Hex head bolt	Boulon tête hex		x						M 12 X 35
16	00 226 029 2	Klemmsegment	Clamping piece	Pièces de serrage		x						
17	00 226 026 1	Distanzscheibe	Spacing washer	Rondelle entretoise		x						
18	00 226 025 1	Anlaufscheibe	Approach disc	Disque de démarrage		x						
19	00 217 375 1	Ausgleichscheibe	Distance spacer	Entretoise		x						t= 0,5
20	00 217 376 0	Ausgleichscheibe	Distance spacer	Entretoise		x						t= 0,5
21	00 215 836 0	Zahnkranz	Tooth rim	Couronne dentée		x						
22	00 217 373 0	Anlaufscheibe	Approach disc	Disque de démarrage		x						
23	00 217 374 0	Distanzscheibe	Spacing washer	Rondelle entretoise		x						
24	00 226 030 5	Lagerring	Bearing ring	Bague de palier		x						
25	00 908 704 1	Sicherungsmutter	Locknut	Écrou hex		x						M 6
26	00 904 369 1	Senkschraube	Countersunkscrew	Vis à tête fraisée		x						M 6 X 25
27	00 904 031 0	Senkschraube	Countersunkscrew	Vis à tête fraisée		x						M 6 X 40
28	00 901 122 0	6kt-Schraube	Hex head bolt	Boulon tête hex		x						M 12 X 70
29	00 909 906 1	Sperrkantscheibe	Detent edged washer	Disque à bord d'arrêt		x						SKM 6
30	00 908 215 0	6kt-Mutter	Hex nut	Écrou hex		x						M 12
31	00 226 127 3	Winkel	Angle	Angle		x						
32	00 226 131 2	Fallenlager	Latch bearing	Palier de pêne		x						
33	00 226 038 1	Falle	Trap	Pageot		x						
34	00 903 139 1	Zylinderschraube	Allen screw	Vis tête cylindrique		x						M 12 X 35
35	00 226 044 3	Federbock	Spring support	Support de ressort		x						
36	00 934 957 0	Lagerbuchse	Bearing bush	Coussinet		x						20 X 23 X 20
37	00 226 035 1	Nocken	Cam	Came		x						
38	00 226 034 2	Welle	Shaft	Arbre		x						Lg.= 229

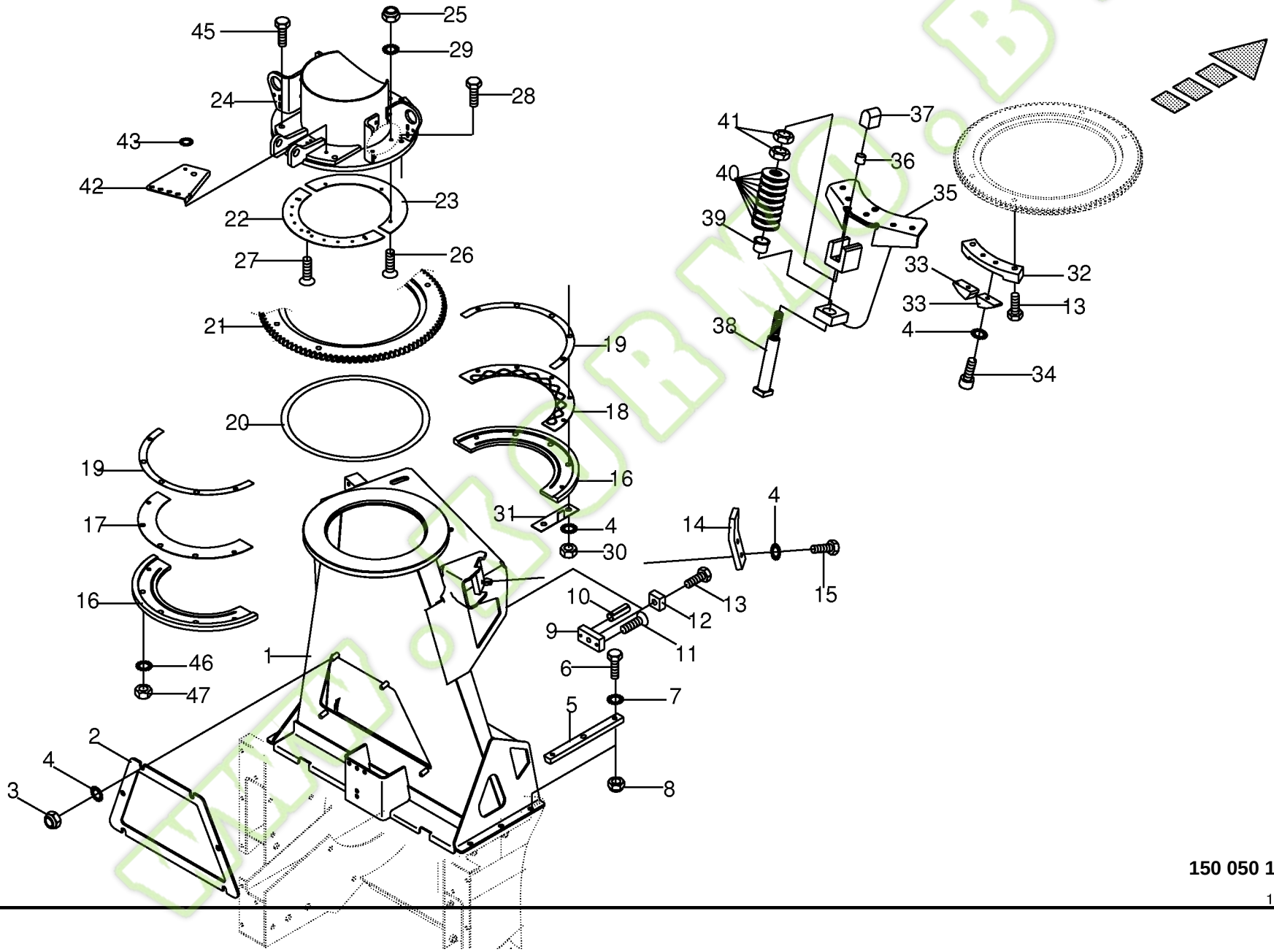

150 050 134 03 / 46.0

150 316 895 02

Kormo.by

Kanalstutzen
Duct nozzle
Tubulure de canal

744526 - 748000

BIG X 650

150 050 134 03

150 316 895 2 **46.0**

Pos.	ID-Nr.	Benennung	Description	Description	Masch.-Nr-							Bemerkung/Remarks/Remarque
39	00 934 909 0	Bundbuchse	Collar bush	Douille de touchette		x						30 X 34/42 X 26
40	00 909 931 0	Tellerfeder	Belleville spring	Ressort belleville		x						
41	00 908 540 1	6kt-Mutter -niedrige Form	Hex nut -low form	Écrou hex -forme basse		x						M 30
42	00 217 377 2	Schlauchhalter	Hose support	Support de tuyau		x						
43	00 909 908 1	Sperrkantscheibe	Detent edged washer	Disque à bord d'arrêt		x						SKM 8
44	00 900 253 1	6kt-Schraube	Hex head bolt	Boulon tête hex		x						M 8 X 12
45	00 901 141 1	6kt-Schraube	Hex head bolt	Boulon tête hex		x						M 16 X 100
46	00 909 912 1	Sperrkantscheibe	Detent edged washer	Disque à bord d'arrêt		x						SKM 16
47	00 908 716 1	Sicherungsmutter	Locknut	Écrou hex		x						M 16

www.KORMO.BY

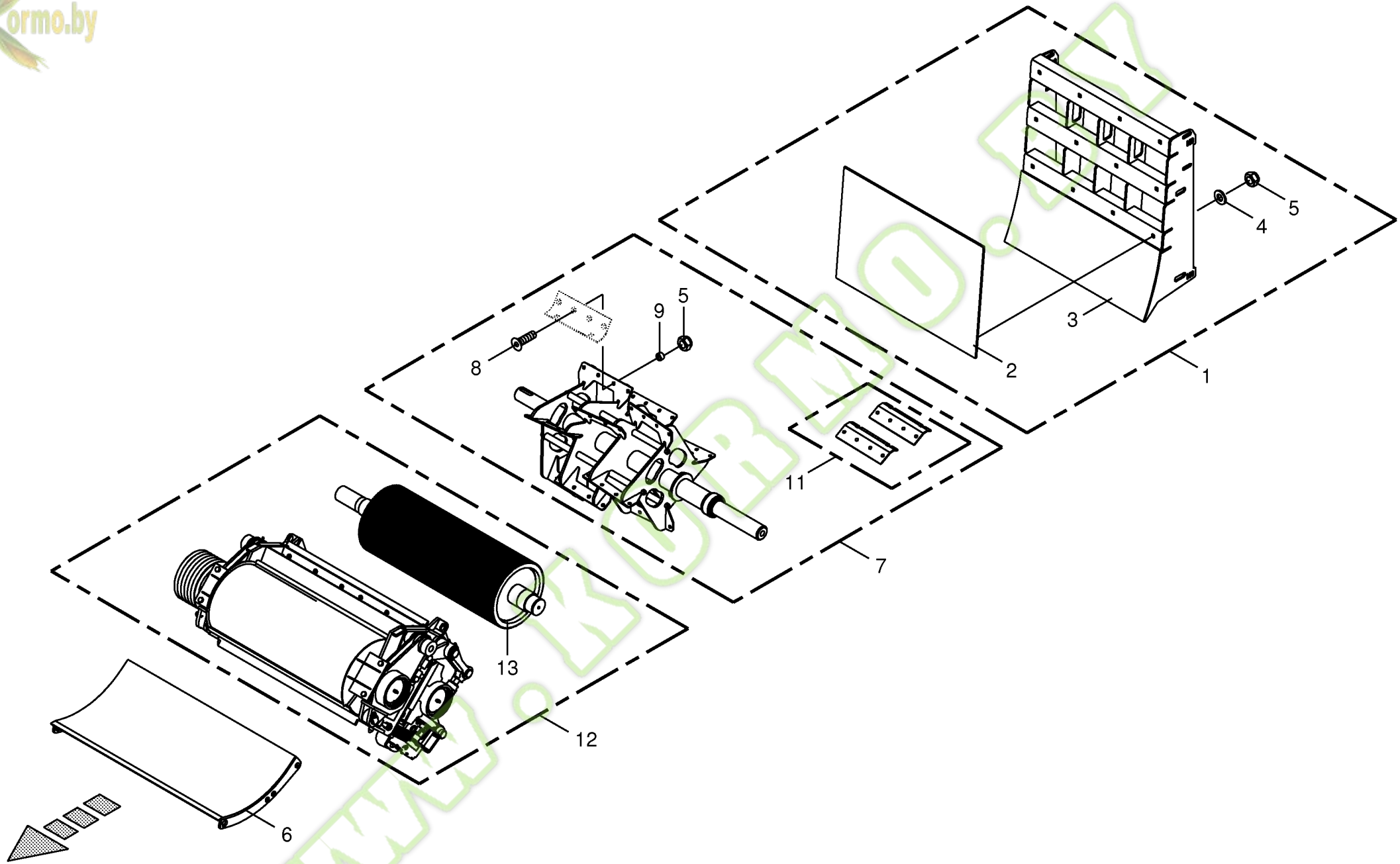

150 050 134 03 / 47.0

150 312 135 03

Kormo.by

Gutfluss -HD Teile -hochverschleissfest
Crop flow -HD parts
Flux de matière récoltée -HD parties

744526 - 748000

BIG X 650

150 050 134 03

150 312 135 3 **47.0**

Pos.	ID-Nr.	Benennung	Description	Description	Masch.-Nr-							Bemerkung/Remarks/Remarque
1	20 020 258 0	Wurfbeschleunigerrückwand - kpl.	Discharge accelerator rear panel -cpl.	Panneau arrière d'accélerateur de décharge - cpl.		x						
2	20 020 262 0	Rückwand	Rear panel	Panneau arrière		x						
3	20 020 259 0	Rückwand	Rear panel	Panneau arrière		x						
4	00 910 320 0	Scheibe	Washer	Rondelle		x						13 X 30 X 6
5	00 908 701 0	Sicherungsmutter	Locknut	Écrou hex		x						M 12
6	20 020 257 0	Trommelboden	Drum base	Sol de tambour		x						
7	20 023 358 0	Rotor	Rotor	Rotor		x						
8	00 904 065 3	Senkschraube	Countersunkscrew	Vis à tête fraisée		x						M 12 X 40 -10.9
9	00 227 680 2	Hülse	Bushing	Douille		x						12,1 X 20 X 11,5
11	20 020 856 0	Wurfschaufel -paarweise	Elevator paddle -by pairs	Pale de lancement -par paires		x						
12	20 022 949 0	Kornconditioner	Grain conditioner	Conditionneur de grain		x						Z= 123
	20 023 606 0	Kornconditioner	Grain conditioner	Conditionneur de grain		x						Z= 144
13	20 022 113 0	Walze -verchromt	Roller -chromed	Rouleau -chromé		2						Z= 123
	20 022 114 0	Walze -verchromt	Roller -chromed	Rouleau -chromé		2						Z= 144

www.KORMO.BY

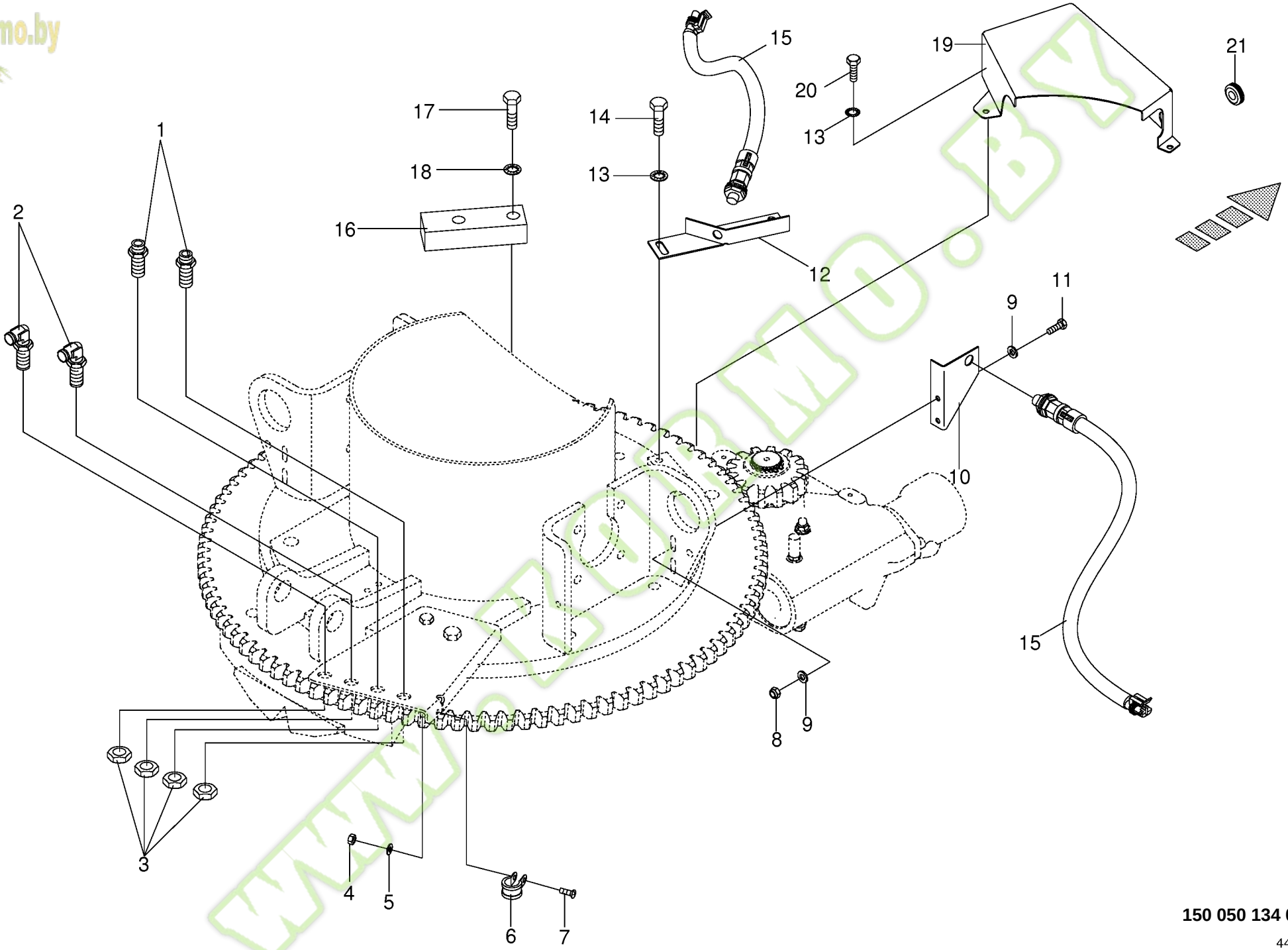

150 050 134 03 / 48.0

444 283 3

Kormo.by

Anbauteile Drehantrieb
Mounting parts discharge chute rotation
Pièces de montage rotation de goulotte

744526 - 748000

BIG X 650

150 050 134 03

444 283 3 **48.0**

Pos.	ID-Nr.	Benennung	Description	Description	Masch.-Nr-							Bemerkung/Remarks/Remarque
1	00 919 963 0	Gerade-Schottstutzen	Straight 2-way connector	Coupleur droit deux raccords		x						L 8
2	00 919 966 0	Winkel-Schottstutzen	Connector	Coude		x						M 14 X 1,5
3	00 908 506 0	6kt-Mutter -niedrige Form	Hex nut -low form	Écrou hex -forme basse		x						M 14 X 1,5
4	00 908 207 1	6kt-Mutter	Hex nut	Écrou hex		x						M 5
5	00 910 500 1	Scheibe	Washer	Rondelle		x						5,3 X 10 X 1
6	00 924 009 0	Rohrschelle mit Gummiprofil	Tube clip w. rubber	Bride		x						Rd. 18
7	00 903 745 0	Zylinderschraube	Allen screw	Vis tête cylindrique		x						M 5 X 16
8	00 908 208 0	6kt-Mutter	Hex nut	Écrou hex		x						M 6
9	00 910 411 1	Scheibe	Washer	Rondelle		x						6,4 X 12,5 X 1,6
10	00 217 378 0	Sensorhalter	Sensor support	Support de capteur		x						
11	00 900 239 1	6kt-Schraube	Hex head bolt	Boulon tête hex		x						M 6 X 25
12	00 226 126 2	Sensorhalter	Sensor support	Support de capteur		x						
13	00 909 908 1	Sperrkantscheibe	Detent edged washer	Disque à bord d'arrêt		x						SKM 8
14	00 900 612 0	6kt-Schraube	Hex head bolt	Boulon tête hex		x						M 8 X 16
15	00 302 409 1	Namursensor	Namursensor	Namurcapteur		x						M 12 X 1
16	00 215 779 0	Anschlag	Limit stop	Butée		x						
17	00 900 637 0	6kt-Schraube	Hex head bolt	Boulon tête hex		x						M 10 X 30
18	00 909 909 1	Sperrkantscheibe	Detent edged washer	Disque à bord d'arrêt		x						SKM 10
19	00 217 379 3	Deckblech	Cover plate	Tôle de recouvrement		x						
20	00 900 612 0	6kt-Schraube	Hex head bolt	Boulon tête hex		x						M 8 X 16
	00 900 614 0	6kt-Schraube	Hex head bolt	Boulon tête hex		x						M 8 X 20
21	00 924 234 0	Führungstülle	Guidance sleeve	Bec de guidage		x						Rd. 18,5/25

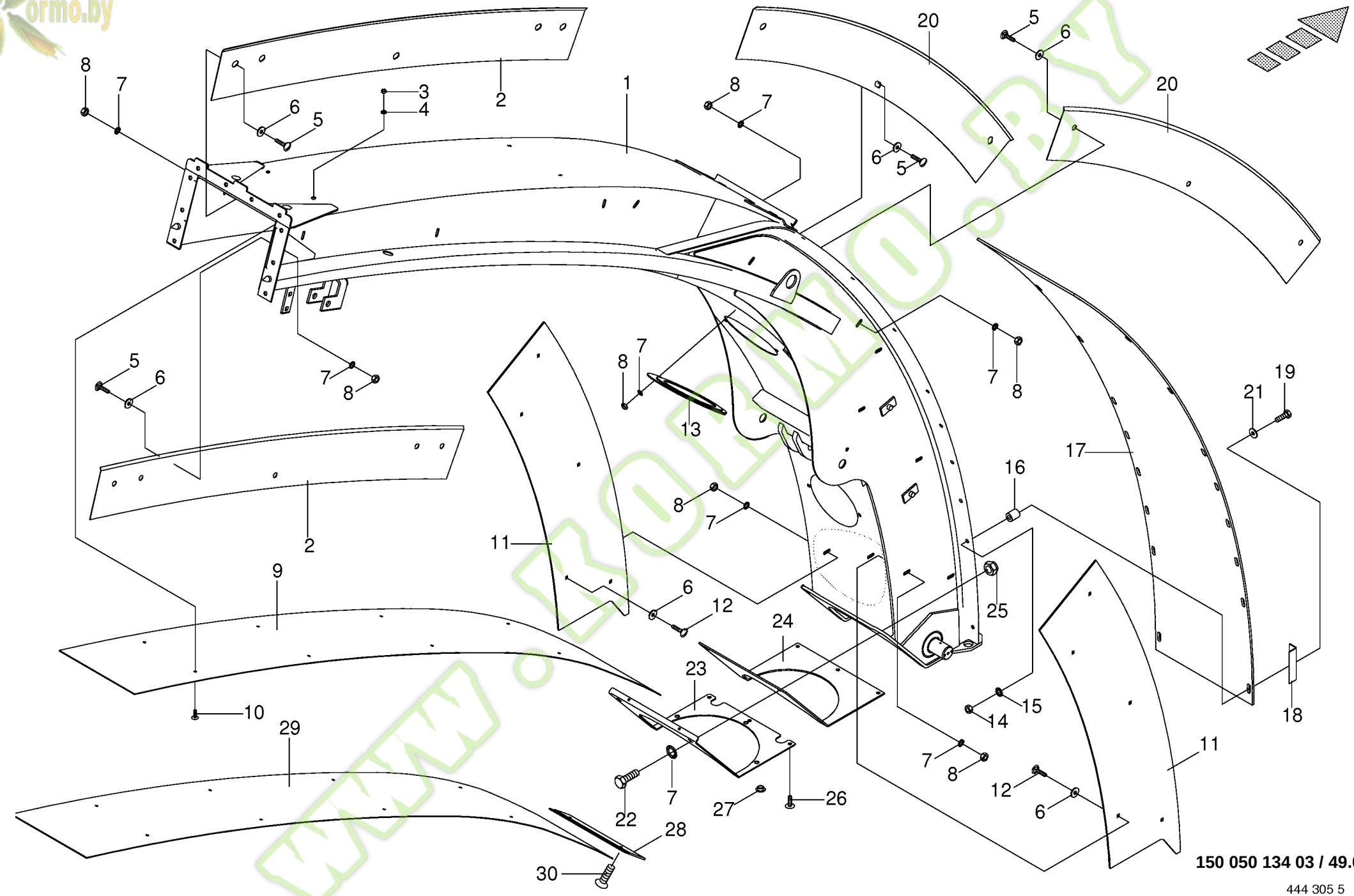

150 050 134 03 / 49.0

444 305 5

Kormo.by

Auswurfkrümmer mit Verschleissblechen
Upper discharge chute with wear plates
Coude ejecteur avec tole d´usure

744526 - 748000

BIG x 650

150 050 134 03

444 305 5 **49.0**

Pos.	ID-Nr.	Benennung	Description	Description	Masch.-Nr-							Bemerkung/Remarks/Remarque
1	00 226 070 7	Auswurfkrümmer	Upper discharge chute	Coude ejecteur		x						
2	00 222 592 2	Verschleissblech	Wearing plate	Tôle d'usure		x						
3	00 908 704 1	Sicherungsmutter	Locknut	Écrou hex		x						M 6
4	00 910 411 1	Scheibe	Washer	Rondelle		x						6,4 X 12,5 X 1,6
5	00 905 230 1	Flachrundschraube	Coach bolt	Vis a tête bombée		x						M 8 X 16
6	00 910 603 0	Scheibe	Washer	Rondelle		x						8,4 X 24 X 2
7	00 909 908 1	Sperrkantscheibe	Detent edged washer	Disque à bord d'arrêt		x						SKM 8
8	00 908 210 0	6kt-Mutter	Hex nut	Écrou hex		x						M 8
9	00 226 089 3	Verschleissblech	Wearing plate	Tôle d'usure		x						
10	00 904 005 1	Senkschraube	Countersunkscrew	Vis à tête fraisée		x						M 6 X 16
11	00 226 088 2	Verschleissblech	Wearing plate	Tôle d'usure		x						
12	00 904 732 2	Flachrundschraube	Coach bolt	Vis a tête bombée		x						M 8 X 25
13	00 222 637 2	Verschlussplatte	Locking plate	Plaque de fermeture		x						
14	00 908 758 0	Sicherungsmutter	Locknut	Écrou hex		x						M 10
15	00 909 909 1	Sperrkantscheibe	Detent edged washer	Disque à bord d'arrêt		x						SKM 10
16	00 217 361 1	Druckbuchse	Pressure bushing	Manchon de pression		x						Rd. 25 X 18
17	00 217 347 3	Verschleissblech	Wearing plate	Tôle d'usure		x						
18	00 217 380 0	Sensorblech	Sensor plate	Tôle de capteur		x						
19	00 901 061 2	6kt-Schraube	Hex head bolt	Boulon tête hex		x						M 10 X 45 -10.9
20	00 226 090 2	Verschleissblech	Wearing plate	Tôle d'usure		x						
21	00 910 353 0	Scheibe	Washer	Rondelle		x						11 X 34 X 3
22	00 900 617 0	6kt-Schraube	Hex head bolt	Boulon tête hex		x						M 8 X 30
23	00 216 490 0	Deckblech	Cover plate	Tôle de recouvrement		x						
24	00 216 489 0	Gummidichtung	Rubber seal	Joint en caoutchouc		x						
25	00 908 706 0	Sicherungsmutter	Locknut	Écrou hex		x						M 8
26	00 905 233 1	Flachrundschraube	Coach bolt	Vis a tête bombée		x						M 8 X 30
27	00 925 013 1	Verschlussstopfen	Sealing plug	Bouchon d'étanchéité		x						17,1/22 X 8,0/10,5
28	20 020 958 0	Klemmstück -optional	Clamping piece -optional	Pièce de serrage -optionnel		x						
29	20 020 948 0	Verschleissrücken -Kunststoff / optional	Wear back -Plastic / optional	Dos d'usure -Plastique / optionnel		x						
30	00 904 024 1	Senkschraube	Countersunkscrew	Vis à tête fraisée		3						M 8 X 20

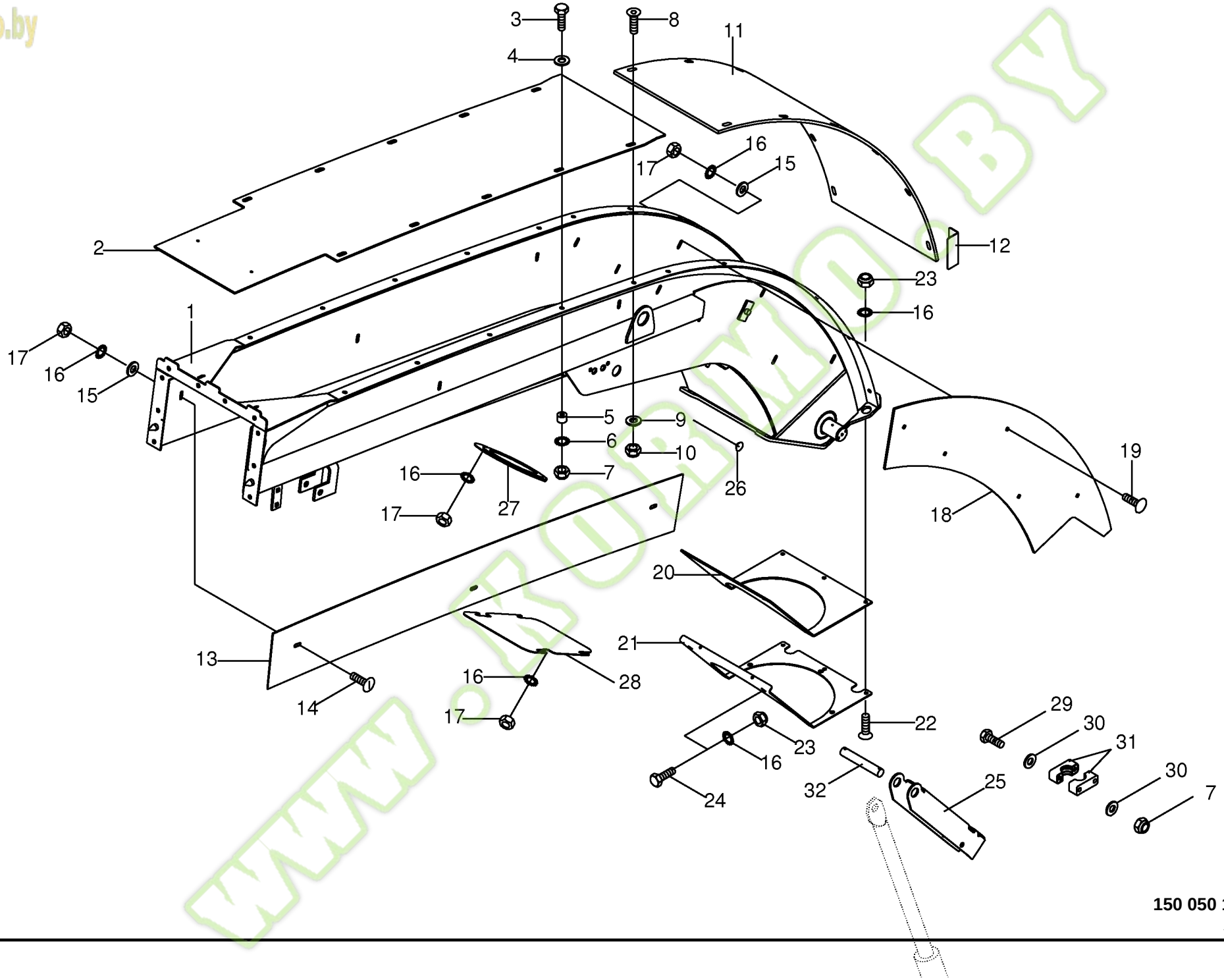

150 050 134 03 / 50.0

150 306 592 03

Kormo.by

Auswurfkrümmer "kurz" mit Verschleissblechen -optional Upper discharge chute "short" with wear plates Coude ejecteur "bref" avec tole d´usure					744526 - 748000	BIG X 650						150 050 134 03 150 306 592 3 50.0
Pos.	ID-Nr.	Benennung	Description	Description	Masch.-Nr-							Bemerkung/Remarks/Remarque
1	00 214 842 0	Auswurfkrümmer	Upper discharge chute	Coude ejecteur		x						
2	00 214 861 0	Verschleissblech	Wearing plate	Tôle d'usure		x						
3	00 901 061 2	6kt-Schraube	Hex head bolt	Boulon tête hex		x						M 10 X 45 -10.9
4	00 910 353 0	Scheibe	Washer	Rondelle		x						11 X 34 X 3
5	00 217 361 1	Druckbuchse	Pressure bushing	Manchon de pression		x						Rd. 25 X 18
6	00 909 909 1	Sperrkantscheibe	Detent edged washer	Disque à bord d'arrêt		x						SKM 10
7	00 908 758 0	Sicherungsmutter	Locknut	Écrou hex		x						M 10
8	00 904 005 1	Senkschraube	Countersunkscrew	Vis à tête fraisée		x						M 6 X 16
9	00 910 411 1	Scheibe	Washer	Rondelle		x						6,4 X 12,5 X 1,6
10	00 908 704 1	Sicherungsmutter	Locknut	Écrou hex		x						M 6
11	00 214 862 0	Verschleissblech	Wearing plate	Tôle d'usure		x						
12	00 217 380 0	Sensorblech	Sensor plate	Tôle de capteur		x						
13	00 214 859 0	Verschleissblech	Wearing plate	Tôle d'usure		x						
14	00 905 230 1	Flachrundschraube	Coach bolt	Vis a tête bombée		x						M 8 X 16
15	00 910 603 0	Scheibe	Washer	Rondelle		x						8,4 X 24 X 2
16	00 909 908 1	Sperrkantscheibe	Detent edged washer	Disque à bord d'arrêt		x						SKM 8
17	00 908 210 0	6kt-Mutter	Hex nut	Écrou hex		x						M 8
18	00 214 860 0	Verschleissblech	Wearing plate	Tôle d'usure		x						
19	00 904 732 2	Flachrundschraube	Coach bolt	Vis a tête bombée		x						M 8 X 25
20	00 216 489 0	Gummidichtung	Rubber seal	Joint en caoutchouc		x						
21	00 216 490 0	Deckblech	Cover plate	Tôle de recouvrement		x						
22	00 905 233 1	Flachrundschraube	Coach bolt	Vis a tête bombée		x						M 8 X 30
23	00 908 706 0	Sicherungsmutter	Locknut	Écrou hex		x						M 8
24	00 900 617 0	6kt-Schraube	Hex head bolt	Boulon tête hex		x						M 8 X 30
25	00 214 864 0	Sicherung	Protection	Fusible		x						
26	00 925 013 1	Verschlussstopfen	Sealing plug	Bouchon d'étanchéité		x						17,1/22 X 8,0/10,5
27	00 222 637 2	Verschlussplatte	Locking plate	Plaque de fermeture		x						
28	00 214 863 0	Deckel	Cover	Couvercle		x						
29	00 901 602 1	6kt-Schraube	Hex head bolt	Boulon tête hex		x						M 10 X 75
	00 901 439 1	6kt-Schraube	Hex head bolt	Boulon tête hex		x						M 10 X 90
30	00 910 414 0	Scheibe	Washer	Rondelle		x						10,5 X 21 X 2
31	00 925 150 1	Rohrschelle -2 Hälften	Tube clamp -2 halves	Bride -2 moitiés		x						Bo.= 35
32	00 154 744 1	Bolzen	Pin	Boulon		x						Rd. 25 X 138

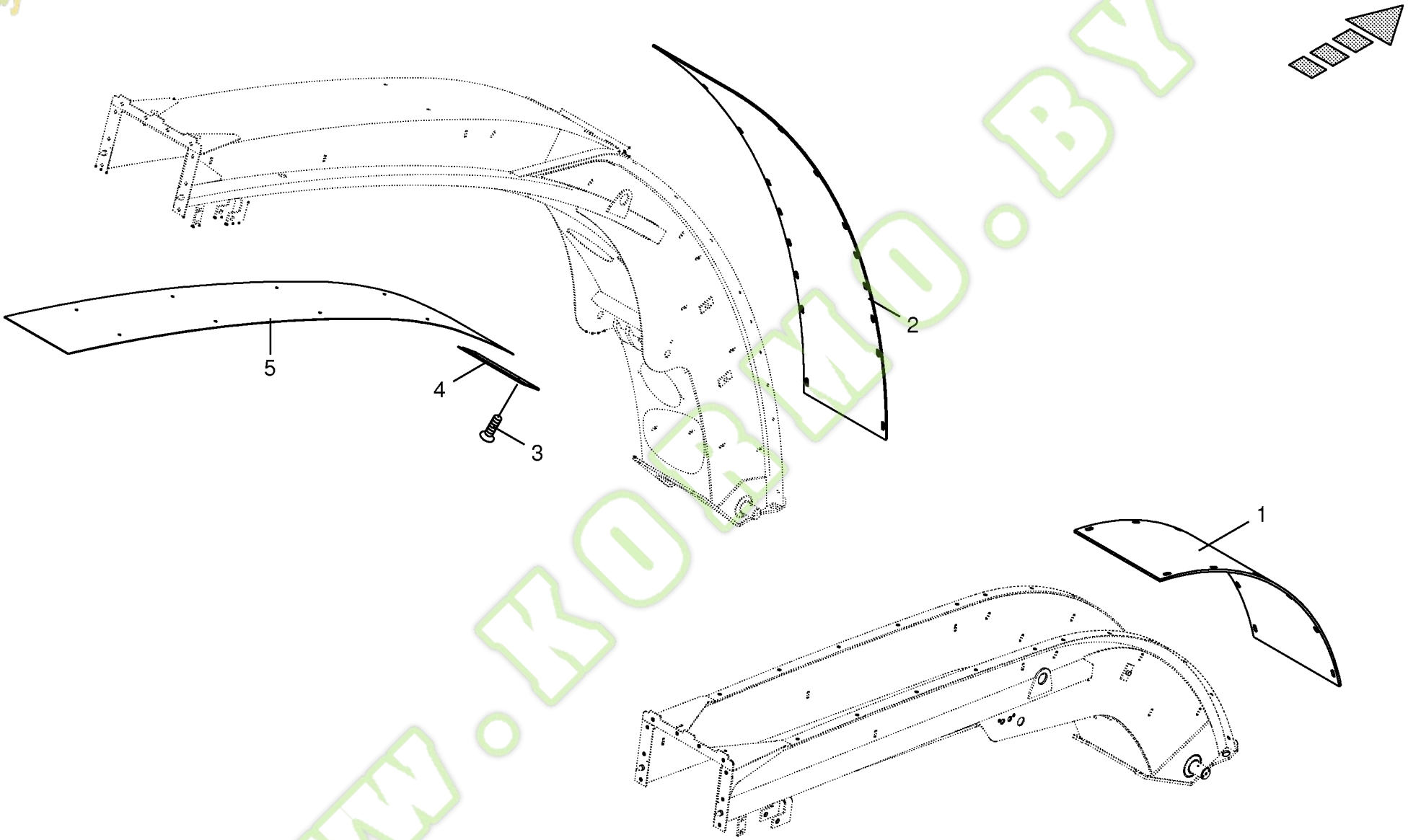

150 050 134 03 / 51.0

150 329 252 01

Kormo.by

Auswurfkrümmer -HD Teile -hochverschleissfest Upper discharge chute -HD parts Coude ejecteur -HD parties					744526 - 748000	BIG X 650						150 050 134 03 150 329 252 1 51.0
Pos.	ID-Nr.	Benennung	Description	Description	Masch.-Nr-							Bemerkung/Remarks/Remarque
1	20 023 194 0	Verschleissblech	Wearing plate	Tôle d'usure		x						
2	20 023 193 0	Verschleissblech	Wearing plate	Tôle d'usure		x						
3	00 904 024 1	Senkschraube	Countersunkscrew	Vis à tête fraisée		3						M 8 X 20
4	20 020 958 0	Klemmstück	Clamping piece	Pièce de serrage		x						
5	20 020 948 0	Verschleissrücken -Kunststoff	Wear back -Plastic	Dos d'usure -Plastique		x						

www.KORMO.BY

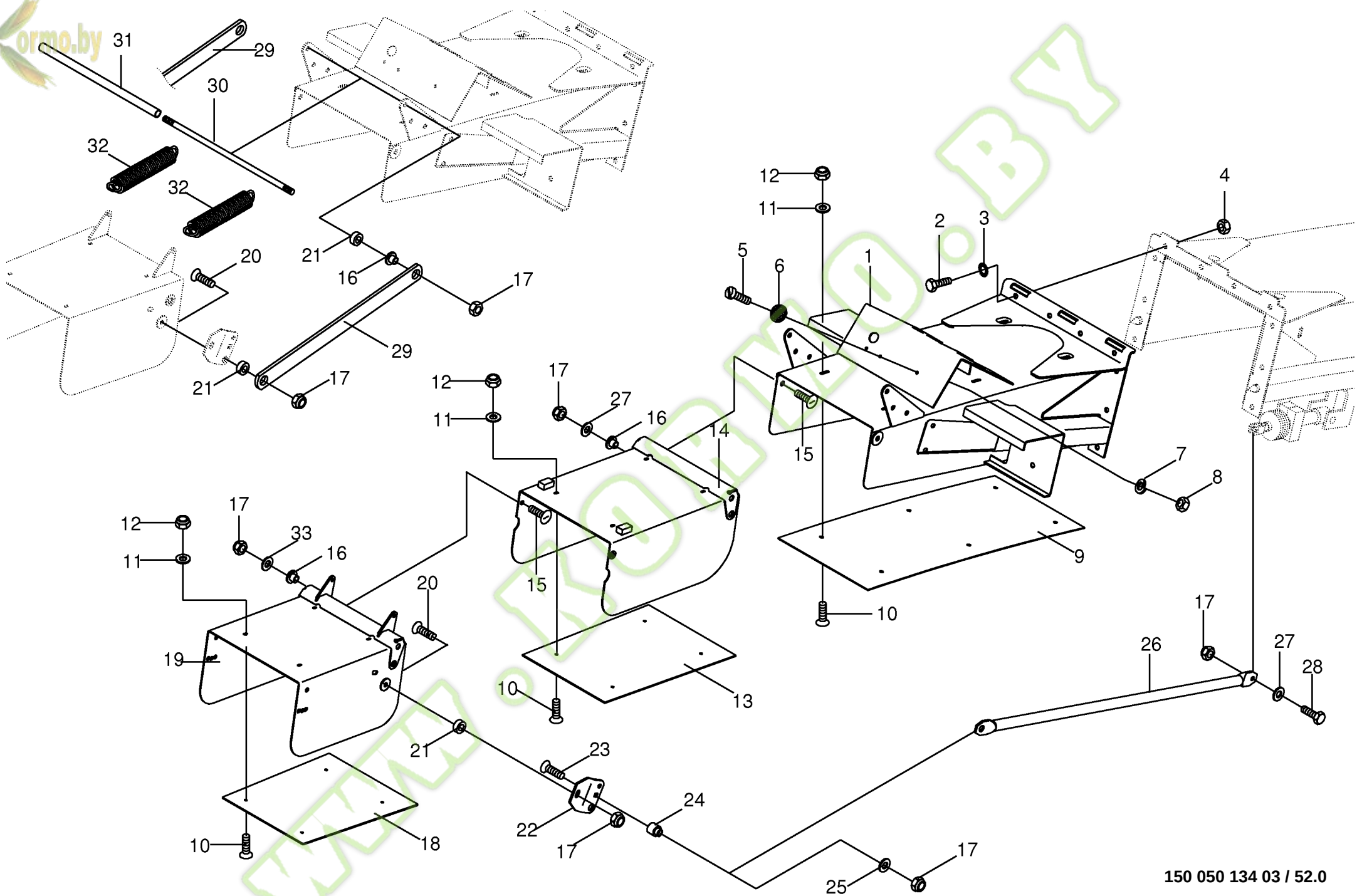

150 050 134 03 / 52.0

444 307 3

Kormo.by

Auswurfklappen- Endstück
Discharge flap-end piece
Pièce d'extrém. déflecteur

744526 - 748000

BIG X 650

150 050 134 03

444 307 3 **52.0**

Pos.	ID-Nr.	Benennung	Description	Description	Masch.-Nr-							Bemerkung/Remarks/Remarque
1	00 226 095 6	Auswurfverlängerung	Chute extension	Rallonge de goulotte		x						
2	00 900 636 0	6kt-Schraube	Hex head bolt	Boulon tête hex		x						M 10 X 25
3	00 909 909 1	Sperrkantscheibe	Detent edged washer	Disque à bord d'arrêt		x						SKM 10
4	00 908 212 0	6kt-Mutter	Hex nut	Écrou hex		x						M 10
5	00 903 747 1	Zylinderschraube	Allen screw	Vis tête cylindrique		x						M 5 X 20
6	00 924 535 1	Rückstrahler -rot	Rear reflector -red	Reflecteur -rouge		x						Rd. 62
7	00 910 031 0	Federring	Spring washer	Rondelle elastique		x						B 5
8	00 908 207 1	6kt-Mutter	Hex nut	Écrou hex		x						M 5
9	00 228 751 0	Verschleissblech	Wearing plate	Tôle d'usure		x						
10	00 904 005 1	Senkschraube	Countersunkscrew	Vis à tête fraisée		x						M 6 X 16
11	00 910 351 1	Scheibe	Washer	Rondelle		x						6,4 X 18 X 1,6
12	00 908 704 1	Sicherungsmutter	Locknut	Écrou hex		x						M 6
13	00 215 866 0	Verschleissblech	Wearing plate	Tôle d'usure		x						
14	00 215 876 2	Auswurfklappe -1	Deflector -1	Déflecteur -1		x						
15	00 905 154 2	Flachrundschraube	Coach bolt	Vis a tête bombée		x						M 10 X 35
16	00 222 564 2	Hülse	Bushing	Douille		x						Rd. 22 X 14
17	00 908 758 0	Sicherungsmutter	Locknut	Écrou hex		x						M 10
18	00 215 877 0	Verschleissblech	Wearing plate	Tôle d'usure		x						
19	00 215 832 1	Auswurfklappe -2	Deflector -2	Déflecteur -2		x						
20	00 905 255 1	Flachrundschraube	Coach bolt	Vis a tête bombée		x						M 10 X 40
	00 905 154 2	Flachrundschraube	Coach bolt	Vis a tête bombée		x						M 10 X 35
	00 904 751 2	Flachrundschraube	Coach bolt	Vis a tête bombée		x						M 10 X 20
21	00 228 822 0	Buchse	Bushing	Douille		x						Rd. 22 X 15
22	00 222 582 3	Halter	Support	Cadre support		x						
23	00 904 757 0	Flachrundschraube	Coach bolt	Vis a tête bombée		x						M 10 X 50
24	00 216 492 0	Hülse	Bushing	Douille		x						Rd. 25 X 22
25	00 910 361 1	Scheibe	Washer	Rondelle		x						10,5 X 25 X 4
26	00 226 091 4	Klappenstrebe	Flap strut	Contrefiche de clapet		x						Lg.= 1002
27	00 910 414 0	Scheibe	Washer	Rondelle		x						10,5 X 21 X 2
28	00 900 638 0	6kt-Schraube	Hex head bolt	Boulon tête hex		x						M 10 X 35
29	00 222 580 4	Strebe	Strut	Contrefiche		x						Lg.= 521
30	00 228 821 0	Gewindestange	Threaded rod	Tige filetée		x						Rd. 10 X 400
31	00 226 092 2	Distanzrohr	Spacer tube	Tube d'entretoisement		x						Lg.= 312
32	00 280 604 0	Zugfeder	Tension spring	Ressort de traction		x						4,5 X 31,5 X 320
33	00 910 303 1	Scheibe	Washer	Rondelle		x						17 X 30 X 3

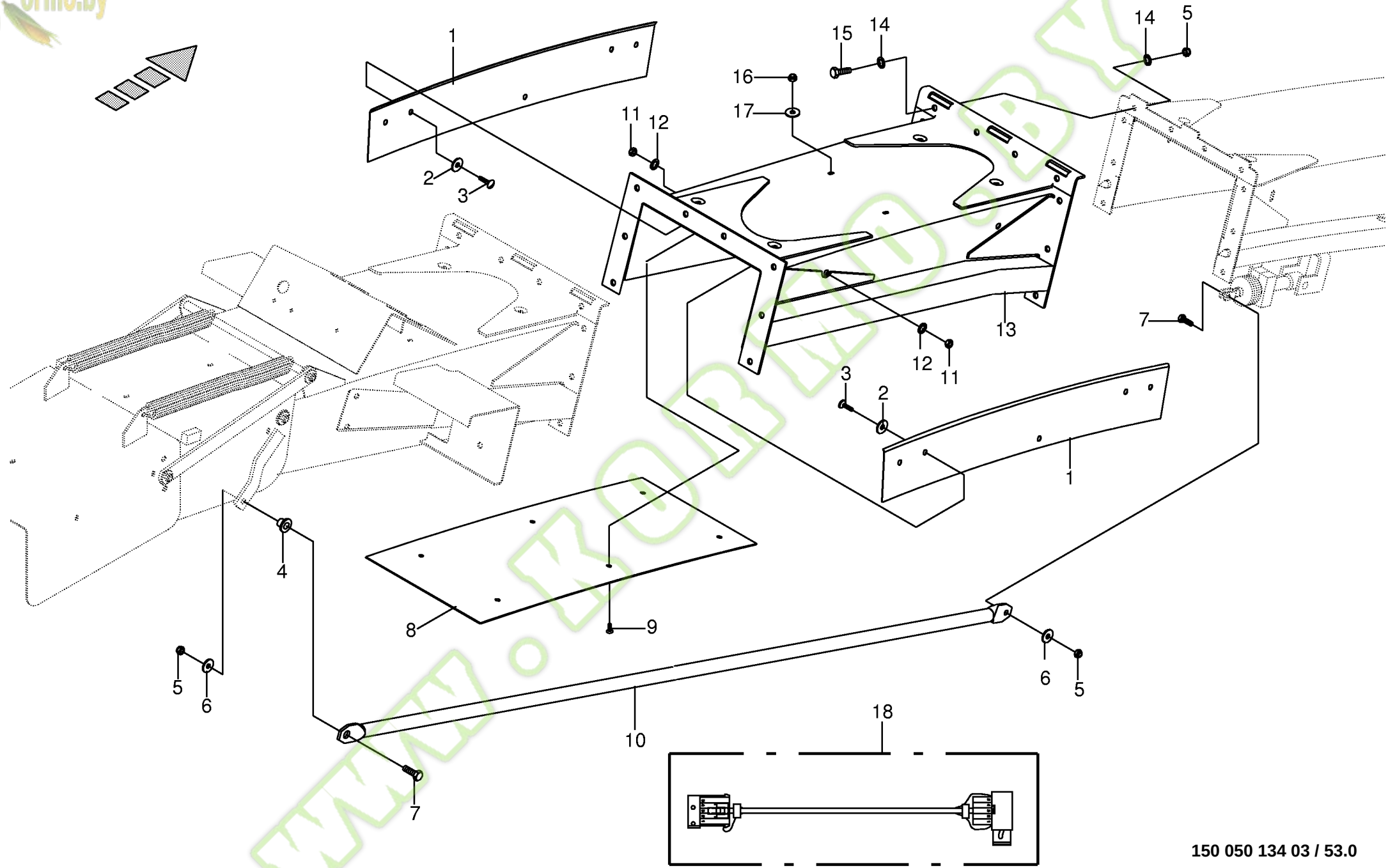

150 050 134 03 / 53.0

444 308 0

Kormo.by

Auswurfverlängerung 10 Reihen
Discharge chute extension 10-row
Rallonge de goulotte - 10 rangs

744526 - 748000

BIG x 650

150 050 134 03

444 308 0 **53.0**

Pos.	ID-Nr.	Benennung	Description	Description	Masch.-Nr-							Bemerkung/Remarks/Remarque
1	00 226 117 3	Verschleissblech	Wearing plate	Tôle d'usure		x						
2	00 910 603 0	Scheibe	Washer	Rondelle		x						8,4 X 24 X 2
3	00 905 230 1	Flachrundschraube	Coach bolt	Vis a tête bombée		x						M 8 X 16
4	00 222 564 2	Hülse	Bushing	Douille		x						Rd. 22 X 14
5	00 908 758 0	Sicherungsmutter	Locknut	Écrou hex		x						M 10
6	00 910 414 0	Scheibe	Washer	Rondelle		x						10,5 X 21 X 2
7	00 900 638 0	6kt-Schraube	Hex head bolt	Boulon tête hex		x						M 10 X 35
8	00 226 116 3	Verschleissblech	Wearing plate	Tôle d'usure		x						Lg.= 959
9	00 904 005 1	Senkschraube	Countersunkscrew	Vis à tête fraisée		x						M 6 X 16
10	00 226 118 4	Zugstange	Drawbar	Tringle		x						Lg.= 1678
11	00 908 210 0	6kt-Mutter	Hex nut	Écrou hex		x						M 8
12	00 909 908 1	Sperrkantscheibe	Detent edged washer	Disque à bord d'arrêt		x						SKM 8
13	00 226 111 4	Verlängerung	Extension	Rallonge		x						
14	00 909 909 1	Sperrkantscheibe	Detent edged washer	Disque à bord d'arrêt		x						SKM 10
15	00 900 636 0	6kt-Schraube	Hex head bolt	Boulon tête hex		x						M 10 X 25
16	00 908 704 1	Sicherungsmutter	Locknut	Écrou hex		x						M 6
17	00 910 411 1	Scheibe	Washer	Rondelle		x						6,4 X 12,5 X 1,6
18	00 303 186 2	Kabelbaum -Auswurfverlängerung	Wiring harness -chute extension	Faisceau electrique -rallonge de goulotte		x						

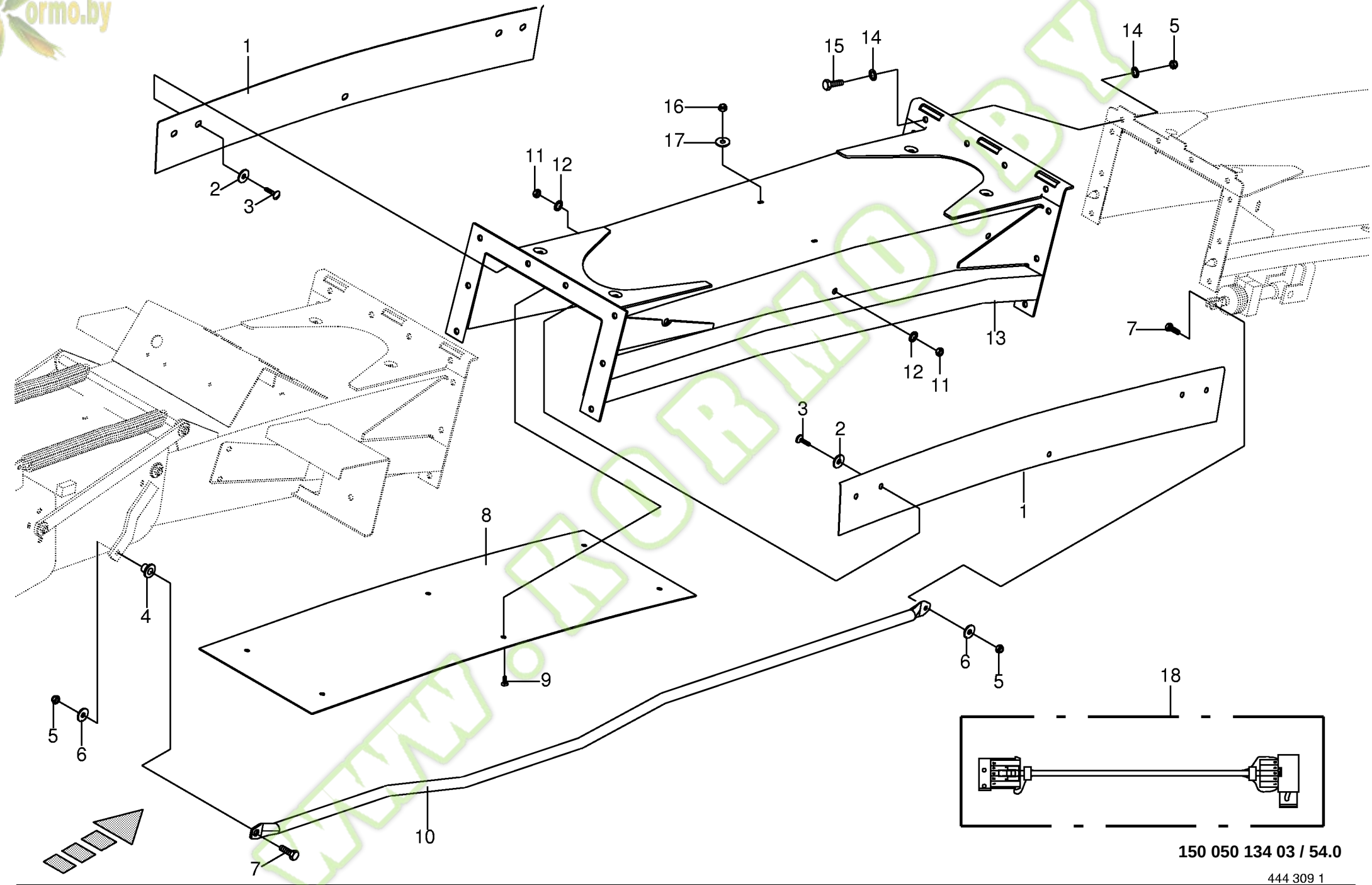

150 050 134 03 / 54.0

444 309 1

Kormo.by

Auswurfverlängerung 12 Reihen -optional Discharge chute extension 12-row Rallonge de goulotte - 12 rangs					744526 - 748000	BIG x 650						150 050 134 03 444 309 1 54.0
Pos.	ID-Nr.	Benennung	Description	Description	Masch.-Nr-							Bemerkung/Remarks/Remarque
1	00 219 685 2	Verschleissblech	Wearing plate	Tôle d'usure		x						Lg.= 1459
2	00 910 603 0	Scheibe	Washer	Rondelle		x						8,4 X 24 X 2
3	00 905 230 1	Flachrundschraube	Coach bolt	Vis a tête bombée		x						M 8 X 16
4	00 222 564 2	Hülse	Bushing	Douille		x						Rd. 22 X 14
5	00 908 758 0	Sicherungsmutter	Locknut	Écrou hex		x						M 10
6	00 910 414 0	Scheibe	Washer	Rondelle		x						10,5 X 21 X 2
7	00 900 638 0	6kt-Schraube	Hex head bolt	Boulon tête hex		x						M 10 X 35
8	00 219 684 2	Verschleissblech	Wearing plate	Tôle d'usure		x						Lg.= 1460
9	00 904 005 1	Senkschraube	Countersunkscrew	Vis à tête fraisée		x						M 6 X 16
10	00 219 686 3	Zugstange	Drawbar	Tringle		x						Lg.= 2164
11	00 908 210 0	6kt-Mutter	Hex nut	Écrou hex		x						M 8
12	00 909 908 1	Sperrkantscheibe	Detent edged washer	Disque à bord d'arrêt		x						SKM 8
13	00 219 679 3	Verlängerung -12 Reihen	Extension -12 rows	Rallonge -12 rangs		x						
14	00 909 909 1	Sperrkantscheibe	Detent edged washer	Disque à bord d'arrêt		x						SKM 10
15	00 900 636 0	6kt-Schraube	Hex head bolt	Boulon tête hex		x						M 10 X 25
16	00 908 704 1	Sicherungsmutter	Locknut	Écrou hex		x						M 6
17	00 910 411 1	Scheibe	Washer	Rondelle		x						6,4 X 12,5 X 1,6
18	00 303 187 2	Kabelbaum -Auswurfverlängerung	Wiring harness -chute extension	Faisceau electrique -rallonge de goulotte		x						

www.KORMO.BY

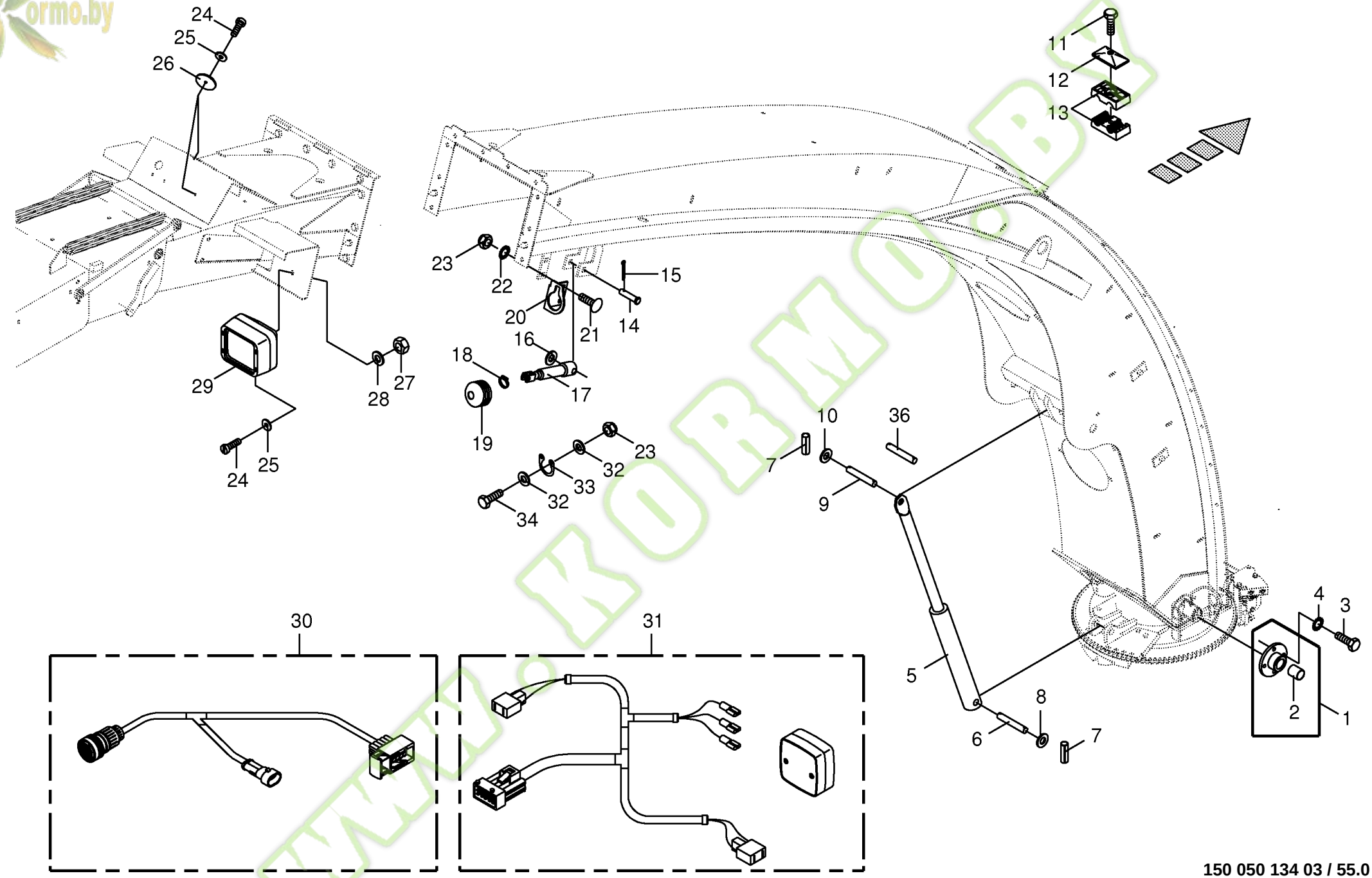

150 050 134 03 / 55.0

150 311 228 06

Kormo.by

Auswurfkrümmer - Anbauteile
Upper discharge chute - mounting parts
Coude ejecteur - pièces de montage

744526 - 748000

BIG X 650

150 050 134 03

150 311 228 6 **55.0**

Pos.	ID-Nr.	Benennung	Description	Description	Masch.-Nr-							Bemerkung/Remarks/Remarque
1	00 154 686 0	Lagerflansch	Bearing flange	Bride de palier		x						
2	00 934 935 0	Lagerbuchse	Bearing bush	Coussinet		x						40 X 44 X 50
3	00 900 655 0	6kt-Schraube	Hex head bolt	Boulon tête hex		x						M 12 X 25
4	00 909 910 1	Sperrkantscheibe	Detent edged washer	Disque à bord d'arrêt		x						SKM 12
5	00 918 543 0	Hydraulikzylinder	Hydraulic cylinder	Vérin hydraulique		x						Dz 35/60 X 186/645
	00 918 824 0	Dichtungssatz	Sealing set	Jeu de joints		x						Dz 35/60
6	00 154 744 1	Bolzen	Pin	Boulon		x						Rd. 25 X 138
7	00 912 673 2	Spannstift	Roll pin	Goupille de serrage		x						8 X 35
8	00 910 514 0	Scheibe	Washer	Rondelle		x						26 X 44 X 4
9	00 153 088 1	Bolzen -Auswurfbogen lang	Pin -discharge chute long	Boulon -déflecteur longue		x						Rd. 25 X 104
10	00 910 845 1	Passscheibe	Shim ring	Cale		x						25 X 35 X 2,0
11	00 901 042 1	6kt-Schraube	Hex head bolt	Boulon tête hex		x						M 8 X 35
12	00 925 134 0	Deckplatte	Cover plate	Plaque de recouvrement		x						
13	00 925 105 0	Rohrschelle -2 Hälften	Tube clamp -2 halves	Bride -2 moitiés		x						Bo.= 12/12
	00 925 108 0	Rohrschelle -2 Hälften	Tube clamp -2 halves	Bride -2 moitiés		x						Bo.= 15/15
14	00 215 621 0	Bolzen	Pin	Boulon		x						Rd. 20 X 78
	20 023 632 0	Bolzen	Pin	Boulon		x						Rd. 20 X 83
15	00 912 066 1	Splint	Cotter pin	Goupille fendue		x						4 X 28
16	00 910 510 2	Scheibe	Washer	Rondelle		x						15 X 28 X 2,5
17	00 222 562 3	Hydraulikzylinder	Hydraulic cylinder	Vérin hydraulique		x						Dz 20/40 X 150/325
	00 918 785 0	Dichtungssatz	Sealing set	Jeu de joints		x						Dz 20/40
18	00 924 003 0	Schneckengewindeschelle	Tube clip	Bride		x						40 - 60
19	00 940 391 0	Faltenbalg	Bellows	Soufflet		x						
20	00 216 491 0	Zylinderhalter	Cylinder support	Support de vérin		x						
21	00 904 850 1	Flachrundschraube	Coach bolt	Vis a tête bombée		x						M 10 X 25
22	00 909 909 1	Sperrkantscheibe	Detent edged washer	Disque à bord d'arrêt		x						SKM 10
23	00 908 758 0	Sicherungsmutter	Locknut	Écrou hex		x						M 10
24	00 903 747 1	Zylinderschraube	Allen screw	Vis tête cylindrique		x						M 5 X 20
25	00 910 500 1	Scheibe	Washer	Rondelle		x						5,3 X 10 X 1
26	00 924 535 1	Rückstrahler -rot	Rear reflector -red	Reflecteur -rouge		x						Rd. 62
27	00 908 207 1	6kt-Mutter	Hex nut	Écrou hex		x						M 5
28	00 910 031 0	Federring	Spring washer	Rondelle elastique		x						B 5
29	00 924 635 0	Arbeitsscheinwerfer	Work light	Phare de travail		x						
	00 924 688 0	Glühlampe	Bulb	Lampe		x						12V , 55W
30	00 303 170 3	Kabelbaum -lang	Wiring harness -long	Faisceau electrique -longue		x						
	00 305 016 0	Kabelbaum -kurz	Wiring harness -short	Faisceau electrique -court		x						
31	00 303 171 3	Kabelbaum -Auswurfbogen	Wiring harness -discharge chute	Faisceau electrique - déflecteur		x						
32	00 910 414 0	Scheibe	Washer	Rondelle		x						10,5 X 21 X 2

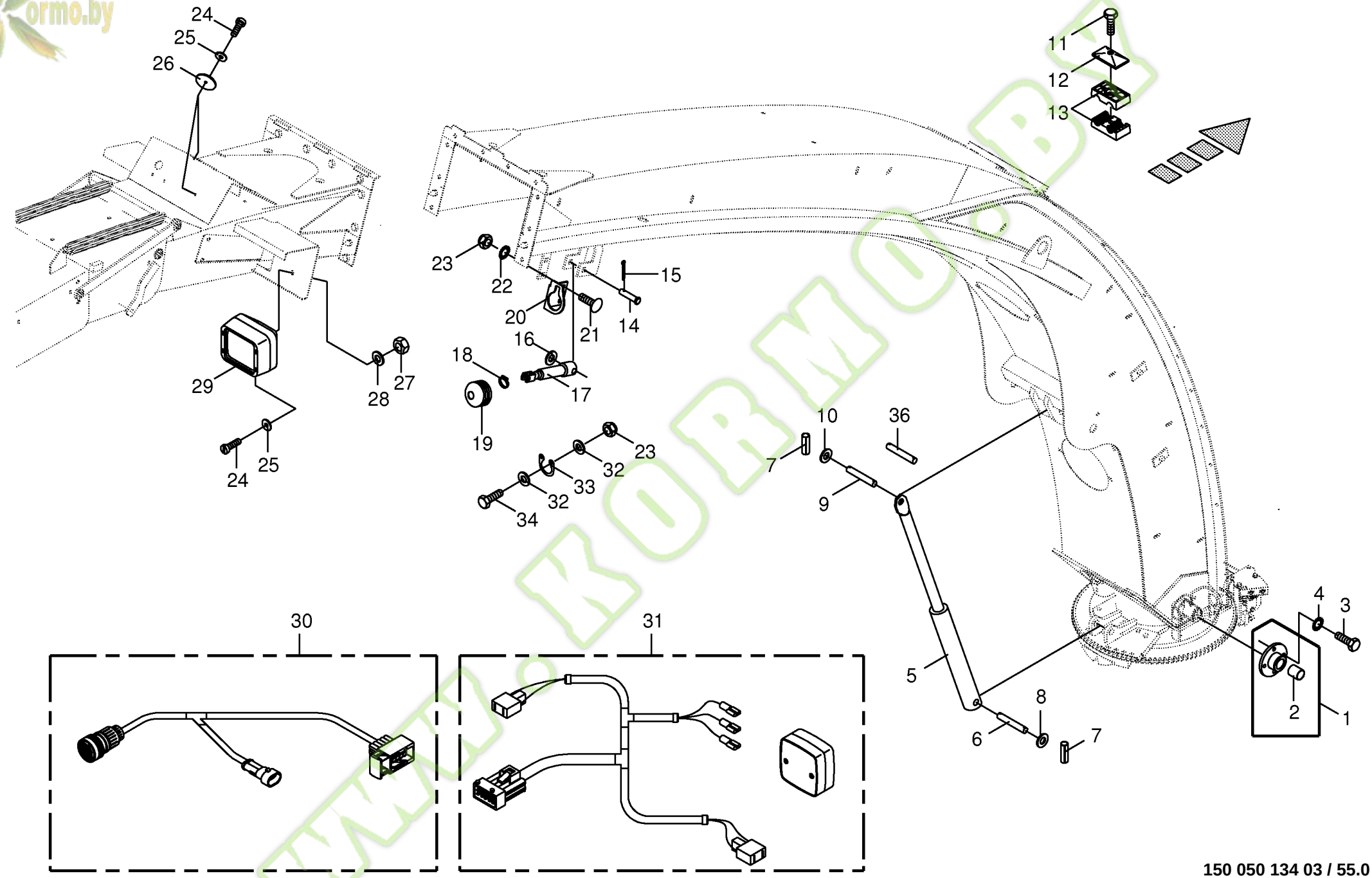

150 050 134 03 / 55.0

150 311 228 06

Kormo.by

Auswurfkrümmer - Anbauteile
Upper discharge chute - mounting parts
Coude ejecteur - pièces de montage

744526 - 748000

BIG X 650

150 050 134 03

150 311 228 6 **55.0**

Pos.	ID-Nr.	Benennung	Description	Description	Masch.-Nr-							Bemerkung/Remarks/Remarque
33	20 023 848 0	Haltebügel	Holding bow	Etrier de fixation		x						
34	00 900 637 0	6kt-Schraube	Hex head bolt	Boulon tête hex		x						M 10 X 30
36	00 154 744 1	Bolzen -Auswurfbogen kurz	Pin -discharge chute short	Boulon -déflecteur court		x						Rd. 25 X 138

www.KORMO.BY

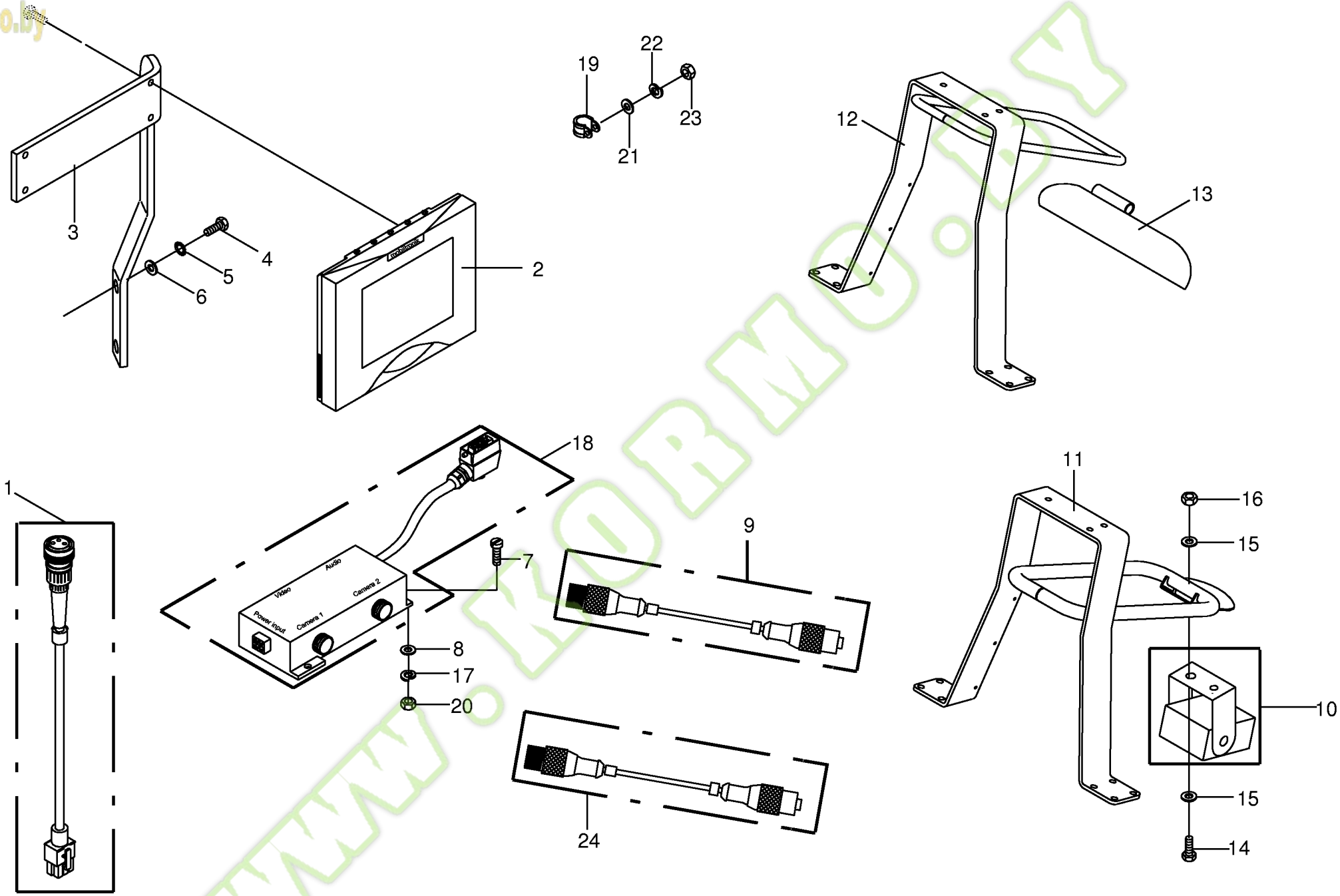

150 050 134 03 / 56.0

444 676 3

www.KORMO.BY

Kormo.by

Kameraüberwachung / Rückspiegel
Camera surveillance / Rear view mirror
Surveillance de caméra / Retroviseur

744526 - 748000

BIG x 650

150 050 134 03

444 676 3 **56.0**

Pos.	ID-Nr.	Benennung	Description	Description	Masch.-Nr-							Bemerkung/Remarks/Remarque
1	00 303 814 0	Kabel -Videoanlage	Cable -video equipment	Câble -linge vidéo		x						
2	00 303 819 0	Monitor Farbe	Display color	Moniteur couleur		x						
3	00 220 624 1	Halterung	Bracket	Support		x						
4	00 903 075 1	Zylinderschraube	Allen screw	Vis tête cylindrique		x						M 8 X 20
5	00 909 908 1	Sperrkantscheibe	Detent edged washer	Disque à bord d'arrêt		x						SKM 8
6	00 910 413 0	Scheibe	Washer	Rondelle		x						8,4 X 17 X 1,6
7	00 903 424 0	Zylinderschraube	Allen screw	Vis tête cylindrique		x						M 4 X 12
8	00 910 325 0	Scheibe	Washer	Rondelle		x						4,3 X 9 X 0,8
9	00 303 815 1	Kabelbaum	Wiring harness	Faisceau electrique		x						
10	00 303 818 0	Schwarz/weiss-Videokamera	Black/white-video camera	Vidéo caméra-en noir/blanc		x						
11	00 217 578 3	Auswurfaufnahme -Kamera	Emission uptake -Camera	Retention d'emission -Caméra		x						
12	00 216 423 1	Auswurfaufnahme -Spiegel	Emission uptake -Mirror	Retention d'emission -Miroir		x						
13	00 938 504 0	Rückspiegel	Rear view mirror	Retroviseur		x						
14	00 900 608 0	6kt-Schraube	Hex head bolt	Boulon tête hex		x						M 6 X 20
15	00 909 906 1	Sperrkantscheibe	Detent edged washer	Disque à bord d'arrêt		x						SKM 6
16	00 908 208 0	6kt-Mutter	Hex nut	Écrou hex		x						M 6
17	00 910 001 0	Federring	Spring washer	Rondelle elastique		x						B 4
18	00 303 817 0	Anschlussbox	Connection box	Boîte de raccordement		x						
19	00 924 017 0	Rohrschelle mit Gummiprofil	Tube clip w. rubber	Bride		x						Rd. 6
20	00 908 006 1	6kt-Mutter	Hex nut	Écrou hex		x						M 4
21	00 910 500 1	Scheibe	Washer	Rondelle		x						5,3 X 10 X 1
22	00 910 031 0	Federring	Spring washer	Rondelle elastique		x						B 5
23	00 908 207 1	6kt-Mutter	Hex nut	Écrou hex		x						M 5
24	00 303 816 1	Kabelbaum -2. Kamera	Wiring harness -2nd camera	Faisceau electrique -2ème caméra		x						Lg.= 9500

Kormo.by

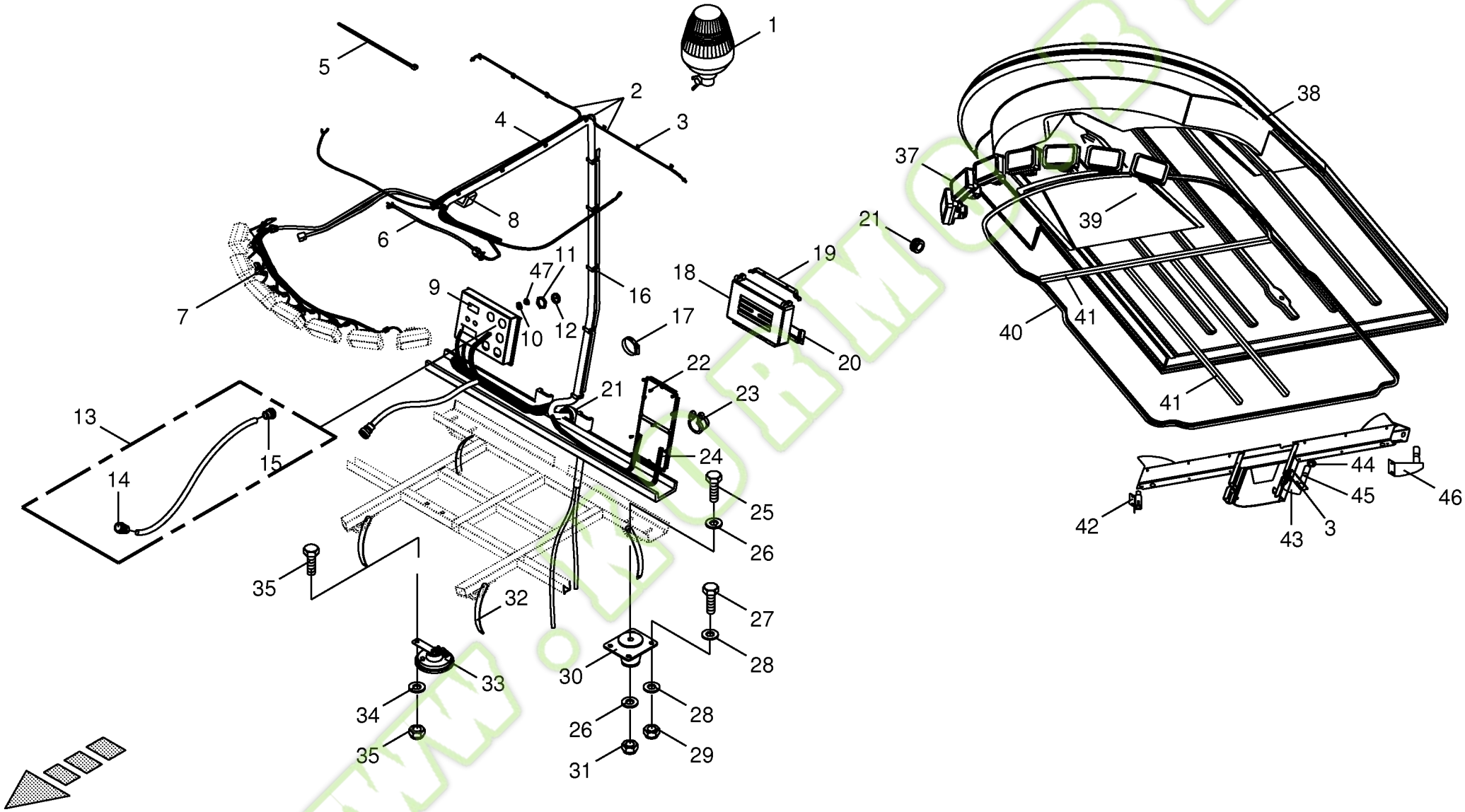

150 050 134 03 / 57.0

150 318 912 02

Kormo.by

Kabine - Anbauteile / Elektroteile
Cab - mounting parts / electric parts
Cabine - pièces de montage / pieces électrique

744526 - 748000

150 050 134 03

150 318 912 2 **57.0**

Pos.	ID-Nr.	Benennung	Description	Description	Masch.-Nr-	BIG X 650						Bemerkung/Remarks/Remarque
1	00 924 638 0	Rundumleuchte -gelb	Beacon light -yellow	Gyrophare -jaune		x						12 V
	20 080 763 0	Lichtscheibe -gelb	Pane -yellow	Vitre lumineux -jaune		x						
2	00 220 656 0	Kabelbaum	Wiring harness	Faisceau electrique		x						
3	00 220 707 0	Kabelbinderhalter	Cable band support	Support de collier de serrage		x						
4	00 220 618 0	Schraubsockel	Screwing-base	Socle de vis		x						
5	00 922 672 2	Kabelbinder	Cable band	Collier de serrage		x						Lg.= 450
	00 922 673 1	Kabelbinder	Cable band	Collier de serrage		x						Lg.= 100
6	00 220 581 0	Kabelbaum für Gebläse	Wiring harness for fan	Faisceau electrique pour ventilateur		x						
7	00 220 580 2	Kabelbaum für Scheinwerfer	Wiring harness for headlights	Faisceau electrique pour phares		x						
8	00 220 579 0	Schutzauflage	Protection plating	Appui protection		x						
9	00 220 610 0	Aufkleber Steckerkasten	Label plug case	Autocollant caisse de connecteur		x						
10	27 001 241 0	Kabelmuffe	Cable socket	Culot de câble		x						25/31/35/10/2
	27 001 245 0	Kabelmuffe	Cable socket	Culot de câble		x						12/20/24 H10
11	00 220 511 0	6kt-Mutter	Hex nut	Écrou hex		x						M 40 X 1,5
12	00 220 510 0	Verschlussschraube	Screw plug	Bouchon fileté		x						M 40 X 1,5
13	00 302 894 4	Adapterkabel	Adapter wire	Câble d'adapteur		x						
14	00 302 430 1	Steckdose -31-polig	Socket -31-pole	Prise de courant -31-pôle		x						
15	00 303 758 0	Stecker -31-polig	Plug -31-pole	Connecteur -31-pôle		x						
16	00 220 617 0	Klemmschelle	Hose clip	Collier de serrage		x						
17	00 924 004 0	Schneckengewindeschelle	Tube clip	Bride		x						50 - 70
	00 924 001 1	Schneckengewindeschelle	Tube clip	Bride		x						12 - 22
18						x						
19	00 302 584 0	Halterung	Bracket	Support		x						
20	00 302 583 0	Halterung	Bracket	Support		x						
21	00 924 202 0	Gummipuffer	Rubber pad	Tampon en caoutchouc		x						Rd. 15 X 15
22	00 924 207 0	Kabelführungstülle	Cable bushing	Passe cable		x						
23	00 924 008 0	Rohrschelle mit Gummiprofil	Tube clip w. rubber	Bride		x						Rd. 15
24	20 080 249 0	Kabelbaum -Kabine	Wiring harness -Cab	Faisceau electrique -Cabine		x						
	00 303 769 0	Zeitsteuergerät	Time control unit	Appareil de commande temporel		x						12V
	20 080 244 0	Stecker -Spiegelschalter	Plug -mirror switch	Connecteur -interrupteur de mirrour		x						
	20 080 254 0	Stecker -6-polig, Klimatronik	Plug -6-pole, climatronic	Connecteur -6-pôle, climatronic		x						
	20 080 255 0	Stecker -9-polig, Klimatronik	Plug -9-pole, climatronic	Connecteur -9-pôle, climatronic		x						
25	00 901 141 1	6kt-Schraube	Hex head bolt	Boulon tête hex		x						M 16 X 100
	00 900 345 1	6kt-Schraube	Hex head bolt	Boulon tête hex		x						M 16 X 80
26	00 910 303 1	Scheibe	Washer	Rondelle		x						17 X 30 X 3
27	00 900 636 0	6kt-Schraube	Hex head bolt	Boulon tête hex		x						M 10 X 25

Kormo.by

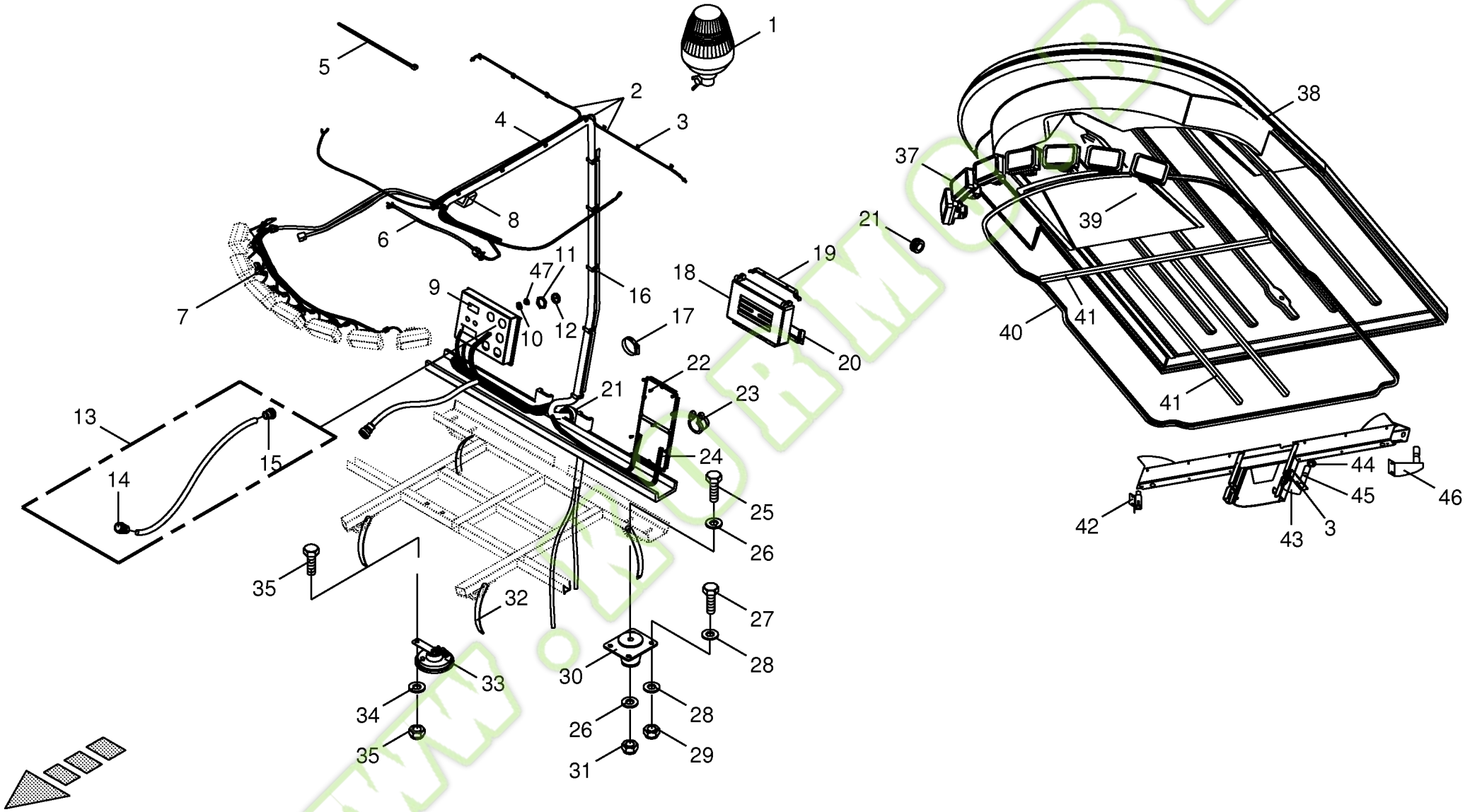

150 050 134 03 / 57.0

150 318 912 02

Kormo.by

Kabine - Anbauteile / Elektroteile
Cab - mounting parts / electric parts
Cabine - pièces de montage / pieces électrique

744526 - 748000

BIG x 650

150 050 134 03

150 318 912 2 **57.0**

Pos.	ID-Nr.	Benennung	Description	Description	Masch.-Nr-							Bemerkung/Remarks/Remarque
	00 900 637 0	6kt-Schraube	Hex head bolt	Boulon tête hex		x						M 10 X 30
28	00 910 414 0	Scheibe	Washer	Rondelle		x						10,5 X 21 X 2
29	00 908 758 0	Sicherungsmutter	Locknut	Écrou hex		x						M 10
30	00 220 365 0	Gummipuffer	Rubber pad	Tampon en caoutchouc		x						
31	00 908 716 1	Sicherungsmutter	Locknut	Écrou hex		x						M 16
32	00 302 676 0	Masseband	Bonding braid	Tresse de métallisation		x						30A
33	00 302 505 0	Hupe	Horn	Klaxon		x						
34	00 910 413 0	Scheibe	Washer	Rondelle		x						8,4 X 17 X 1,6
35	00 908 706 0	Sicherungsmutter	Locknut	Écrou hex		x						M 8
36	00 900 614 0	6kt-Schraube	Hex head bolt	Boulon tête hex		x						M 8 X 20
37	00 220 523 0	Arbeitsscheinwerfer	Work light	Phare de travail		x						12V
	00 924 688 0	Glühlampe	Bulb	Lampe		x						12V , 55W
38	00 220 451 0	Dach -gelb	Roof -yellow	Toit -jaune		x						
39	00 220 592 0	Wärmeschutzmatte	Heat shield mat	Natte d'isolation calorifuge		x						
40	00 220 522 0	Dichtung -Id.-Nr.= 1m	Gasket -Id.-no.= 1m	Joint -Id.-no.= 1m		x						
41	00 220 449 1	Dichtband	Gasket	Joint		x						30 X 30 X 5000
42	00 220 455 0	Halter -rechts	Support -right	Cadre support -droite		x						
43	00 220 456 0	Halter -mitte	Support -middle	Cadre support -centre		x						
44	00 220 595 0	Stopfen	Plug	Bouchon		x						Lg.= 24,6
45	00 220 657 0	Adapter	Adapter	Adaptateur		x						
46	00 220 454 0	Halter -links	Support -left	Cadre support -gauche		x						
47	27 001 246 0	Stopfen	Plug	Bouchon		x						28/26/21
	27 001 244 0	Stopfen	Plug	Bouchon		x						11,5/12/15

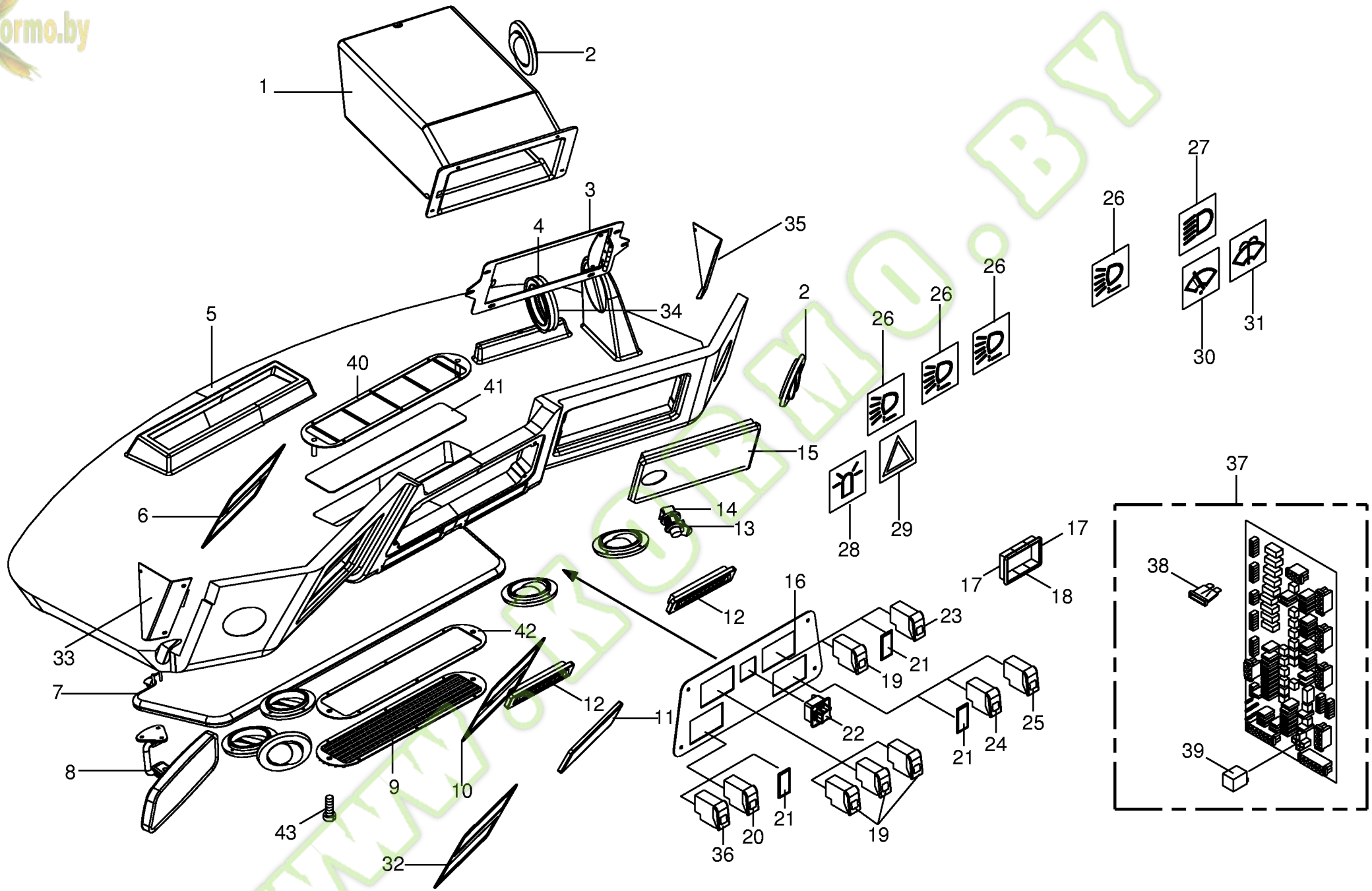

150 050 134 03 / 58.0

150 318 885 02

Kormo.by

Kabine - Dachkonsole / Platine
Cab - control panel (roof) / circuit board
Cabine - bloc de commande (toit) / boite de distribution

744526 - 748000

BIG X 650

150 050 134 03

150 318 885 2 **58.0**

Pos.	ID-Nr.	Benennung	Description	Description	Masch.-Nr-							Bemerkung/Remarks/Remarque
1	00 220 443 0	Kühlfach	Cooler	Refroidisseur		x						
2	00 220 440 0	Luftausströmer	Air outlet	Sortie d´air		x						Rd. 100
3	00 220 519 0	Rahmen für Kühlfach	Frame for cooler	Cadre pour refroidisseur		x						
4	00 220 449 1	Dichtband	Gasket	Joint		x						30 X 30 X 5000
5	00 220 434 0	Dachkonsole	Roof console	Console de toit		x						
6	00 220 517 0	Rahmen für Radio	Frame for radio	Cadre pour radio		x						
7	00 220 439 0	Sonnenblende	Sun visor	Pare-soleil		x						Lg.= 800
8	00 220 442 0	Innenspiegel	In-cab mirrow	Miroir intérieur		x						
9	27 000 856 0	Luftgitter	Air grating	Grille aérienne		x						
10	00 220 518 0	Rahmen für Radio -aussen	Frame for radio -outside	Cadre pour radio -extérieur		x						
11	00 220 436 0	Blinddeckel	Blind cover	Faux couvercle		x						
12	00 220 512 0	Düse	Nozzle	Buse		x						162 X 35
13	00 220 401 0	Schnappverschluss	Spring lock	Fermoir à cliquet		x						
14	00 220 402 0	Blattfeder	Plate spring	Ressort à lames		x						
15	00 220 441 0	Deckel für Kühlfach	Cover for cooler	Couvercle pour refroidisseur		x						
16	00 220 435 0	Schalterplatte	Switch plate	Panneau d'interrupteur		x						
17	00 220 514 0	Montageleiste-Endstück	Mounting batten-end piece	Cornière de montage-bloc d'extrémité		x						
18	00 220 513 0	Montageleiste -Zwischenstück	Mounting batten -Intermediate piece	Cornière de montage -Raccord		x						
19	00 302 524 0	Schalter -ON - OFF	Switch -ON - OFF	Interrupteur -ON - OFF		x						
20	00 302 525 0	Schalter -Warnblinker	Switch -warning lights	Interrupteur -feu anticollision		x						
21	00 302 653 0	Verschlussblende	Cover	Couvercle		x						
22	00 302 533 0	Spiegelschalter	Mirror switch	Interrupteur de mirrour		x						
23	00 303 359 0	Kombischalter	Combi-switch	Interrupteur de combinaison		x						
24	00 303 360 0	Kombischalter	Combi-switch	Interrupteur de combinaison		x						
25	00 302 805 0	Schalter	Switch	Interrupteur		x						
26	00 303 355 0	Schaltersymbol	Switch symbol	Symbole d'interrupteur		x						
27	00 303 356 0	Schaltersymbol -grün	Switch symbol -green	Symbole d'interrupteur -vert		x						
28	00 303 353 0	Schaltersymbol -gelb	Switch symbol -yellow	Symbole d'interrupteur -jaune		x						
29	00 303 354 0	Schaltersymbol -rot	Switch symbol -red	Symbole d'interrupteur -rouge		x						
30	00 303 358 0	Schaltersymbol	Switch symbol	Symbole d'interrupteur		x						
31	00 303 357 0	Schaltersymbol	Switch symbol	Symbole d'interrupteur		x						
32	00 220 437 0	Rahmen für Radioausschnitt	Frame for radio cut-out	Cadre pour découpe de radio		x						
33	00 220 583 0	Blende -links	Baffle -left	Bandeau -gauche		x						
34	00 220 582 0	Cellofoam-Ring	Cellofoam-ring	Bague du Cellofoam		x						
35	00 220 584 0	Blende -rechts	Baffle -right	Bandeau -droite		x						
36	00 302 526 0	Schalter -ON - OFF	Switch -ON - OFF	Interrupteur -ON - OFF		x						

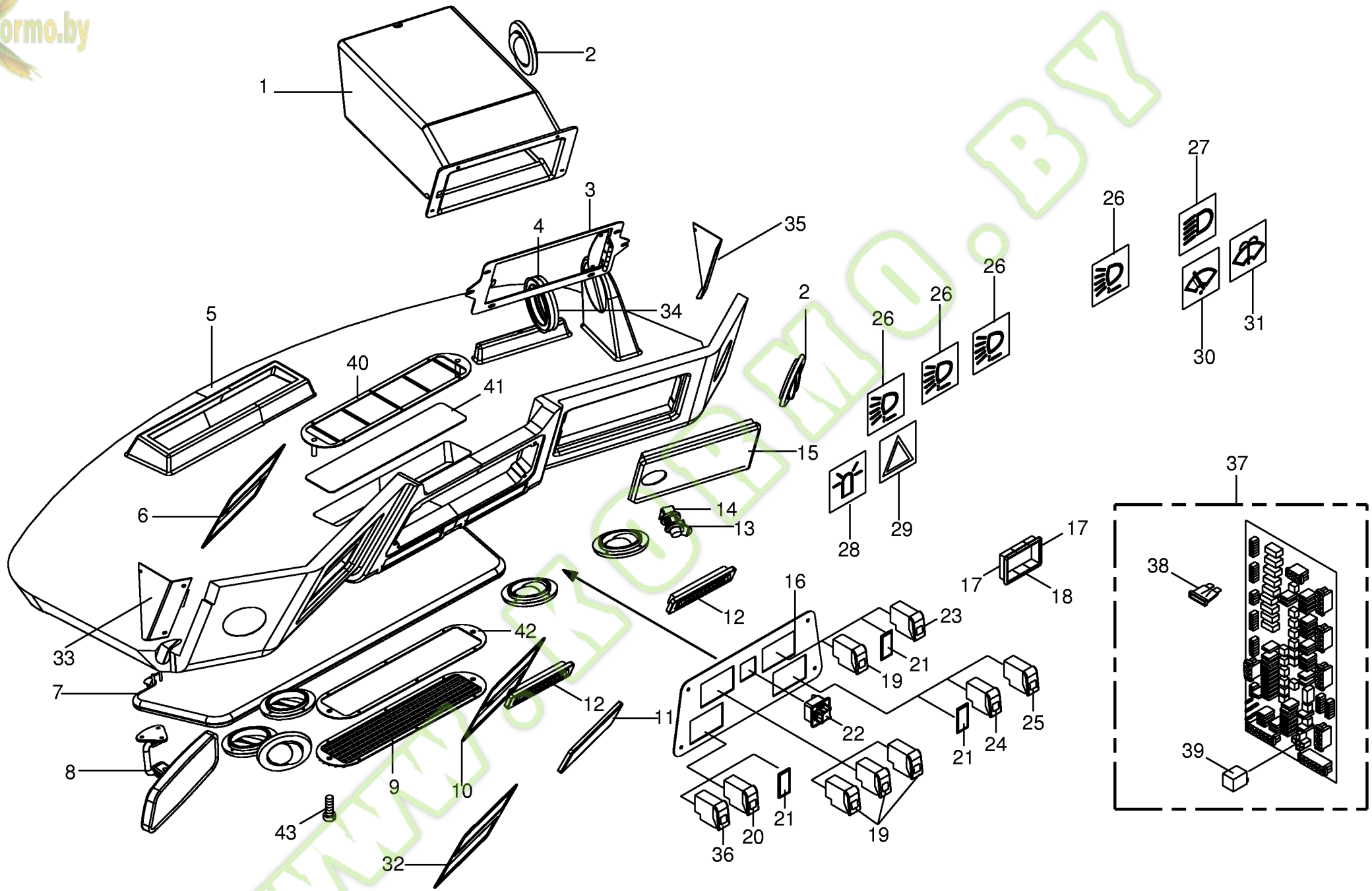

150 050 134 03 / 58.0

150 318 885 02

Kormo.by

Kabine - Dachkonsole / Platine
Cab - control panel (roof) / circuit board
Cabine - bloc de commande (toit) / boite de distribution

744526 - 748000

BIG x 650

150 050 134 03

150 318 885 2 **58.0**

Pos.	ID-Nr.	Benennung	Description	Description	Masch.-Nr-							Bemerkung/Remarks/Remarque
37	20 080 285 0	Platine -Kabine	Circuit board -Cab	Boite de distribution -Cabine		x						
38	00 303 198 0	Flachstecksicherung	Flat fuse	Fusible plat		x						3 A
	00 301 977 0	Flachstecksicherung	Flat fuse	Fusible plat		x						5 A
	00 302 074 0	Flachstecksicherung	Flat fuse	Fusible plat		x						7,5 A
	00 302 194 0	Flachstecksicherung	Flat fuse	Fusible plat		x						10 A
	00 302 076 0	Flachstecksicherung	Flat fuse	Fusible plat		x						15 A
	00 301 856 0	Flachstecksicherung	Flat fuse	Fusible plat		x						20 A
	00 303 201 0	Flachstecksicherung	Flat fuse	Fusible plat		x						25 A
	00 302 196 0	Flachstecksicherung	Flat fuse	Fusible plat		x						30 A
39	00 302 991 0	Blinkrelais	Relay-safety plate assembled	Relais clignoteurs		x						21 W
40	27 000 858 0	Einsatz	Insertion	Insertion		x						
41	27 000 859 0	Luftfilter	Air filter	Filtre à air		x						
42	27 000 857 0	Blende	Baffle	Bandeau		x						
43	27 000 860 0	Rändelschraube	Screw with straight-line curls	Vis à tête striee		x						M6 X 20

www.KORMO.BY

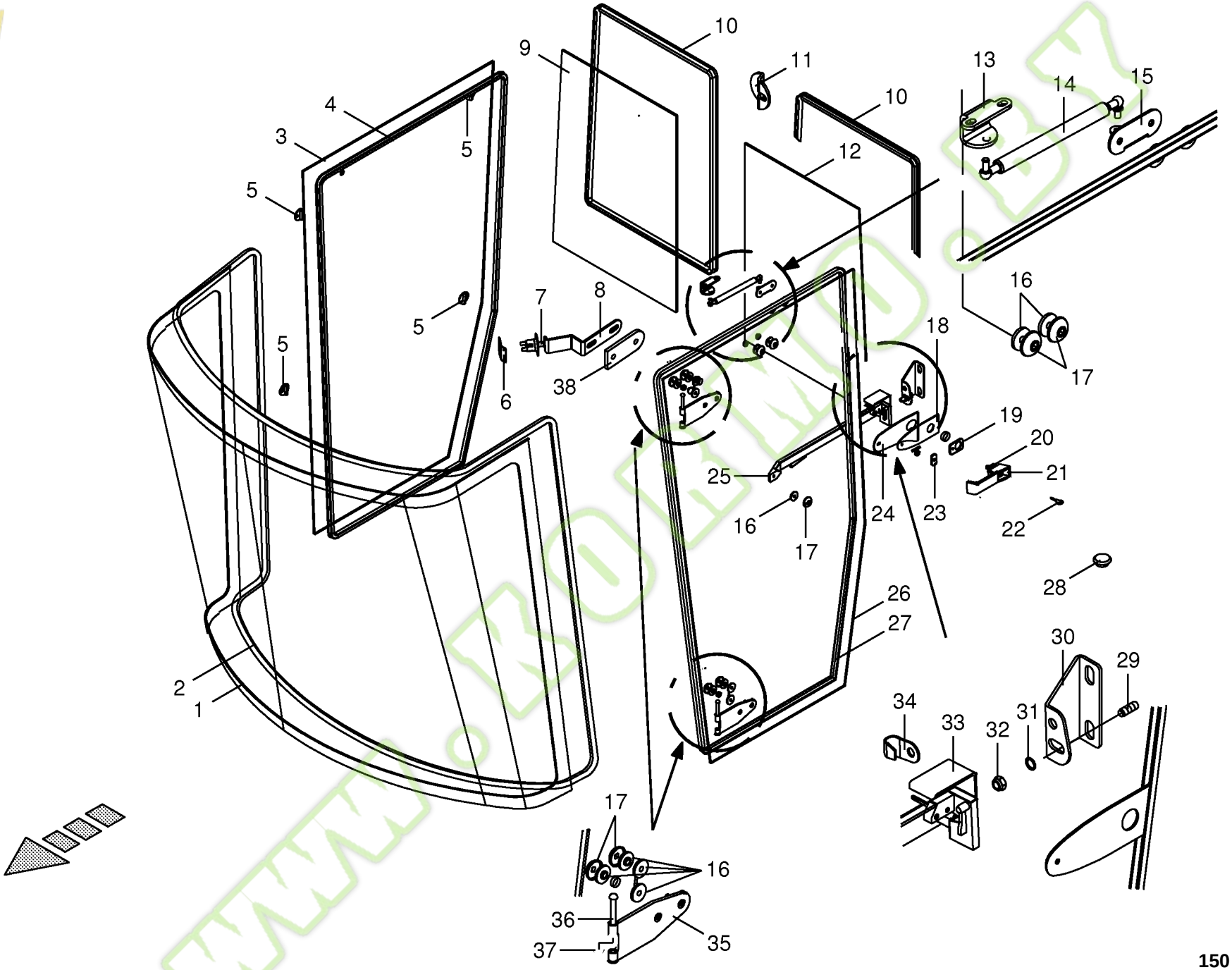

150 050 134 03 / 59.0

150 316 637 02

Kormo.by

Kabine - Verglasung
Cab - glazing
Cabine - vitrer

744526 - 748000

150 050 134 03

150 316 637 2 **59.0**

Pos.	ID-Nr.	Benennung	Description	Description	Masch.-Nr-	BIG X 650						Bemerkung/Remarks/Remarque
1	00 220 369 0	Frontscheibe	Windshield	Pare-brise		x						
2	00 220 370 0	Dichtung	Gasket	Joint		x						
3	00 220 389 0	Seitenscheibe	Side window	Glace latérale		x						
4	00 220 390 0	Dichtung	Gasket	Joint		x						Lg.= 5500
5	00 220 563 0	Halter	Support	Cadre support		x						
6	00 220 698 0	Halter Türkontaktschalter	Bracket for door contact switch	Support de commutateur de contact de la porte		x						
7	00 220 639 0	Türkontaktschalter	Door contact switch	Commutateur de contact de la porte		x						
8	00 220 638 0	Taster Türanschlag -vorne	Feeler door stop -front	Palpeur butée de porte -devant		x						
9	00 220 475 0	Heckscheibe -rechts	Rear panel -right	Vitre arrière -droite		x						
10	00 220 476 0	Dichtung	Gasket	Joint		x						
11	00 220 477 0	Scheibenlasche	Panel strap	Patte de vitre		x						
12	00 220 474 0	Heckscheibe -links	Rear panel -left	Vitre arrière -gauche		x						
13	00 220 388 0	Halter	Support	Cadre support		x						
14	00 220 387 0	Gasdruckfeder	Gas spring	Ressort à gaz		x						Lg.= 410 100 N
15	00 220 381 0	Halter	Support	Cadre support		x						
16	00 220 479 0	Zwischenscheibe	Intermediate washer	Rondelle intermédiaire		x						
17	00 220 480 0	Aussenscheibe	Outside washer	Rondelle extérieur		x						
18	00 220 377 0	Schlossplatte -rechts	Pivot plate -right	Joue -droite		x						
19	00 220 482 0	Unterlage	Mat	Alaise		x						43 X 61
20	00 220 484 0	Taster für Druckknopfdruck	Key for pressure switch	Touche pour bouton de pression		x						
21	00 220 376 0	Griff	Handle	Poignée		x						
22	00 220 464 0	Schlüssel	Key	Clé		1						
23	00 220 481 0	Unterlage	Mat	Alaise		x						25 X 43
24	00 220 637 0	Unterlage	Mat	Alaise		x						
25	00 220 379 0	Griff -innen	Handle -inside	Poignée -intérieure		x						
26	00 220 373 0	Türscheibe	Door window	Fenêtre de porte		x						
27	00 220 372 0	Dichtung	Gasket	Joint		x						Lg.= 5500
28	00 220 562 0	Verschlussstopfen	Sealing plug	Bouchon d'étanchéité		x						Rd. 17
29	00 220 383 0	Schliessbolzen	Cotter bolt	Bouton de fermeture		x						
30	00 220 385 0	Schliesszapfenhalter	Locking plug retainer	Support de têton de fermeture		x						
31	00 220 485 0	Scheibe	Washer	Rondelle		x						12,5 X 30 X 1,5
32	00 220 487 0	6kt-Mutter	Hex nut	Écrou hex		x						M 12 X 1
33	00 220 635 0	Schlossverkleidung	Lock cladding	Revètement de serrure		x						
34	00 220 486 0	Bügel	Yoke	Branchon		x						
35	00 220 374 0	Scharnier	Hinge	Charnière		x						
36	00 220 382 0	Stift	Sprig	Crayon		x						8 X 73

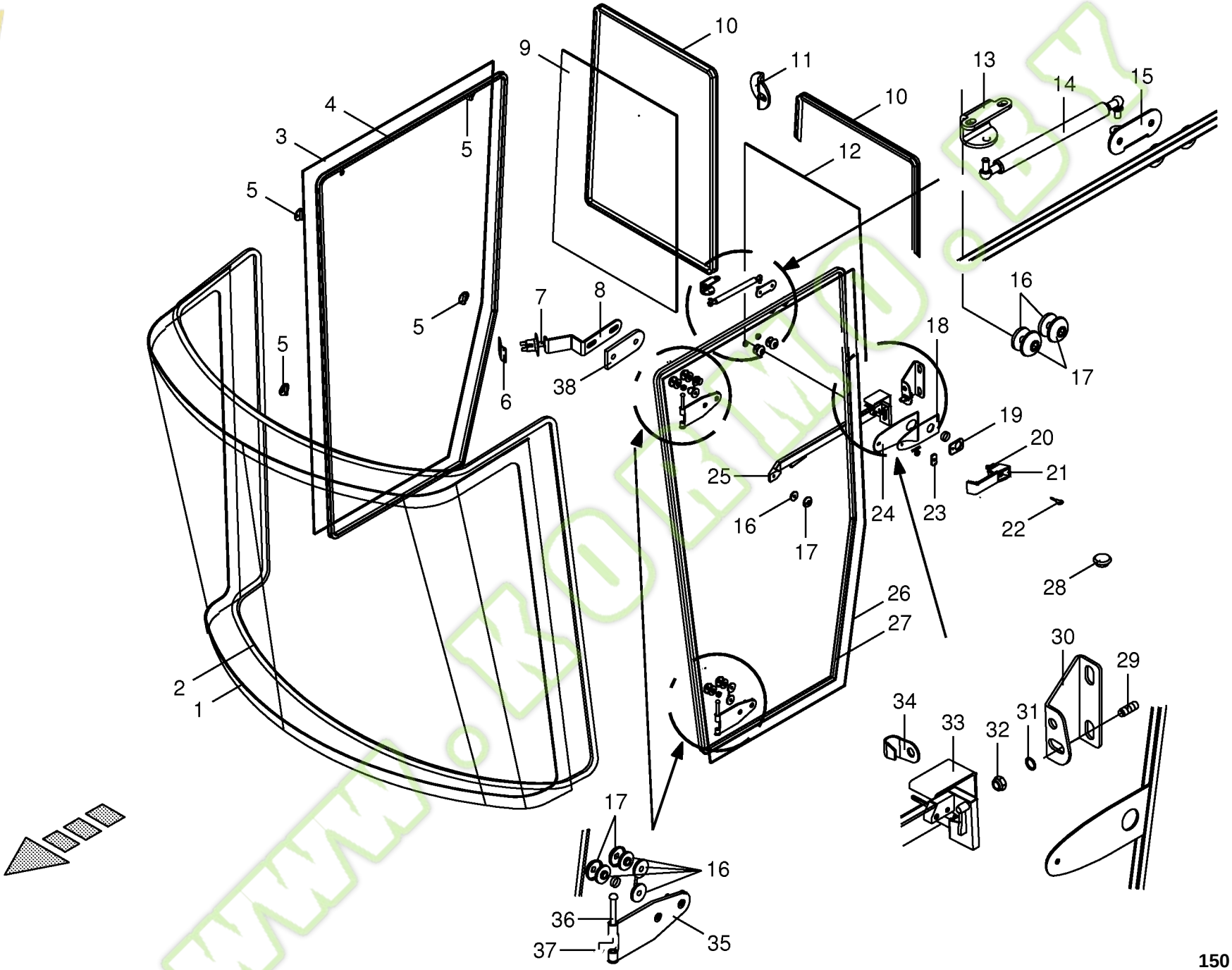

150 050 134 03 / 59.0

150 316 637 02

Kormo.by

Kabine - Verglasung
Cab - glazing
Cabine - vitrer

744526 - 748000

BIG x 650

150 050 134 03

150 316 637 2 **59.0**

Pos.	ID-Nr.	Benennung	Description	Description	Masch.-Nr-							Bemerkung/Remarks/Remarque
37	00 220 478 0	Messingring	Brass ring	Anneau laiton		x						
38	27 001 238 0	Gewindeplatte	Threaded plate	Plaque filetée		x						

www.KORMO.BY

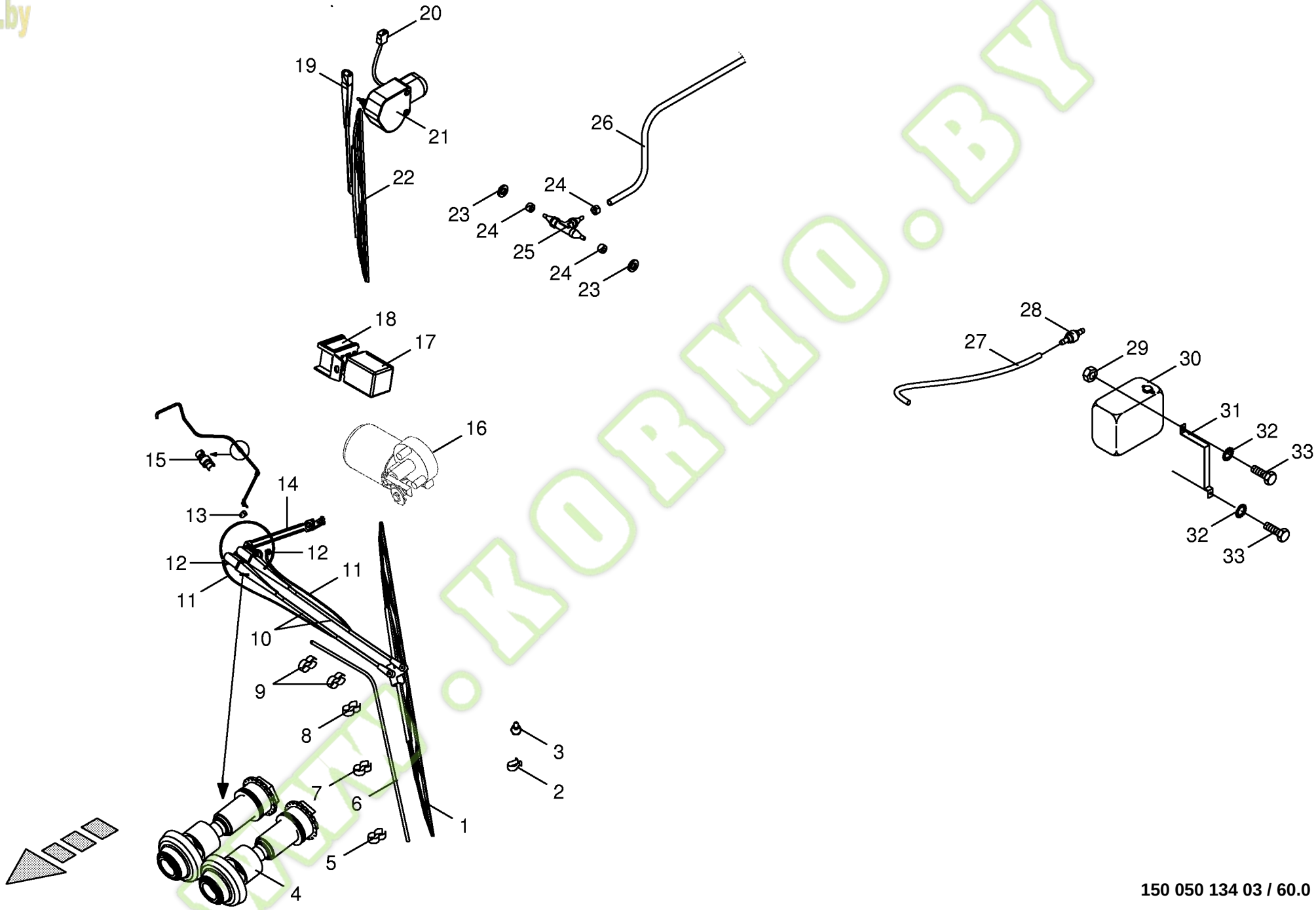

150 050 134 03 / 60.0

150 316 642 01

Kormo.by

Scheibenwaschanlage
Glass wiper
Lave-glace

744526 - 748000

150 050 134 03

150 316 642 1 **60.0**

Pos.	ID-Nr.	Benennung	Description	Description	Masch.-Nr-	BIG x 650						Bemerkung/Remarks/Remarque
1	00 220 413 0	Wischerblatt	Wiper Blade	Balai d'essuie-glace		x						Lg.= 1200
2	00 220 501 0	Klammer	Clamp	Clip		x						
3	00 220 502 0	Spritzdüse -4 fach	Spray nozzle -4 times	Buse d'émission -4 fois		x						
4	00 220 567 0	Distanzhülse	Spacer bushing	Douille entretoise		x						
5	00 220 706 0	Klammer	Clamp	Clip		x						
6	00 220 677 0	Kondensatablaufschlauch	Condensate downspout-hose	Tuyau de bout pour purges		x						Lg.= 1000
7	00 220 705 0	Klammer	Clamp	Clip		x						
8	00 220 704 0	Klammer	Clamp	Clip		x						
9	00 220 703 0	Klammer	Clamp	Clip		x						
10	00 220 412 0	Parallelwischarm	Parallel wiper arm	Bras essuie-glace parallele		x						Lg.= 880
11	00 220 504 0	Schlauch	Hose	Tuyau		x						
12	00 220 503 0	Winkelstutzen	Angle lug	Jarret tubulure		x						
13	00 220 648 0	Schutzkappe	Protective cap	Capuchon protecteur		x						
14	00 220 411 0	Wischergestänge	Wiper linkage	Tringlerie essuie-glace		x						
15	00 220 649 0	Rückschlagventil	Non-return valve	Clapet anti-retour		x						
16	00 220 410 0	Wischermotor	Wiper motor	Moteur d'essuie-glace		x						
	00 220 601 0	Abdeckung	Cover	Couvercle		x						
17	00 220 515 0	Wi/Wa-Intervall-Steuergerät	Wi/Wa interval control unit	Papel./Lessiv. unité de commande intervalles		x						12 V
18	00 220 516 0	Steckhülsengehäuse	Attachable sleeve housing	Carter de contact à pousser		x						
19	00 220 603 0	Wischerarm	Wiper arm	Branche d'estompe		x						Lg.= 450
20	00 220 602 0	Winkelstecker	Bent location pin	Connecteur angulaire		x						
21	00 220 600 0	Wischermotor -links/rechts	Wiper motor -left/right	Moteur d'essuie-glace -gauche/ droite		x						
	00 220 601 0	Abdeckung	Cover	Couvercle		x						
	00 220 709 0	Abdeckkappe	Cover cap	Bonnet de recouvrement		x						
22	00 220 604 0	Wischblatt	Wiper-blade	Racleur d'essuie glace		x						Lg.= 500
23	00 220 614 0	Kabelmuffe	Cable socket	Culot de câble		x						10/13/18 X 11
24	00 220 615 0	Schlauchschelle	Hose clamp	Collier de serrage de tuyau		x						
25	00 220 613 0	T-Stück	T-piece	Té		x						
26	00 220 612 0	Schlauch -Id.-Nr.= 1m	Hose -Id.-no.= 1m	Tuyau -Id.-no.= 1m		x						Rd. 7,7
27	00 938 564 0	Schlauch -Id.-Nr.= 1m	Hose -Id.-no.= 1m	Tuyau -Id.-no.= 1m		x						Rd. 6 X 1,5
28	00 938 565 0	Rückschlagventil	Non-return valve	Clapet anti-retour		x						
29	00 908 210 0	6kt-Mutter	Hex nut	Écrou hex		x						M 8
30	00 229 403 0	Tank für Scheibenwaschanlage	Tank for windscreen washer	Reservoir pour lave pare-brise		x						
31	00 227 967 1	Bügel	Yoke	Branchon		x						
32	00 909 908 1	Sperrkantscheibe	Detent edged washer	Disque à bord d'arrêt		x						SKM 8
33	00 900 614 0	6kt-Schraube	Hex head bolt	Boulon tête hex		x						M 8 X 20

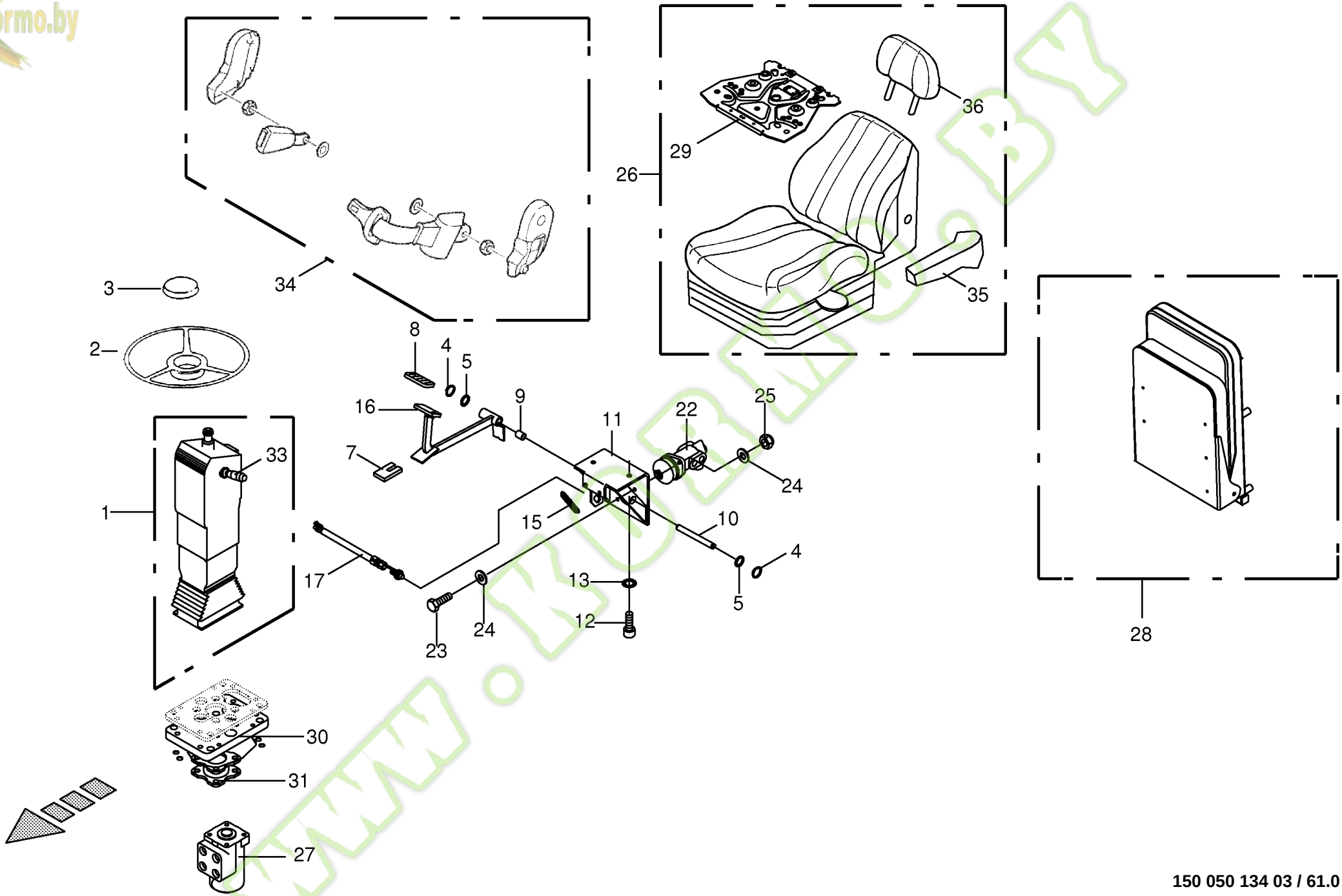

150 050 134 03 / 61.0

Kormo.by

Lenksäule/Bremspedal/Fahrersitz/Beifahrersitz
Steering columm
Colonne de direction

744526 - 748000

150 050 134 03

444 415 9 **61.0**

Pos.	ID-Nr.	Benennung	Description	Description	Masch.-Nr-	BIG X 650						Bemerkung/Remarks/Remarque
1	00 220 623 1	Lenksäule -kpl.	Steering column -cpl.	Colonne de direction -cpl.		x						
2	00 232 619 0	Lenkrad	Steering wheel	Volant		x						
3	00 220 472 0	Abdeckkappe	Cover cap	Bonnet de recouvrement		x						
4	00 911 522 1	Sicherungsring	Circlip	Circlip		x						20 X 1,2
5	00 910 512 2	Scheibe	Washer	Rondelle		x						21 X 37 X 3
7	00 220 384 0	Anschlaggummi	Limit stop rubber	Butée caoutchouc		x						
8	00 220 082 0	Pedalschutz	Pedal guard	Protection de pédale		x						
9	00 934 911 0	Lagerbuchse	Bearing bush	Coussinet		x						2040 DU
10	00 232 580 0	Welle	Shaft	Arbre		x						Lg.= 155
11	00 232 578 2	Halter	Support	Cadre support		x						
12	00 903 106 1	Zylinderschraube	Allen screw	Vis tête cylindrique		x						M 10 X 25
13	00 909 909 1	Sperrkantscheibe	Detent edged washer	Disque à bord d'arrêt		x						SKM 10
15	00 276 584 1	Zugfeder	Tension spring	Ressort de traction		2						4 X 19 X 100
16	00 220 680 0	Pedal	Pedal	Pédale		x						
17	00 302 897 0	Sensor	Sensor	Capteur		x						Lg.= 250
22	00 232 601 0	Bremsventil	Brake valve	Soupape de frein		x						
23	00 900 617 0	6kt-Schraube	Hex head bolt	Boulon tête hex		x						M 8 X 30
24	00 910 413 0	Scheibe	Washer	Rondelle		x						8,4 X 17 X 1,6
25	00 908 706 0	Sicherungsmutter	Locknut	Écrou hex		x						M 8
26	00 940 366 0	Fahrersitz	Driver's seat	Siège du chauffeur		x						
27	00 231 575 1	Lenkventil	Steering valve	Électro-vanne de diriger		x						200 ccm
28	00 220 621 0	Beifahrersitz	Passenger seat	Siège du passager		x						
29	00 220 364 0	Sitzschalter	Seat switch	Commutateur de siège		x						
30	00 220 628 0	Gummiunterlage -Lenkventil	Rubber sheet -steering valve	Alaise en caoutchouc -électro-vanne de diriger		x						70 Shore
31	00 220 627 0	Lenkventiladapter	Steering valve adapter	Adaptateur d'électro-vanne de diriger		x						
32	00 220 673 0	Abdeckblech	Cover plate	Tôle de recouvrement		x						
33	00 220 700 0	Lenkstockschalter mit Lichthupe	Drop-arm switch with flashing	Commutateur de bâton orientable avec avertisseur lumineux		x						
34	27 001 035 0	Sicherheitsgurt -optional	Seatbelt -optional	Ceinture de sécurité - optionnel		x						
35	00 220 363 0	Armlehne -klappbar	Armrest -fold-away	Accoudoir -pliable		x						
36	27 002 043 0	Kopfstütze	Headrest	Appuie-tête		x						

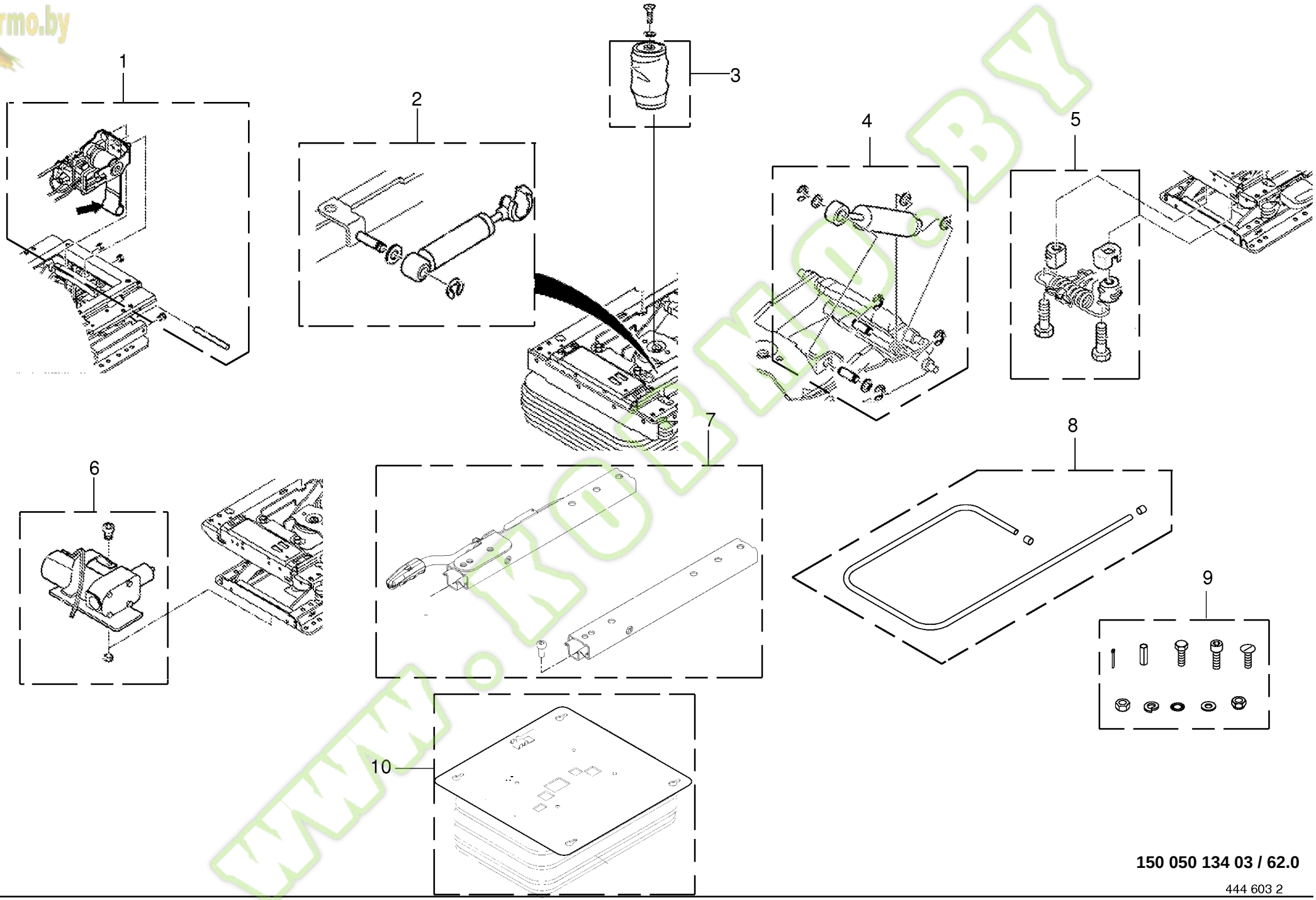

150 050 134 03 / 62.0

444 603 2

kormo.by
www.KORMO.BY

Kormo.by

Verschleißteile - Fahrersitz
Wear parts
Pieces d'usure

744526 - 748000

BIG x 650

150 050 134 03

444 603 2 **62.0**

Pos.	ID-Nr.	Benennung	Description	Description	Masch.-Nr-							Bemerkung/Remarks/Remarque
1	00 220 544 0	Niveausteuerung -kpl.	Level control -cpl.	Commande de niveau -cpl.		x						
2	00 220 545 0	Stossdämpfer -kpl.	Shock absorber -cpl.	Amortisseur -cpl.		x						
3	00 220 560 0	Luftfeder -kpl.	Pneumatic spring -cpl.	Ressort pneumatique -cpl.		x						
4	00 220 546 0	Stossdämpfer -kpl.	Shock absorber -cpl.	Amortisseur -cpl.		x						
5	00 220 548 0	Längshorizontalfeder	Longitudinal horizontal spring	Ressort vertical horizontal		x						
6	00 220 551 0	Kompressor -kpl.	Compressor -cpl.	Compresseur -cpl.		x						12V
7	00 220 553 0	Verstellschienensatz	Variable trail kit	Kit du trail variable		x						
8	00 220 552 0	Luftschlauch	Inner tube	Chambre à air		x						
9	00 220 547 0	Verschleissteile	Wearing parts	Pièces d'usure		x						
10	00 220 549 0	Federung -kpl.	Suspension -cpl.	Suspension à ressorts -cpl.		x						

www.KORMO.BY

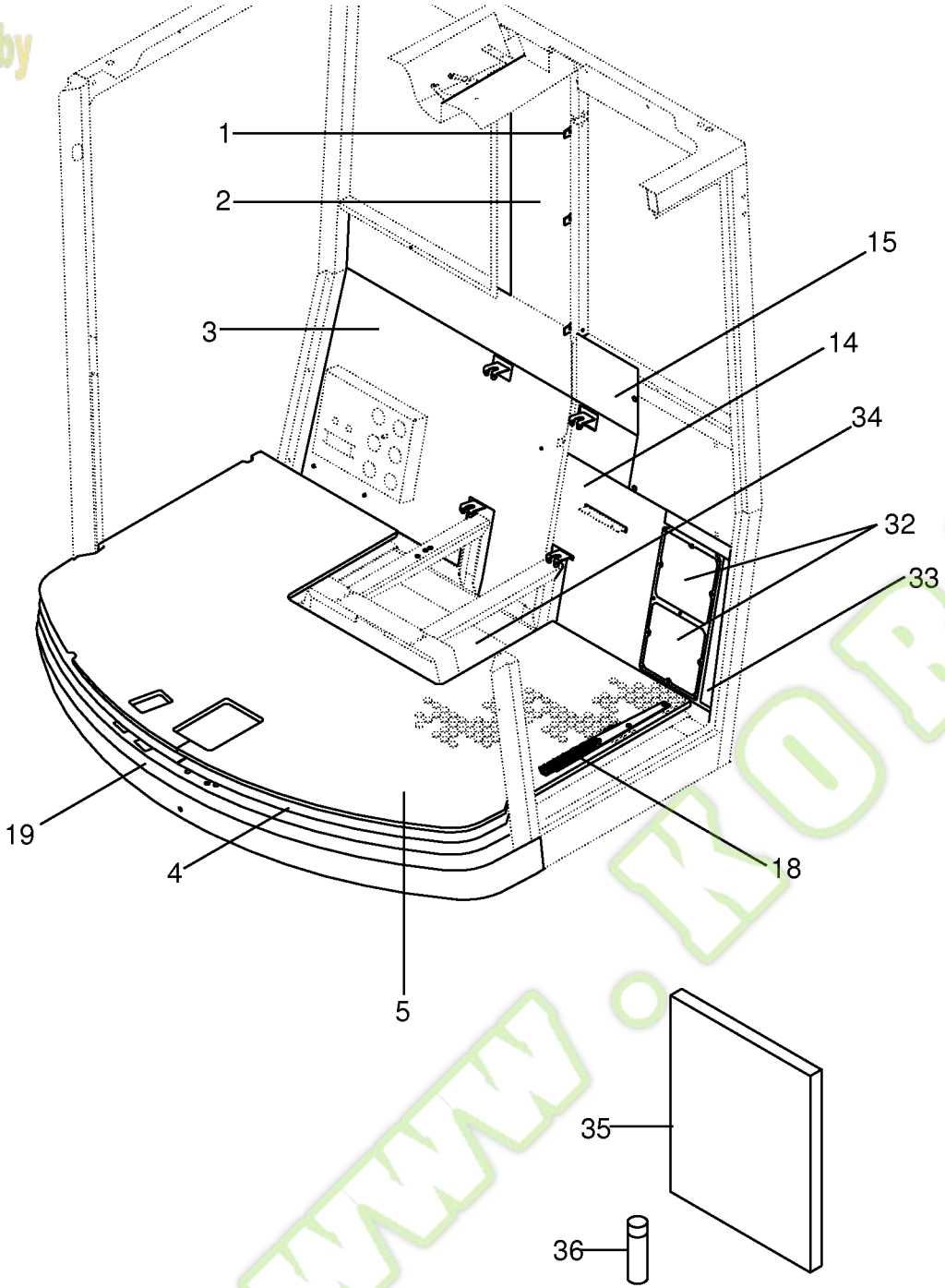

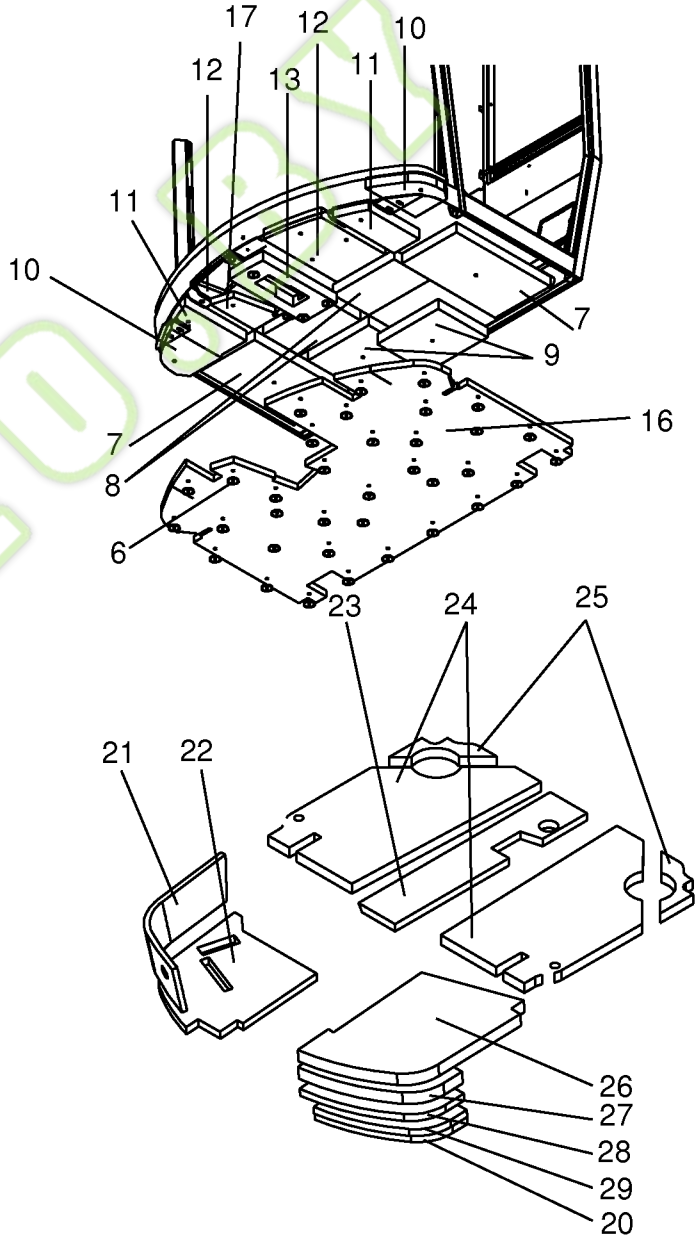

150 050 134 03 / 63.0

Kormo.by

Kabine - Schalldämmung
Cab - Sound deadening
Cabine - Isonorisation

744526 - 748000

150 050 134 03

444 179 5 **63.0**

Pos.	ID-Nr.	Benennung	Description	Description	Masch.-Nr-	BIG x 650						Bemerkung/Remarks/Remarque
1	00 220 540 0	Schalldämmung -Rückwand, mitte	Sound abatement -Rear panel, middle	Protection acoustique - Panneau arrière, centre		x						
2	00 220 539 0	Schalldämmung -Rückwand, oben	Sound abatement -Rear panel, top	Protection acoustique - Panneau arrière, en haut		x						
3	00 220 541 0	Schalldämmung -Rückwand, rechts	Sound abatement -Rear panel, right	Protection acoustique - Panneau arrière, droite		x						
4	00 220 524 0	Bodenschwerfolie	Floor metal foil	Feuille métallique de fond		x						
5	27 001 254 0	Bodenmatte	Floor mat	Tapis de fond		x						
6	00 220 538 0	Federscheibe	Spring washer	Rondelle à ressort		x						
7	00 220 532 0	Schalldämmung -Unterboden	Sound abatement -Sub floor	Protection acoustique -Sous-plancher		x						
8	00 220 531 0	Schalldämmung	Sound abatement	Protection acoustique		x						
9	00 220 453 0	Schalldämmung	Sound abatement	Protection acoustique		x						
10	00 220 535 0	Schalldämmung	Sound abatement	Protection acoustique		x						
11	00 220 534 0	Schalldämmung	Sound abatement	Protection acoustique		x						
12	00 220 536 0	Schalldämmung -Unterboden, links	Sound abatement -Sub floor, left	Protection acoustique -Sous-plancher, gauche		x						
	00 220 537 0	Schalldämmung -Unterboden, rechts	Sound abatement -Sub floor, right	Protection acoustique -Sous-plancher, droite		x						
13	00 220 533 0	Schalldämmung	Sound abatement	Protection acoustique		x						
14	00 220 543 0	Schalldämmung -Rückwand, links	Sound abatement -Rear panel, left	Protection acoustique - Panneau arrière, gauche		x						
15	00 220 542 0	Schalldämmung -Rückwand, oben	Sound abatement -Rear panel, top	Protection acoustique - Panneau arrière, en haut		x						
16	00 220 659 0	Schalldämmung	Sound abatement	Protection acoustique		x						
17	00 220 658 0	Schalldämmung -rechts vorne mitte	Sound abatement -right front middle	Protection acoustique -devant à droite centre		x						
18	00 220 661 0	Trittblech	Step	Tôle de coup de pied		x						
19	00 220 660 0	Dämmatte	Insulating mat	Natte du protection		x						
20	00 220 671 0	Schalldämmung -Dach, vorne	Sound abatement -Roof, front	Protection acoustique -Toit, devant		x						
21	00 220 665 0	Schalldämmung -Dach, vorne	Sound abatement -Roof, front	Protection acoustique -Toit, devant		x						
22	00 220 666 0	Schalldämmung -Dach, vorne	Sound abatement -Roof, front	Protection acoustique -Toit, devant		x						
23	00 220 664 0	Schalldämmung -Dach, hinten	Sound abatement -Roof, back	Protection acoustique -Toit, derrière		x						
24	00 220 662 0	Schalldämmung -Dach, hinten	Sound abatement -Roof, back	Protection acoustique -Toit, derrière		x						
25	00 220 663 0	Schalldämmung -Dach, hinten	Sound abatement -Roof, back	Protection acoustique -Toit, derrière		x						

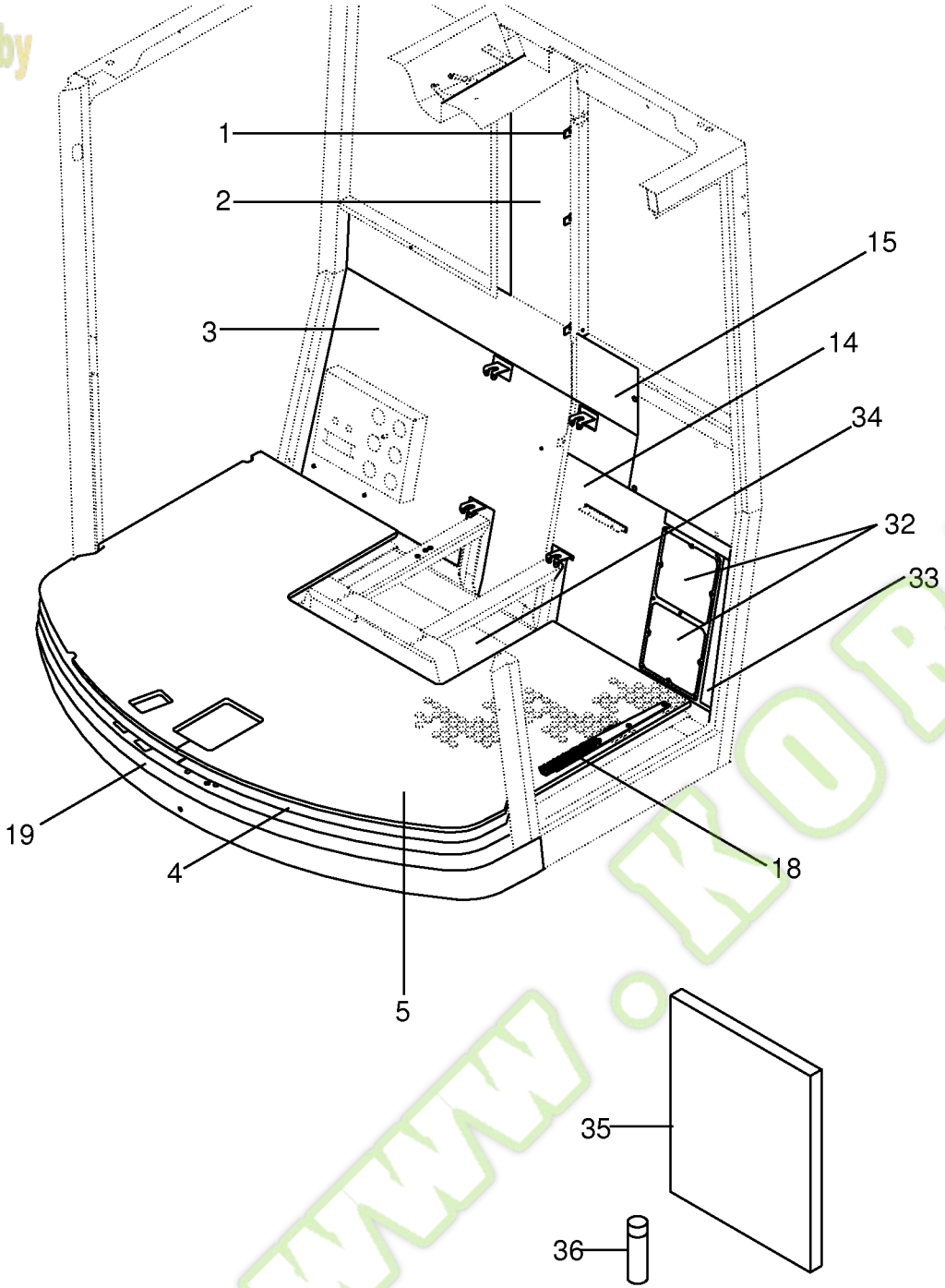

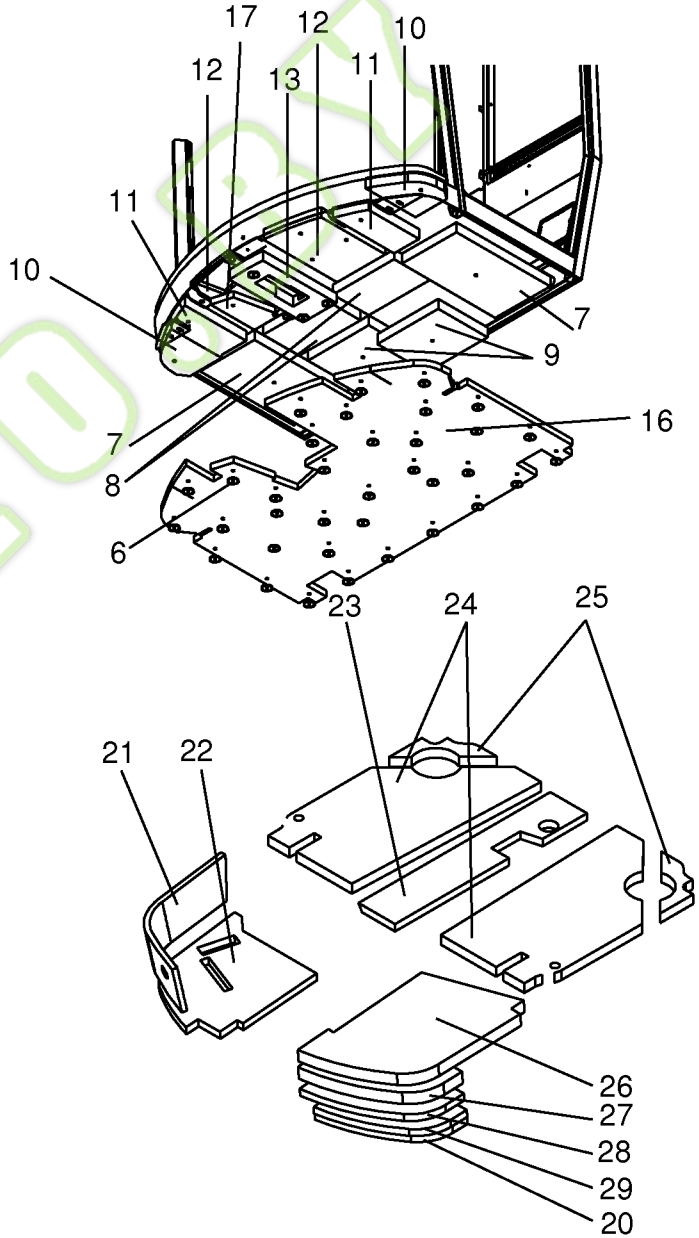

150 050 134 03 / 63.0

Kormo.by

Kabine - Schalldämmung
Cab - Sound deadening
Cabine - Isonorisation

744526 - 748000

BIG X 650

150 050 134 03

444 179 5 **63.0**

Pos.	ID-Nr.	Benennung	Description	Description	Masch.-Nr-							Bemerkung/Remarks/Remarque
26	00 220 667 0	Schalldämmung -Dach, vorne	Sound abatement -Roof, front	Protection acoustique -Toit, devant		x						
27	00 220 668 0	Schalldämmung -Dach, vorne	Sound abatement -Roof, front	Protection acoustique -Toit, devant		x						
28	00 220 669 0	Schalldämmung -Dach, vorne	Sound abatement -Roof, front	Protection acoustique -Toit, devant		x						
29	00 220 670 0	Schalldämmung	Sound abatement	Protection acoustique		x						
32	00 220 597 0	Schalldämmung -Rückwand, links	Sound abatement -Rear panel, left	Protection acoustique - Panneau arrière, gauche		x						
33	00 220 598 0	Schalldämmung -Rückwand, links	Sound abatement -Rear panel, left	Protection acoustique - Panneau arrière, gauche		x						
34	00 220 599 0	Schalldämmung Sitz	Sound abatement seat	Protection acoustique siège		x						
35	20 020 105 0	Schallschutzmatte	Sound insulation mat	Natte moyen antibruit		x						1400 X 1000
36	90 000 017 0	Kleber	Gluten	Gluten		x						

www.KORMO.BY

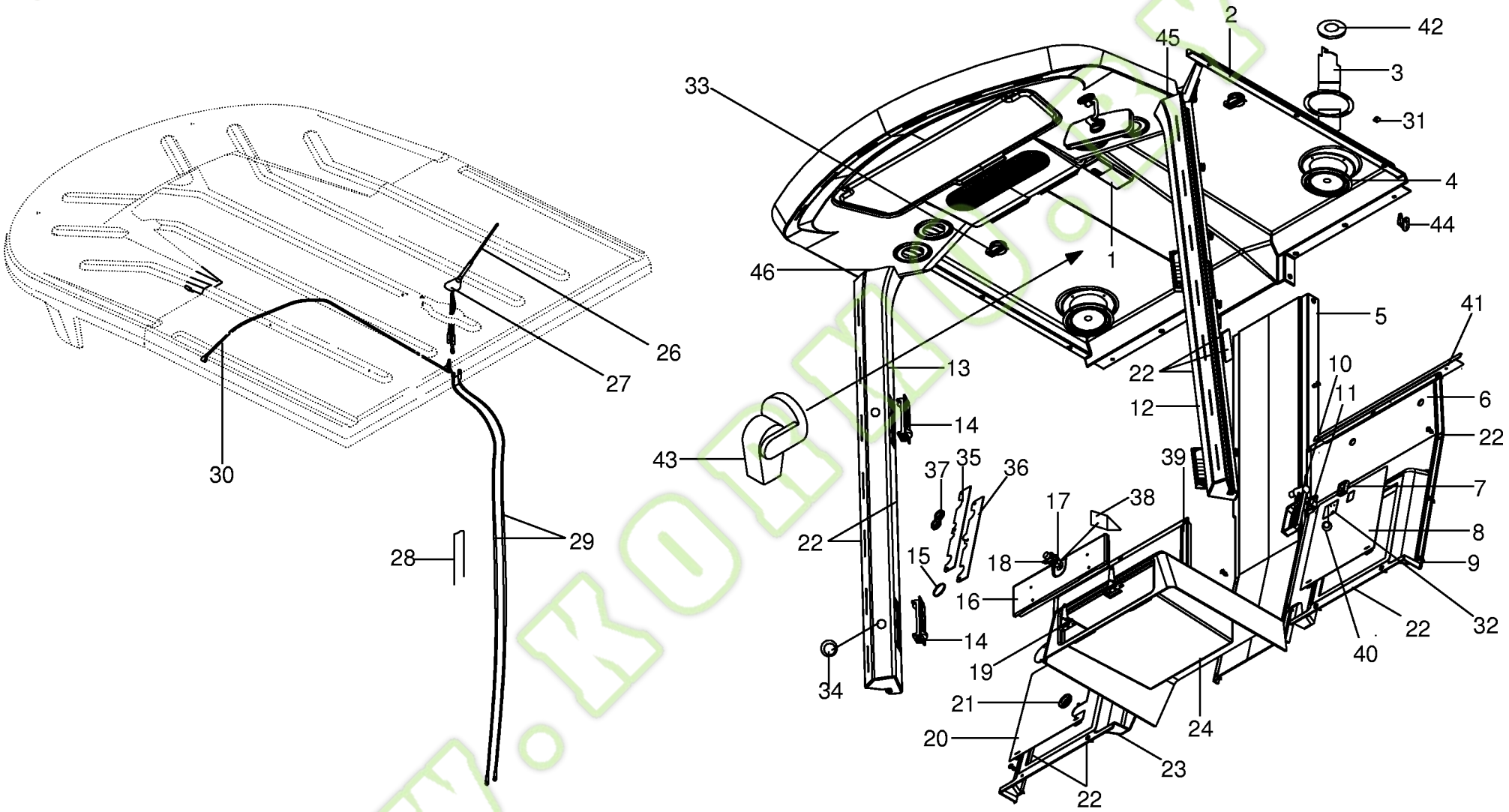
2
42
45
3
33
31
4
44
1
46
5
41
26
27
13
22
10
11
6
12
14
22
43
35
36
39
37
7
17
38
8
22
29
28
15
18
9
16
22
32
14
40
19
34
21
24
20
23
22
30

Kormo.by

Kabine-Innenverkleidung,Antenne
Cab - Cab lining, aerial
Cabine - Revêtement intérieur,antenne

744526 - 748000

BIG X 650

150 050 134 03

444 180 4 **64.0**

Pos.	ID-Nr.	Benennung	Description	Description	Masch.-Nr-							Bemerkung/Remarks/Remarque
1	00 220 396 0	Beleuchtung	Lighting	Éclairage		x						179 X 72 X 46
	00 220 489 0	Beleuchtungshalter	Illumination support	Support d'illumination		x						
2	00 220 395 0	Innenverkleidung -Dach	Interior lining -Roof	Garnissage intérieur -Toit		x						
3	00 220 492 0	Halterung für Lautsprecher - links	Retainer for speaker -left	Support pour haut-parleur - gauche		x						
	00 220 493 0	Halterung für Lautsprecher - rechts	Retainer for speaker -right	Support pour haut-parleur - droite		x						
4	00 220 397 0	Lautsprecher	Speaker	Haut-parleur		x						40 Ohm
	00 220 490 0	Schutzgitter	Protective grating	Grille protectrice		x						
5	00 220 398 0	Innenverkleidung -Heck mitte	Interior lining -Rear middle	Garnissage intérieur -Arrière centre		x						
6	00 220 408 0	Heckabdeckung -links	Rear cover -left	Couvercle d'arrière -gauche		x						
7	00 220 407 0	Schnappverschluss	Spring lock	Fermoir à cliquet		x						
8	00 220 409 0	Deckel -links	Cover -left	Couvercle -gauche		x						
9	00 220 500 0	Schraubblindniet	Screw-blind rivet	Vis-rivet aveugle		x						
10	00 220 404 0	Nothammer	Emergency hammer	Marteau de secours		x						
11	00 220 405 0	Nothammerhalterung	Emergency hammer bracket	Support de marteau de secours		x						
12	00 220 392 0	Belüftungskanal -links	Aeration lane -left	Ruelle d'aeration -gauche		x						
13	00 220 394 0	Belüftungskanal -rechts	Aeration lane -right	Ruelle d'aeration -droite		x						
14	00 220 393 0	Düse	Nozzle	Buse		x						143 X 52
15	00 220 702 0	Dichtung	Gasket	Joint		x						
16	00 220 400 0	Deckel	Cover	Couvercle		x						
17	00 220 401 0	Schnappverschluss	Spring lock	Fermoir à cliquet		x						
18	00 220 402 0	Blattfeder	Plate spring	Ressort à lames		x						
19	00 220 494 0	Scharnier	Hinge	Charnière		x						
20	00 220 406 0	Deckel -rechts	Cover -right	Couvercle -droite		x						
21	00 220 496 0	Kabelmuffe	Cable socket	Culot de câble		x						
22	00 220 509 0	Dichtung	Gasket	Joint		x						
23	00 220 403 0	Heckabdeckung -rechts	Rear cover -right	Couvercle d'arrière -droite		x						
24	00 220 399 0	Sitzpodest	Seat podium	Podium siège		x						
26	00 220 526 0	Multibandantenne Starflex II	Multi-band antenna Starflex II	Antenne multiband Starflex II		x						
	00 220 525 0	Autoradioantenne	Car radio antenna	Antenne d'autoradio		x						
27	00 220 527 0	Gewindeverlängerung	Thread extension	Rallonge de filet		x						
28	00 220 528 0	Metallfolie	Metal foil	Feuille métallique		x						
29	00 220 530 0	Antennenkabel	Aerial wire	Câble d´antenne		x						Lg.= 4000
30	00 220 529 0	Antennenkabel	Aerial wire	Câble d´antenne		x						Lg.= 1500
31	00 220 491 0	Blechmutter	Sheet nut	Écrou tôle		x						
32	00 220 564 0	Platte	Plate	Plaque		x						
33	00 220 640 0	Einbausteckdose -2-polig	Built-in socket -2-pole	Prise d'encastrement -2-pôle		x						

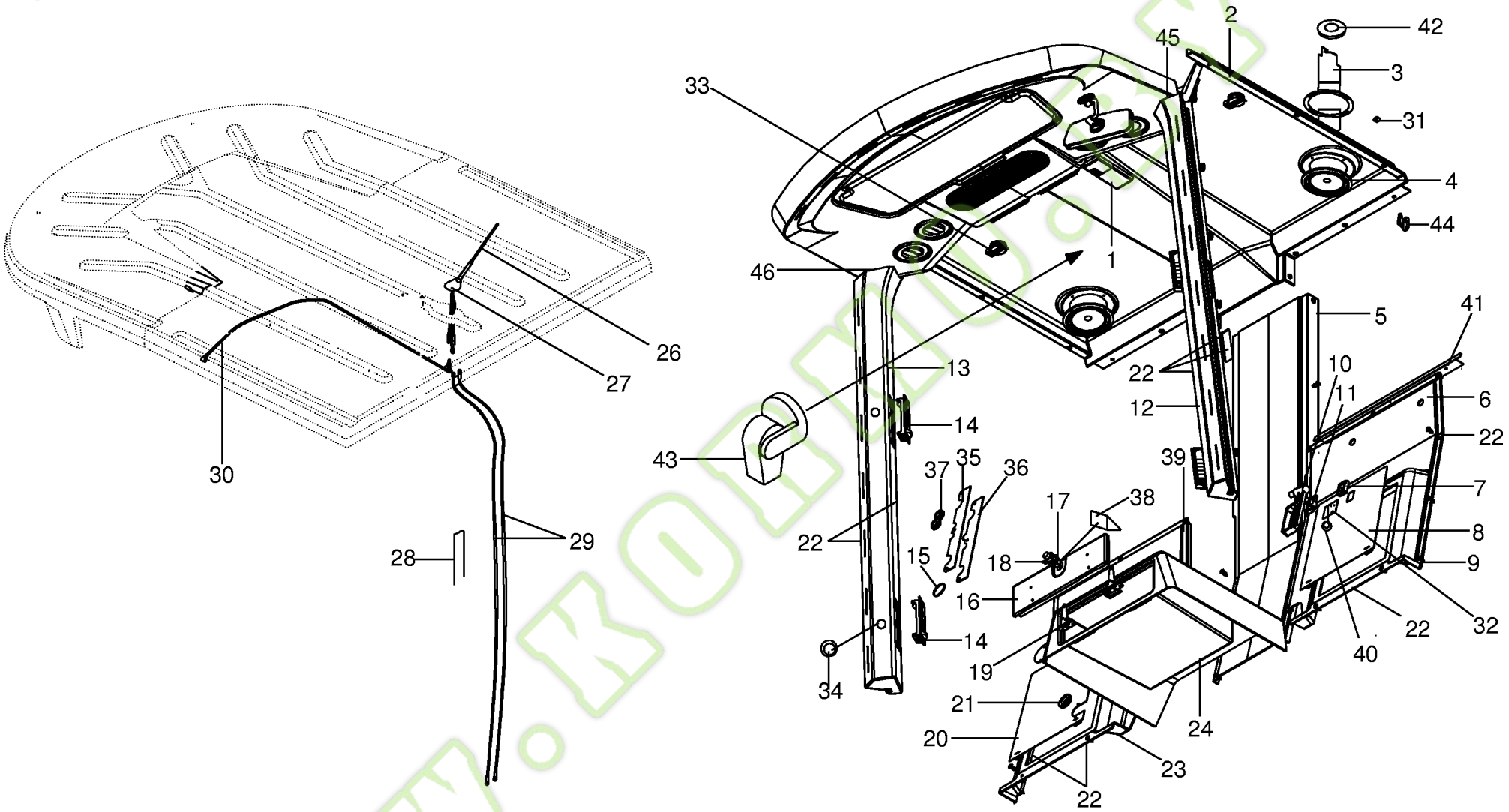
2
42
45
3
33
31
4
44
1
46
5
41
26
27
13
22
10
11
6
12
14
22
43
35
36
39
37
7
17
38
8
22
29
28
15
18
9
16
22
32
14
40
19
34
21
24
20
23
22
30

Kormo.by

Kabine-Innenverkleidung,Antenne
Cab - Cab lining, aerial
Cabine - Revêtement intérieur,antenne

744526 - 748000

BIG x 650

150 050 134 03

444 180 4 **64.0**

Pos.	ID-Nr.	Benennung	Description	Description	Masch.-Nr-							Bemerkung/Remarks/Remarque
34	00 220 641 0	Stopfen	Plug	Bouchon		x						Rd. 10
35	00 220 644 0	Deckplatte	Cover plate	Plaque de recouvrement		x						
36	00 220 645 0	Deckplatte	Cover plate	Plaque de recouvrement		x						
37	00 220 433 0	Kabelmuffe	Cable socket	Culot de câble		x						12/21/A
	00 220 647 0	Kabelmuffe	Cable socket	Culot de câble		x						12/21/26/2-31
38	00 220 643 0	Schliesswinkel	Dwell-angle	Angle de came		x						
39	00 220 565 0	Winkel -rechts	Angle -right	Angle -droite		x						
40	00 220 642 0	Thermoplast Endkappe	Thermoplastic end cap	Embout de fermeture thermoplastique		x						
41	00 220 566 0	Heckwinkel -links	Rear angle -left	Jarret d'arrière -gauche		x						
42	00 220 701 0	Gummischeibe	Rubber washer	Rondelle de caoutchouc		x						35/10,5 X 3
43	00 924 765 0	Leseleuchte	Reading lamp	Lampe pour lire		x						
	00 924 766 0	Glühlampe	Bulb	Lampe		x						15V, 5W
	00 220 699 0	Verstärkung	Reinforcement	Renforcement		x						
44	00 220 630 0	Kleiderhaken	Coat hook	Patère		x						
45	00 220 716 0	Dichtung	Gasket	Joint		x						
46	00 220 717 0	Dichtung	Gasket	Joint		x						

www.KORMO.BY

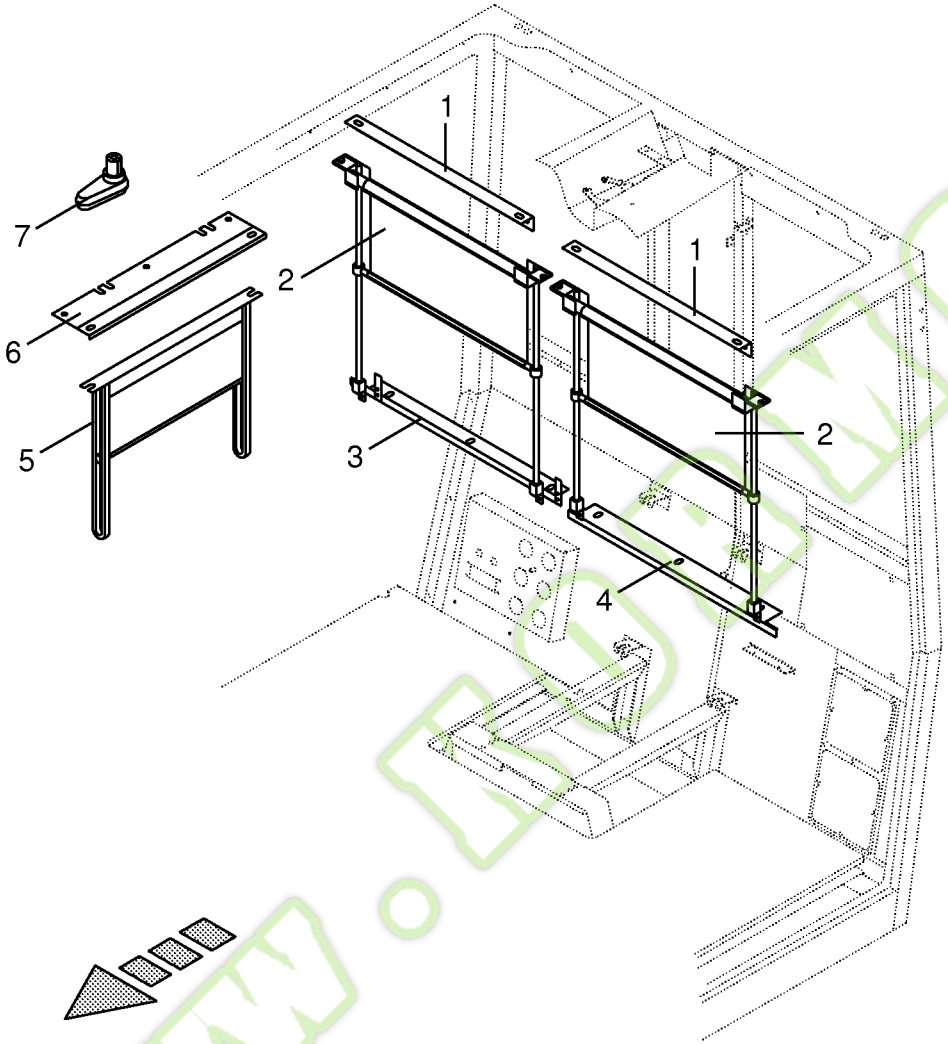

150 050 134 03 / 65.0

443 362 1

Kormo.by

Heckrollo / Seitenrollo
Rear blind / lateral blind
Store d'arrière / store de latérale

744526 - 748000

BIG x 650

150 050 134 03

443 362 1 **65.0**

Pos.	ID-Nr.	Benennung	Description	Description	Masch.-Nr-							Bemerkung/Remarks/Remarque
1	00 220 710 0	Haltewinkel -hinten	Supporting angle -back	Jarret de support -derrière		x						
2	00 220 711 0	Rollo -hinten	Blind -back	Volet roulant -derrière		x						
3	00 220 714 0	Abdeckung -rechts	Cover -right	Couvercle -droite		x						
4	00 220 712 0	Abdeckung -links	Cover -left	Couvercle -gauche		x						
5	27 001 240 0	Rollo -seitlich	Blind -lateral	Volet roulant -latérale		x						
6	27 001 257 0	Blech -rechts	Plate -right	Tôle -droite		x						
	27 001 256 0	Blech -links	Plate -left	Tôle -gauche		x						
7	27 001 258 0	Winkelstecker	Bent location pin	Connecteur angulaire		x						

www.KORMO.BY

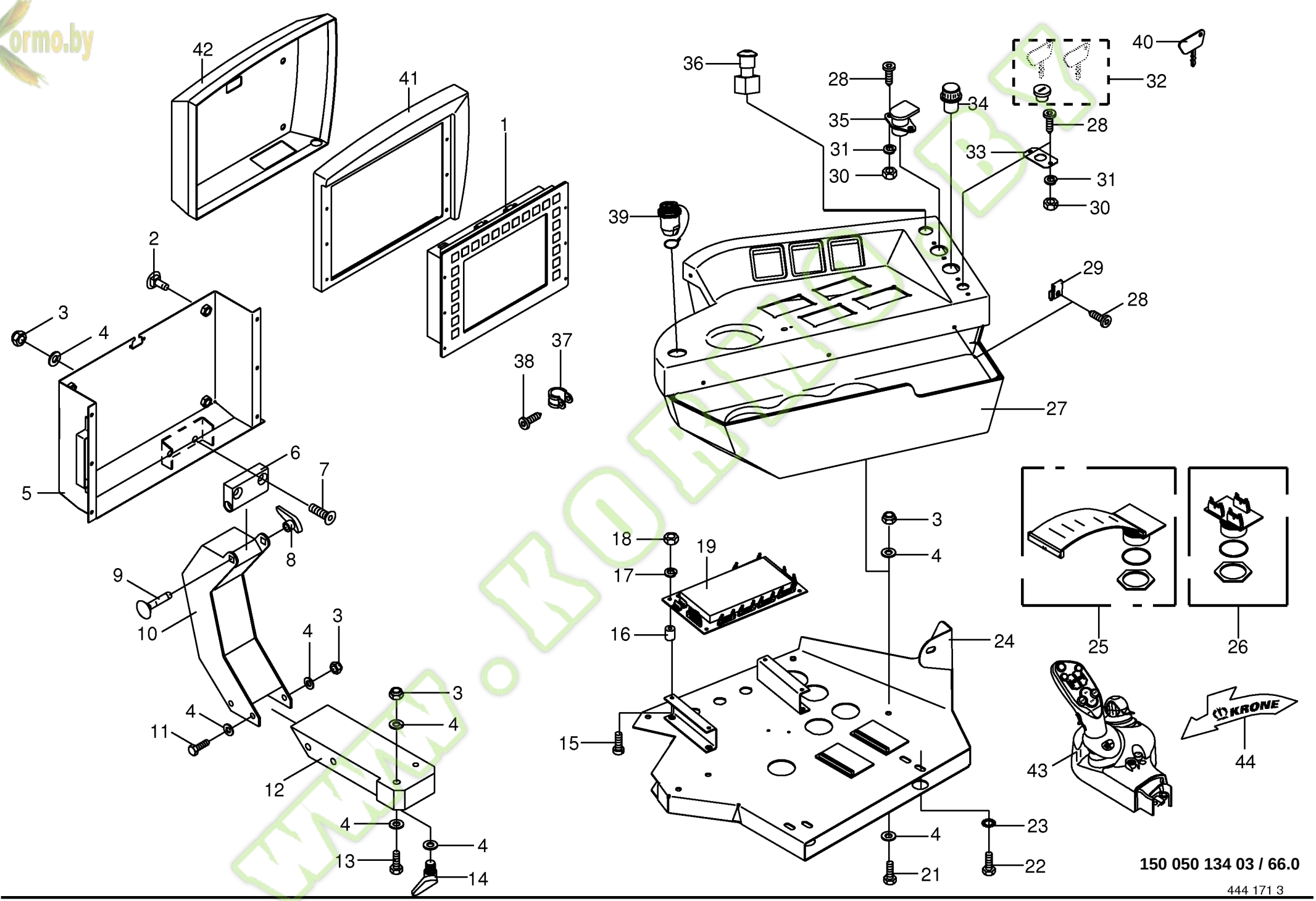

150 050 134 03 / 66.0

444 171 3

Kormo.by

Bedienkonsole
Control box
Boîtier de commande

744526 - 748000

150 050 134 03

444 171 3 **66.0**

Pos.	ID-Nr.	Benennung	Description	Description	Masch.-Nr-	BIG x 650						Bemerkung/Remarks/Remarque
1	20 080 501 0	Terminal	Terminal	Terminal		x						
2	00 905 231 1	Flachrundschraube	Coach bolt	Vis a tête bombée		x						M 8 X 20
3	00 908 706 0	Sicherungsmutter	Locknut	Écrou hex		x						M 8
4	00 910 413 0	Scheibe	Washer	Rondelle		x						8,4 X 17 X 1,6
5	00 228 654 0	Montagerahmen	Mounting frame	Cadre de montage		x						
6	00 232 966 1	Kippgelenk	Pivoted joint	Joint à bascule		x						
7	00 904 026 0	Senkschraube	Countersunkscrew	Vis à tête fraisée		x						M 8 X 30
8	00 924 952 0	Verstellbarer Klemmhebel	Adjustable fastening lever	Levier de serrage		x						M 8
9	00 904 743 1	Flachrundschraube	Coach bolt	Vis a tête bombée		x						M 8 X 80
10	00 217 894 1	Displayarm	Display bracket	Support de moniteur		x						
11	00 901 008 1	6kt-Schraube	Hex head bolt	Boulon tête hex		x						M 8 X 80
12	00 232 965 2	Dreharm	Turning bracket	Bras tournant		x						
13	00 900 264 1	6kt-Schraube	Hex head bolt	Boulon tête hex		x						M 8 X 45
14	00 924 953 0	Verstellbarer Klemmhebel	Adjustable fastening lever	Levier de serrage		x						M 8
15	00 903 422 0	Zylinderschraube	Allen screw	Vis tête cylindrique		x						M 4 X 8
16	00 924 202 0	Gummipuffer	Rubber pad	Tampon en caoutchouc		x						Rd. 15 X 15
17	00 910 001 0	Federring	Spring washer	Rondelle elastique		x						B 4
18	00 908 006 1	6kt-Mutter	Hex nut	Écrou hex		x						M 4
19	20 080 502 0	Jobrechner -inkl. Software	Job computer -incl. software	Calculateur des travaux -incl. software		x						
21	00 900 614 0	6kt-Schraube	Hex head bolt	Boulon tête hex		x						M 8 X 20
22	00 900 612 0	6kt-Schraube	Hex head bolt	Boulon tête hex		x						M 8 X 16
23	00 909 908 1	Sperrkantscheibe	Detent edged washer	Disque à bord d'arrêt		x						SKM 8
24	00 232 776 5	Halter	Support	Cadre support		x						
25	00 302 782 0	Stecker -31-polig	Plug -31-pole	Connecteur -31-pôle		x						
26	00 302 787 1	Anschlussplatine	Electronic control plate	Carte électronique		x						
27	00 220 622 1	Bedienkonsole	Control box	Boîtier de commande		x						
28	00 904 769 0	Linsenflanschschraube	Fillister head screw	Vis à tête conique bombèe		x						M 5 X 16
29	00 908 042 0	Mutterhalter	Nut	Ecrou		x						M 5
30	00 908 207 1	6kt-Mutter	Hex nut	Écrou hex		x						M 5
31	00 910 031 0	Federring	Spring washer	Rondelle elastique		x						B 5
32	00 302 656 0	Zündschloss	Ignition switch	Serrure de contact		x						
33	00 233 127 1	Verderhsicherung	Anti-twist device	Dispositif anti-torsion		x						
34	00 302 649 0	Zigarettenanzünder	Cigar lighter	Allume-cigares		x						
35	00 924 676 0	Steckdose -2-polig	Socket -2-pole	Prise de courant -2-pôle		x						
36	20 080 008 0	Schnell - Stop - Schalter	Instantanegus cut-out switch	Interupteur arrêt rapide		x						
37	00 924 017 0	Rohrschelle mit Gummiprofil	Tube clip w. rubber	Bride		x						Rd. 6
38	00 906 805 0	Linsenblechschraube	Slotted pan head screw	Vis autotaraudeuse tête bombee		x						4,5 X 25

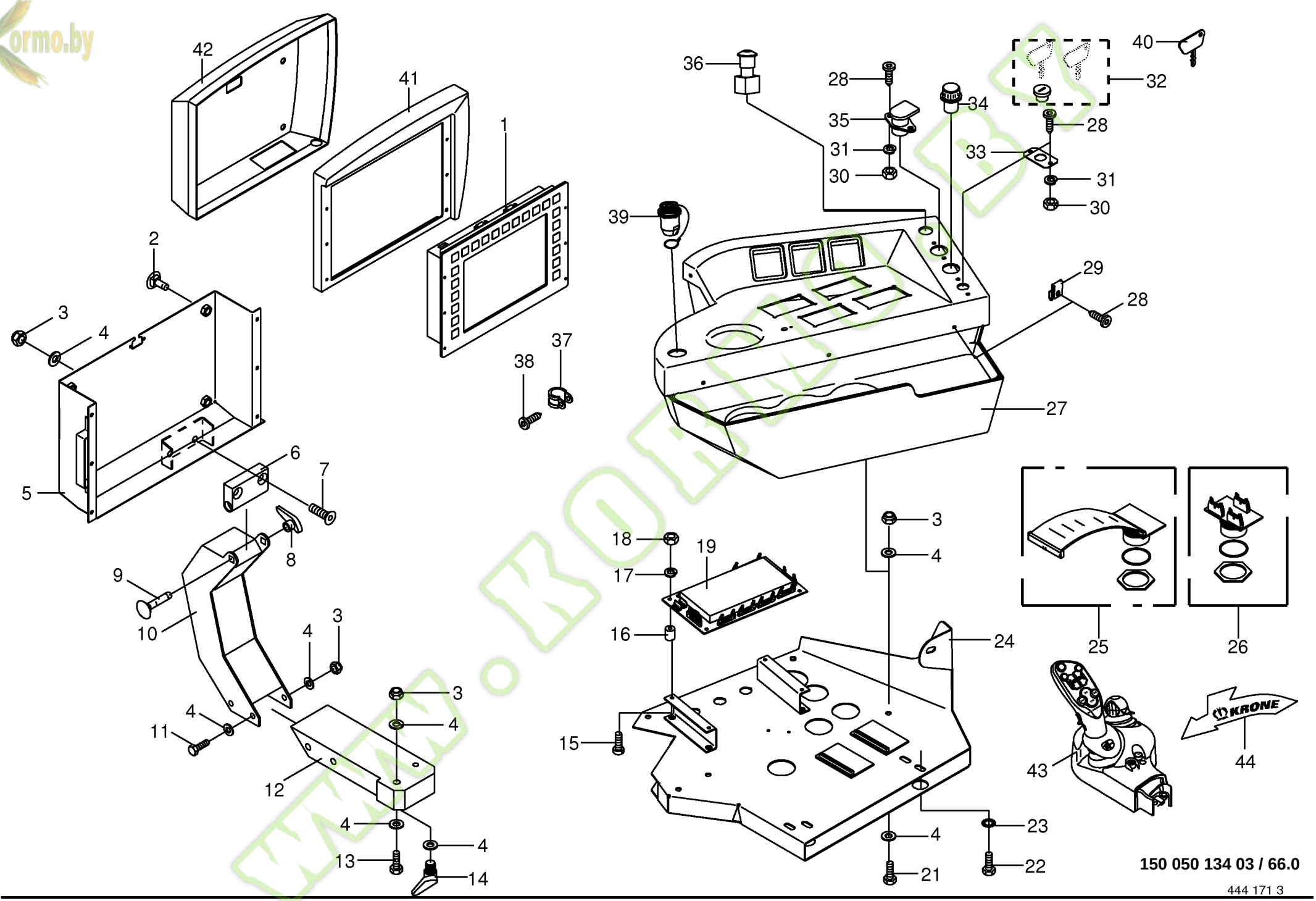

150 050 134 03 / 66.0

444 171 3

Kormo.by

Bedienkonsole
Control box
Boîtier de commande

744526 - 748000

BIG x 650

150 050 134 03

444 171 3 **66.0**

Pos.	ID-Nr.	Benennung	Description	Description	Masch.-Nr-							Bemerkung/Remarks/Remarque
39	00 302 472 0	Gerätesteckdose -7-polig	Connector -7-pole	Prise de courant -7-pôle		x						
40	00 303 349 0	Zündschlüssel	Ignition key	Clef d'allumage		1						
41	00 227 984 0	Kunststoffoberteil	Plastic top force	Haut plastifié		x						
42	00 227 985 1	Kunststoffunterteil	Plastic material lower part	Materière plastique inférieure		x						
43	00 302 449 0	Multifunktionsfahrgeber	Multifunction lever	Levier multifonction		x						
44	00 303 141 0	Aufkleber	Tag	Autocollant		x						

www.KORMO.BY

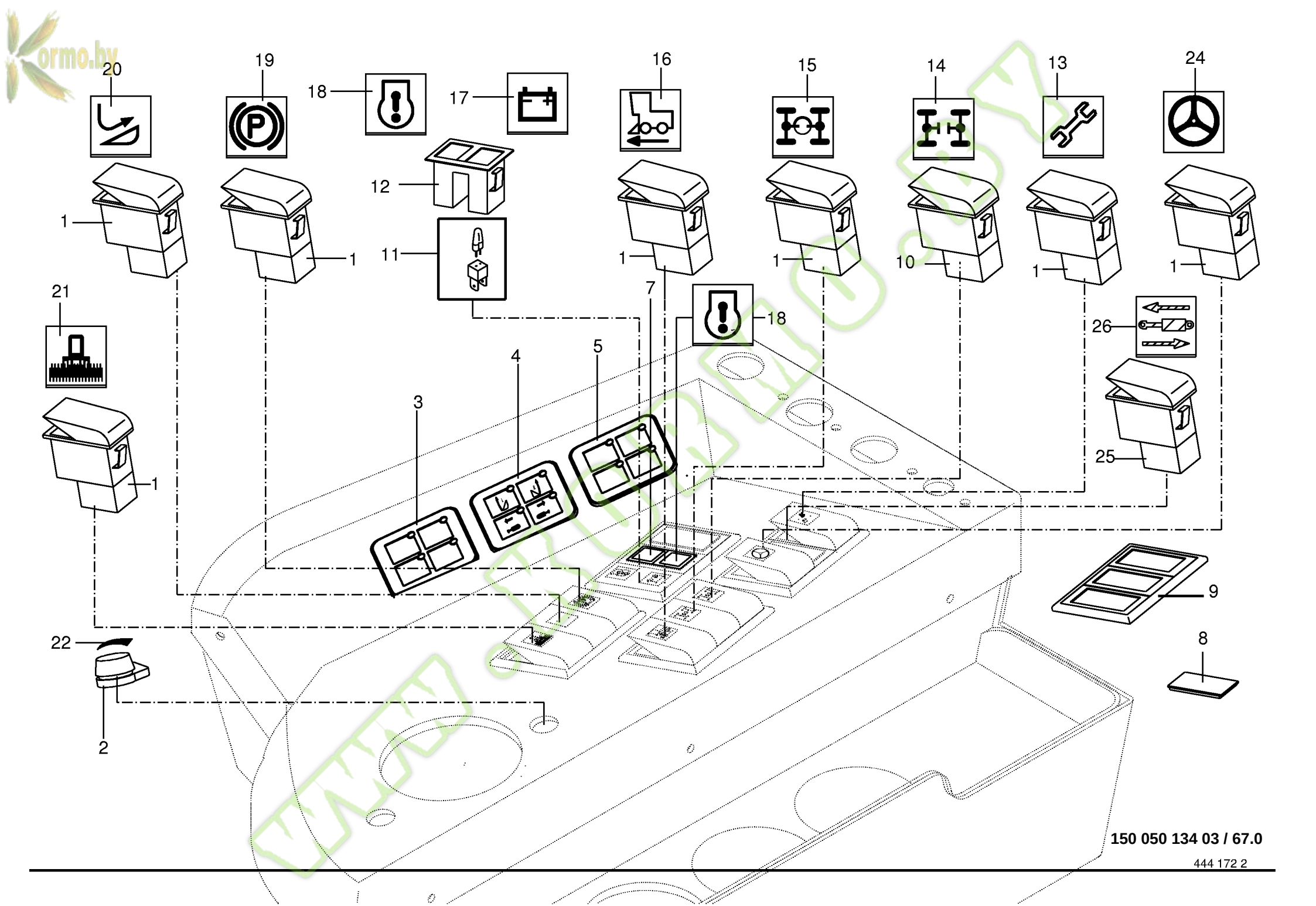

150 050 134 03 / 67.0

Kormo.by

Bedienungsschalter
Control switches
Contacteurs

744526 - 748000

BIG x 650

150 050 134 03

444 172 2 **67.0**

Pos.	ID-Nr.	Benennung	Description	Description	Masch.-Nr-							Bemerkung/Remarks/Remarque
1	00 302 703 0	Schalter -6-polig	Switch -6-pole	Interrupteur -6-pôle		x						
2	00 000 001 0	-nicht für diese Type	-not for this type	-non prevu pour ce modele		x						
3	00 302 811 1	Viertastenmodul	Four-key module	Module 4 touches		x						
4	00 302 812 2	Viertastenmodul	Four-key module	Module 4 touches		x						
5	00 302 813 1	Viertastenmodul	Four-key module	Module 4 touches		x						
7	00 000 001 0	-nicht für diese Type	-not for this type	-non prevu pour ce modele		x						
8	00 302 653 0	Verschlussblende	Cover	Couvercle		x						
9	00 302 710 0	Rahmen	Frame	Cadre		x						
10	00 302 805 0	Schalter	Switch	Interrupteur		x						
11	00 302 107 0	Lampenfassung mit Glühlampe	Lamp socket with bulb	Douille avec lampe incandesc.		x						12V 1,2W
	00 303 858 0	Lampenfassung mit Glühlampe	Lamp socket with bulb	Douille avec lampe incandesc.		x						12V 2,3W
12	00 302 652 0	Anzeigeleuchte -inkl. Glühlampe	Indicator lamp -incl. bulb	Voyant lumineux -incl. lampe		x						
13	00 302 832 1	Schaltersymbol	Switch symbol	Symbole d'interrupteur		x						
14	00 302 819 1	Schaltersymbol	Switch symbol	Symbole d'interrupteur		x						
15	00 302 831 1	Schaltersymbol	Switch symbol	Symbole d'interrupteur		x						
16	00 302 817 2	Schaltersymbol	Switch symbol	Symbole d'interrupteur		x						
17	00 302 820 1	Schaltersymbol	Switch symbol	Symbole d'interrupteur		x						
18	00 302 821 1	Schaltersymbol	Switch symbol	Symbole d'interrupteur		x						
19	00 302 818 1	Schaltersymbol	Switch symbol	Symbole d'interrupteur		x						
20	00 303 137 0	Schaltersymbol	Switch symbol	Symbole d'interrupteur		x						
21	00 302 814 1	Schaltersymbol	Switch symbol	Symbole d'interrupteur		x						
22	00 000 001 0	-nicht für diese Type	-not for this type	-non prevu pour ce modele		x						
24	00 302 833 1	Schaltersymbol	Switch symbol	Symbole d'interrupteur		x						
25	00 305 040 0	Schalter -optional	Switch -optional	Interrupteur -optionnel		x						
26	00 305 039 0	Schaltersymbol -optional	Switch symbol -optional	Symbole d'interrupteur - optionnel		x						

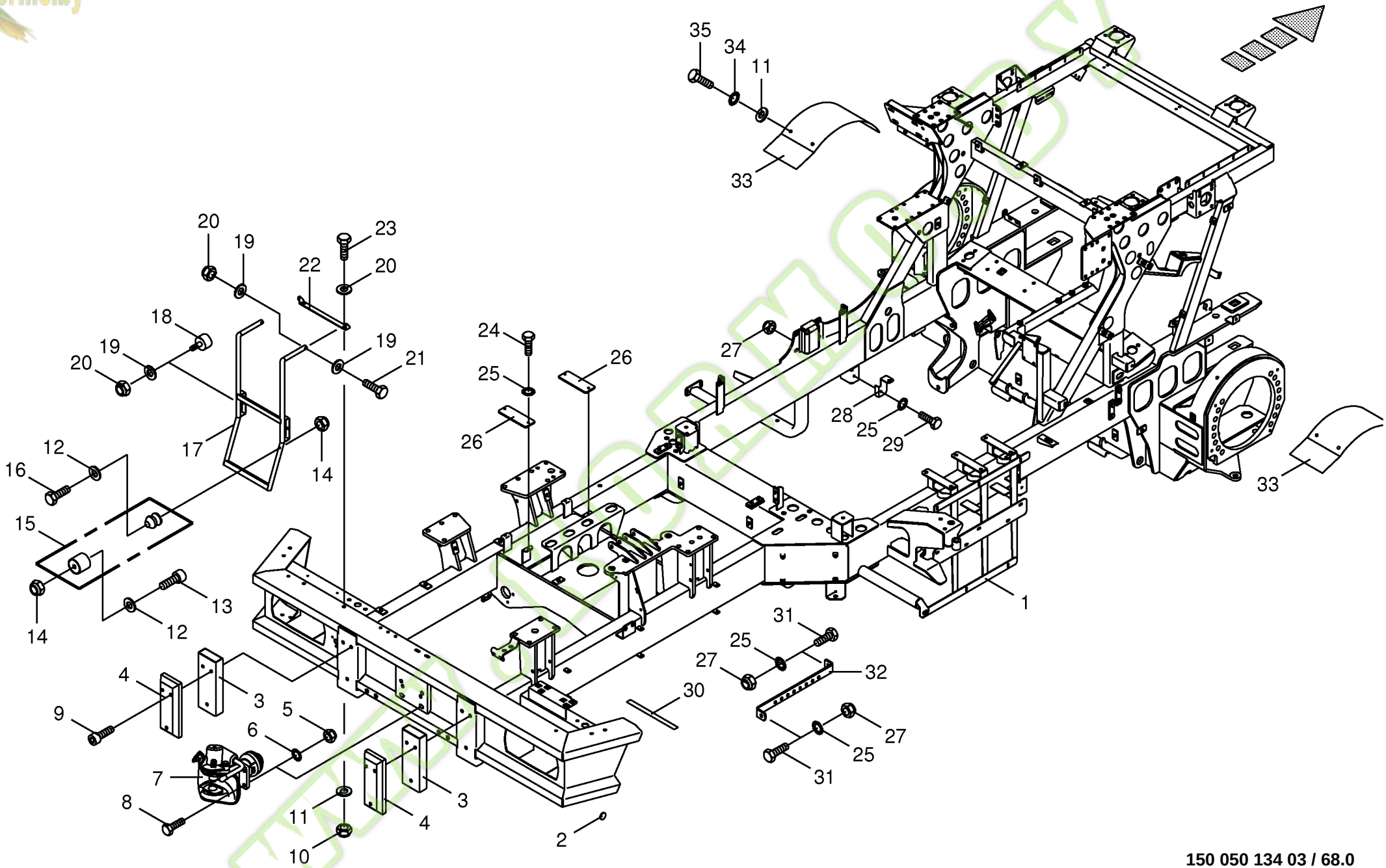

150 050 134 03 / 68.0

150 319 292 03

Kormo.by

Rahmen / Anhängekupplung / Aufstiegsleiter hinten
Frame / trailer hitch / ascending ladder
Bâti / attelage de remorque / echelle d'ascension

744526 - 748000

BIG X 650

150 050 134 03

150 319 292 3 **68.0**

Pos.	ID-Nr.	Benennung	Description	Description	Masch.-Nr-							Bemerkung/Remarks/Remarque
1	20 021 408 0	Hauptrahmen	Main frame	Cadre principal		x						
2	00 938 860 0	Gehäusefuß	Housing foot	Piet de boîtier		x						Rd. 20 X 7
3	00 228 761 1	Stossverstärkung	Reflection loss or gain	Perte due aux réflexions		x						
4	00 924 229 0	Gummipuffer	Rubber pad	Tampon en caoutchouc		x						120 X 350 X 110
5	00 908 716 1	Sicherungsmutter	Locknut	Écrou hex		x						M 16
6	00 909 912 1	Sperrkantscheibe	Detent edged washer	Disque à bord d'arrêt		x						SKM 16
7	00 923 517 0	Anhängekupplung	Trailer hitch	Attelage de remorque		x						
8	00 901 484 0	6kt-Schraube	Hex head bolt	Boulon tête hex		x						M 16 X 70
9	00 903 151 1	Zylinderschraube	Allen screw	Vis tête cylindrique		x						M 12 X 110
10	00 908 701 0	Sicherungsmutter	Locknut	Écrou hex		x						M 12
11	00 910 609 0	Scheibe	Washer	Rondelle		x						13 X 37 X 3
12	00 910 411 1	Scheibe	Washer	Rondelle		x						6,4 X 12,5 X 1,6
13	00 903 045 1	Zylinderschraube	Allen screw	Vis tête cylindrique		x						M 6 X 20
14	00 908 704 1	Sicherungsmutter	Locknut	Écrou hex		x						M 6
15	00 250 831 1	Feststeller und Schnäpper	Clamp and buffer	Touche de blocage et tampon		x						
16	00 901 412 1	6kt-Schraube	Hex head bolt	Boulon tête hex		x						M 6 X 50
17	00 217 873 0	Leiter -hinten	Ladder -back	Échelle -derrière		x						
18	00 924 228 1	Gummipuffer	Rubber pad	Tampon en caoutchouc		x						Rd. 50 / M 10
19	00 910 414 0	Scheibe	Washer	Rondelle		x						10,5 X 21 X 2
20	00 908 758 0	Sicherungsmutter	Locknut	Écrou hex		x						M 10
21	00 901 434 0	6kt-Schraube	Hex head bolt	Boulon tête hex		x						M 10 X 55
22	00 217 871 1	Scharnierbügel	Hinged bracket	Etrier charnière		x						
23	00 900 657 0	6kt-Schraube	Hex head bolt	Boulon tête hex		x						M 12 X 35
24	00 900 612 0	6kt-Schraube	Hex head bolt	Boulon tête hex		x						M 8 X 16
25	00 909 908 1	Sperrkantscheibe	Detent edged washer	Disque à bord d'arrêt		x						SKM 8
26	00 219 160 2	Blech	Plate	Tôle		x						
27	00 908 706 0	Sicherungsmutter	Locknut	Écrou hex		x						M 8
28	00 215 688 0	Kupplungshalter	Clutch support	Support de accouplement		x						
29	00 900 616 0	6kt-Schraube	Hex head bolt	Boulon tête hex		x						M 8 X 25
30	00 939 404 1	Sicherheitsstreifen	Locking tab	Patte de securite		x						19 X 609
31	00 900 617 0	6kt-Schraube	Hex head bolt	Boulon tête hex		x						M 8 X 30
32	00 219 429 1	Masseschiene	Volume rail	Rail de volume		x						
33	00 217 302 0	Motorabdeckung	Motor cover	Couvercle de moteur		x						
34	00 909 910 1	Sperrkantscheibe	Detent edged washer	Disque à bord d'arrêt		x						SKM 12
35	00 900 653 0	6kt-Schraube	Hex head bolt	Boulon tête hex		x						M 12 X 20

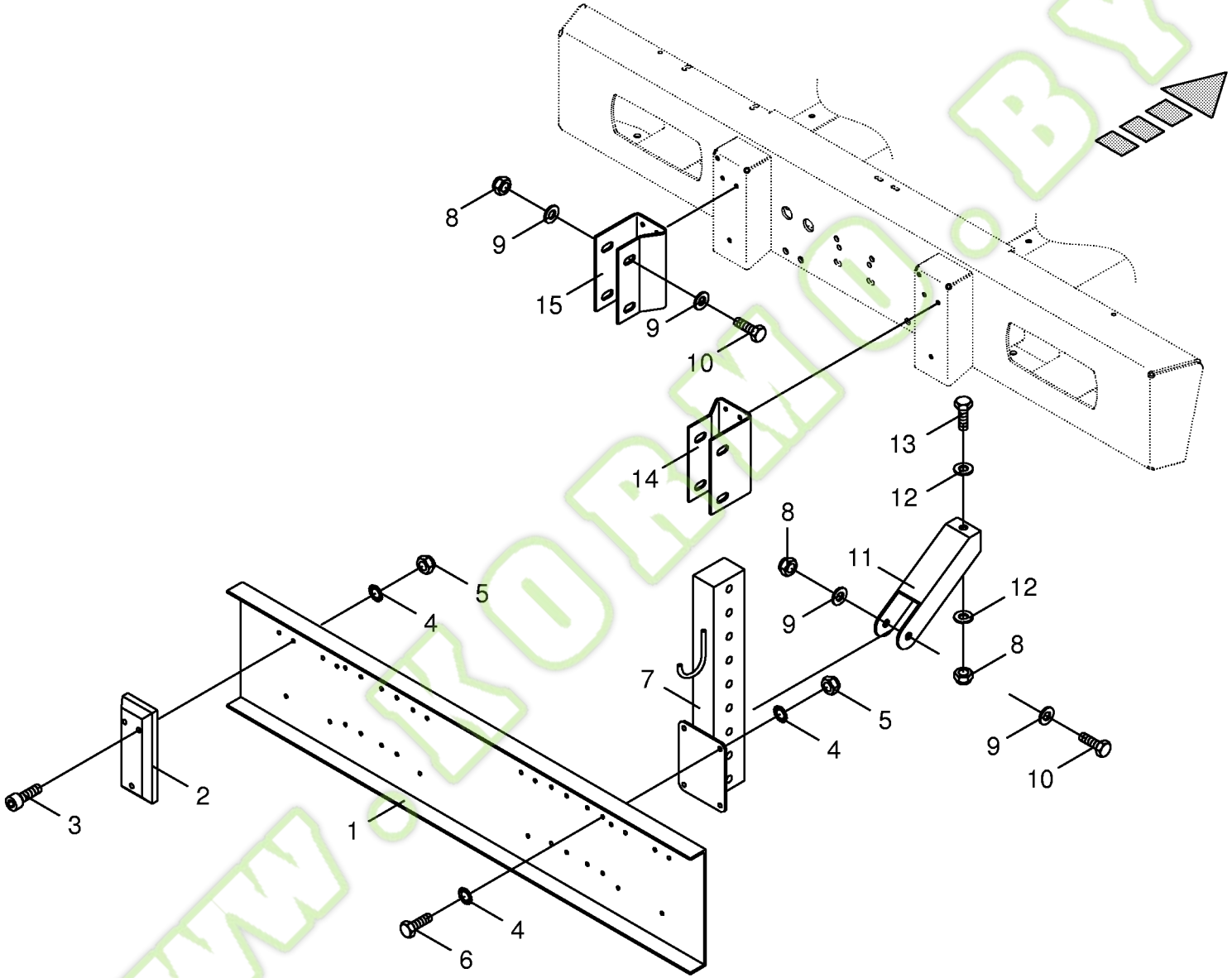

150 050 134 03 / 69.0

150 316 658 01

Kormo.by

Unterfahrschutz -optional
Underride protection
Dispositif anti-encastrement

744526 - 748000

BIG X 650

150 050 134 03

150 316 658 1 **69.0**

Pos.	ID-Nr.	Benennung	Description	Description	Masch.-Nr-							Bemerkung/Remarks/Remarque
1	20 020 981 0	Unterfahrschutz	Underride protection	Dispositif anti-encastrement		x						
2	00 924 229 0	Gummipuffer	Rubber pad	Tampon en caoutchouc		x						120 X 350 X 110
3	00 903 144 0	Zylinderschraube	Allen screw	Vis tête cylindrique		x						M 12 X 60
4	00 909 910 1	Sperrkantscheibe	Detent edged washer	Disque à bord d'arrêt		x						SKM 12
5	00 908 701 0	Sicherungsmutter	Locknut	Écrou hex		x						M 12
6	00 900 656 0	6kt-Schraube	Hex head bolt	Boulon tête hex		x						M 12 X 30
7	20 020 980 0	Rechteckrohr	Rectangular pipe	Tube rectangulaire		x						
8	00 908 721 0	Sicherungsmutter	Locknut	Écrou hex		x						M 20
9	00 910 648 1	Scheibe	Washer	Rondelle		x						20,5 X 50 X 2,5
10	00 901 211 1	6kt-Schraube	Hex head bolt	Boulon tête hex		x						M 20 X 120
11	20 020 976 0	Abstützung -rechts	Strut -right	Étayage -droite		x						
	20 020 975 0	Abstützung -links	Strut -left	Étayage -gauche		x						
12	00 910 648 1	Scheibe	Washer	Rondelle		x						20,5 X 50 X 2,5
13	00 900 688 0	6kt-Schraube	Hex head bolt	Boulon tête hex		x						M 20 X 50
14	20 020 974 0	Aufnahme -rechts	Retainer -right	Enregistrement -droite		x						
15	20 020 973 0	Aufnahme -links	Retainer -left	Enregistrement -gauche		x						

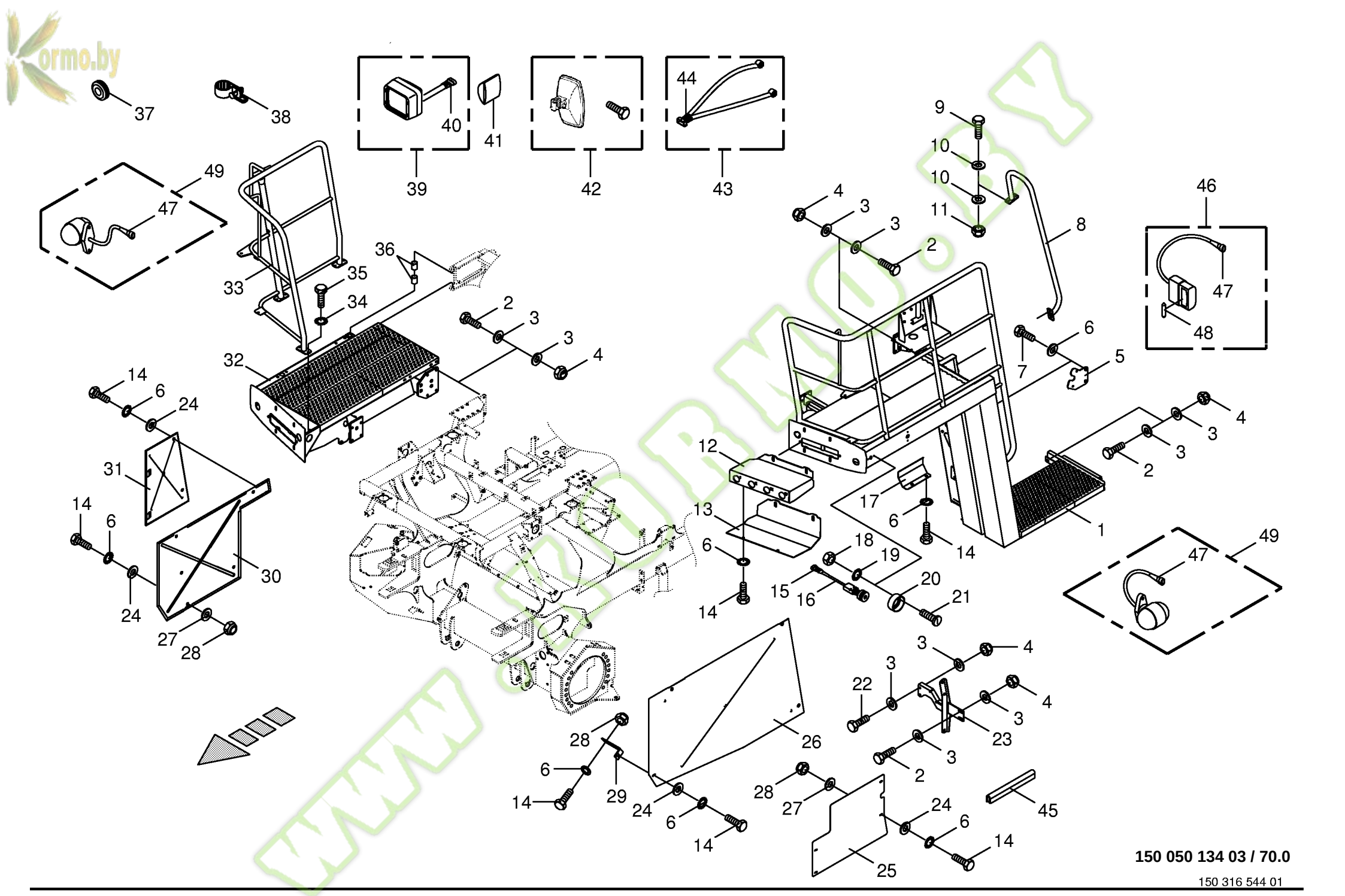

150 050 134 03 / 70.0

150 316 544 01

Kormo.by

Aufstieg links / Plattform rechts
Cab access left / platform right
Accès à la cabine gauche / plate-forme droite

744526 - 748000

BIG x 650

150 050 134 03

150 316 544 1 **70.0**

Pos.	ID-Nr.	Benennung	Description	Description	Masch.-Nr-							Bemerkung/Remarks/Remarque
1	00 225 441 7	Aufstieg -links	Ascendency -left	Montée -gauche		x						
2	00 901 451 0	6kt-Schraube	Hex head bolt	Boulon tête hex		x						M 12 X 45
3	00 910 320 0	Scheibe	Washer	Rondelle		x						13 X 30 X 6
4	00 908 701 0	Sicherungsmutter	Locknut	Écrou hex		x						M 12
5	00 217 737 0	Lampenhalter -links	Lamp support -left	Support de lampe -gauche		x						
6	00 909 908 1	Sperrkantscheibe	Detent edged washer	Disque à bord d'arrêt		x						SKM 8
7	00 900 612 0	6kt-Schraube	Hex head bolt	Boulon tête hex		x						M 8 X 16
8	00 225 449 3	Handlauf -links	Handrail -left	Main courante -gauche		x						
9	00 900 637 0	6kt-Schraube	Hex head bolt	Boulon tête hex		x						M 10 X 30
10	00 910 414 0	Scheibe	Washer	Rondelle		x						10,5 X 21 X 2
11	00 908 758 0	Sicherungsmutter	Locknut	Écrou hex		x						M 10
12	00 360 156 0	Halter	Support	Cadre support		x						
13	00 360 168 1	Spritzschutz	Splash guard	Protecteur anti-sauter		x						
14	00 900 614 0	6kt-Schraube	Hex head bolt	Boulon tête hex		x						M 8 X 20
15	00 302 355 0	Kupplungsdose -3-polig	Coupling socket -3-pole	Connecteur -3-pôle		x						
16	00 303 248 2	Schnell - Stop - Schalter - inkl.	Instantanequs cut-out switch - incl.	Interupteur arrêt rapide - incl.		x						
		Kupplungsdose	coupling socket	connecteur								
17	00 219 914 0	Schalterschutz	Switch protection	Protection d'interrupteur		x						
18	00 908 208 0	6kt-Mutter	Hex nut	Écrou hex		x						M 6
19	00 909 906 1	Sperrkantscheibe	Detent edged washer	Disque à bord d'arrêt		x						SKM 6
20	00 228 942 0	Schalterschutz	Switch protection	Protection d'interrupteur		x						
21	00 903 045 1	Zylinderschraube	Allen screw	Vis tête cylindrique		x						M 6 X 20
22	00 900 656 0	6kt-Schraube	Hex head bolt	Boulon tête hex		x						M 12 X 30
23	00 224 993 2	Plattformaufnahme	Platform retainer	Enregistrement de plateforme		x						
24	00 910 604 0	Scheibe	Washer	Rondelle		x						9 X 36 X 2,5
25	00 225 740 1	Schutzblech -links	Guard plate -left	Garde-boue -gauche		x						
26	00 225 739 2	Schutzblech -links	Guard plate -left	Garde-boue -gauche		x						
27	00 910 603 0	Scheibe	Washer	Rondelle		x						8,4 X 24 X 2
28	00 908 706 0	Sicherungsmutter	Locknut	Écrou hex		x						M 8
29	00 225 742 1	Schraubwinkel	Screwing angle	Jarret de visser		x						Lg.= 137
30	00 217 792 2	Schutzblech -rechts	Guard plate -right	Garde-boue -droite		x						
31	00 228 823 1	Deckel -rechts	Cover -right	Couvercle -droite		x						
32	00 215 529 0	Plattform -rechts	Platform -right	Plate-forme -droite		x						
33	00 225 496 4	Geländer -rechts	Handrail -right	Balustrade -droite		x						
34	00 909 909 1	Sperrkantscheibe	Detent edged washer	Disque à bord d'arrêt		x						SKM 10
35	00 900 636 0	6kt-Schraube	Hex head bolt	Boulon tête hex		x						M 10 X 25
36	00 935 333 0	Lagerbuchse	Bearing bush	Coussinet		x						25 X 28 X 25
37	00 924 234 0	Führungstülle	Guidance sleeve	Bec de guidage		x						Rd. 18,5/25

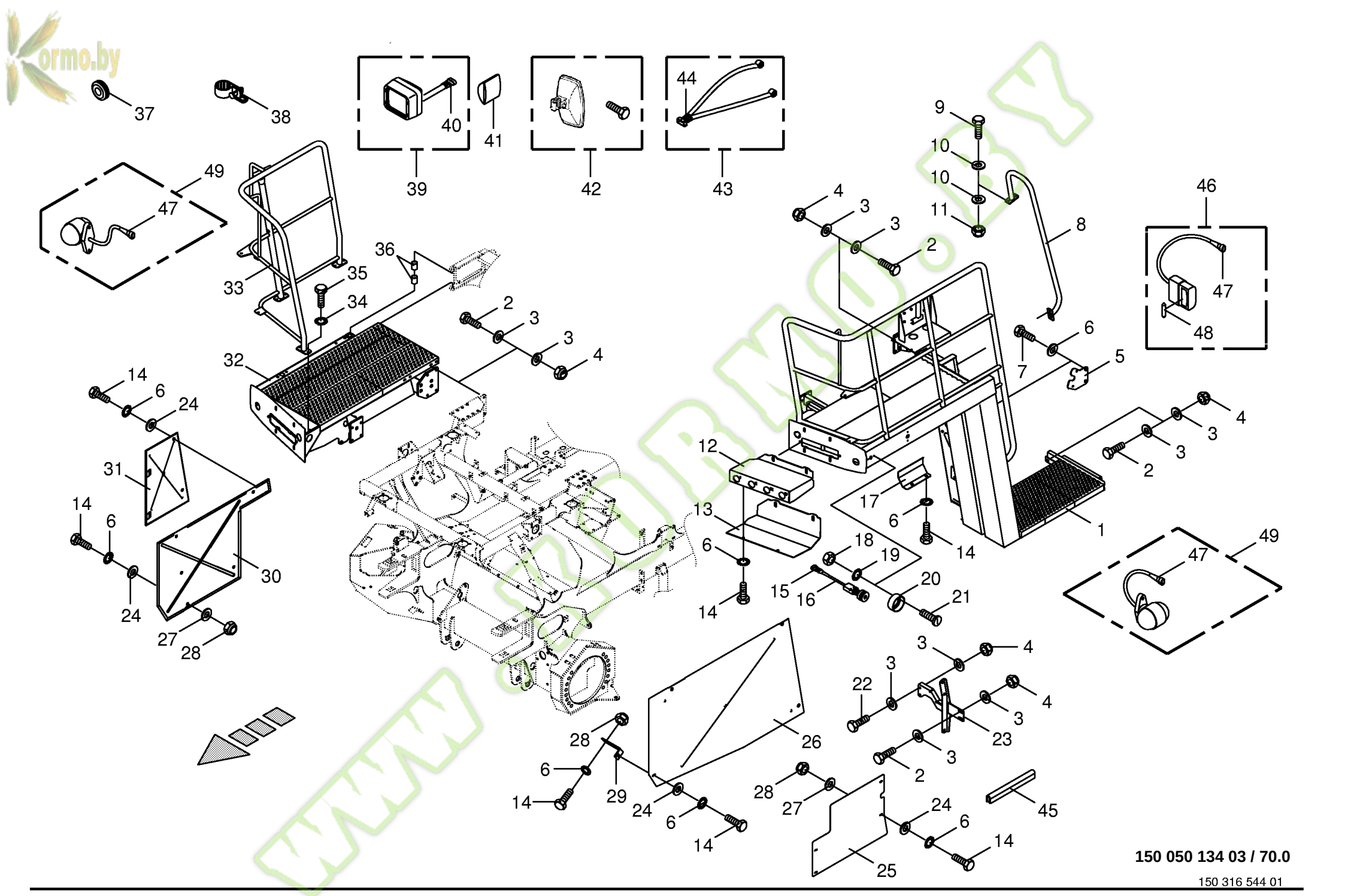

150 050 134 03 / 70.0

150 316 544 01

Kormo.by

Aufstieg links / Plattform rechts
Cab access left / platform right
Accès à la cabine gauche / plate-forme droite

744526 - 748000

BIG x 650

150 050 134 03

150 316 544 1 **70.0**

Pos.	ID-Nr.	Benennung	Description	Description	Masch.-Nr-							Bemerkung/Remarks/Remarque
38	00 924 070 0	Schraublose Wellrohr-Schelle	Screwless corrugatend tube	Tube en tôle ondulée - collier de serrage sans visses		x						Rd. 15,8
39	00 303 581 2	Arbeitsscheinwerfer	Work light	Phare de travail		x						
	00 924 767 0	Glühlampe	Bulb	Lampe		x						12V , 65W
40	00 302 354 0	Kupplungsdose -4-polig	Coupling socket -4-pole	Connecteur -4-pôle		x						
41	00 303 224 0	Totewinkelspiegel -beheizt	Blind angle mirror -heated	Mirour d'angle mort -chauffé		x						
42	00 938 504 0	Rückspiegel -links	Rear view mirror -left	Retroviseur -gauche		x						
	00 302 536 0	Rückspiegel -rechts, beheizt	Rear view mirror -right, heated	Retroviseur -droite, chauffé		x						
43	00 303 225 1	Kabel -für Rückspiegel	Cable -for rear view mirror	Câble -pour retroviseur		x						
44	00 303 084 0	Stecker -10-polig	Plug -10-pole	Connecteur -10-pôle		x						
45	00 925 111 0	Kantenschutz -Id.-Nr.= 1m	Edge protection -Id.-no.= 1m	Bordure de protection -Id.-no. = 1m		x						
46	00 303 213 4	Beleuchtung -links	Lighting -left	Éclairage -gauche		x						
47	00 302 356 0	Kupplungsdose -2-polig	Coupling socket -2-pole	Connecteur -2-pôle		x						
48	00 924 709 0	Einfadenlampe	Singel filament buld	Lampe à l filament		x						12 V / 5 W
49	00 303 229 1	Begrenzungsleuchte	Side light	Feu de position		x						
	20 080 764 0	Lichtscheibe -weiss	Pane -white	Vitre lumineux -blanc		x						
	20 080 765 0	Lichtscheibe -rot	Pane -red	Vitre lumineux -rouge		x						
	00 924 736 0	Einfadenlampe	Singel filament buld	Lampe à l filament		x						12 V / 5 W

www.kormo.by

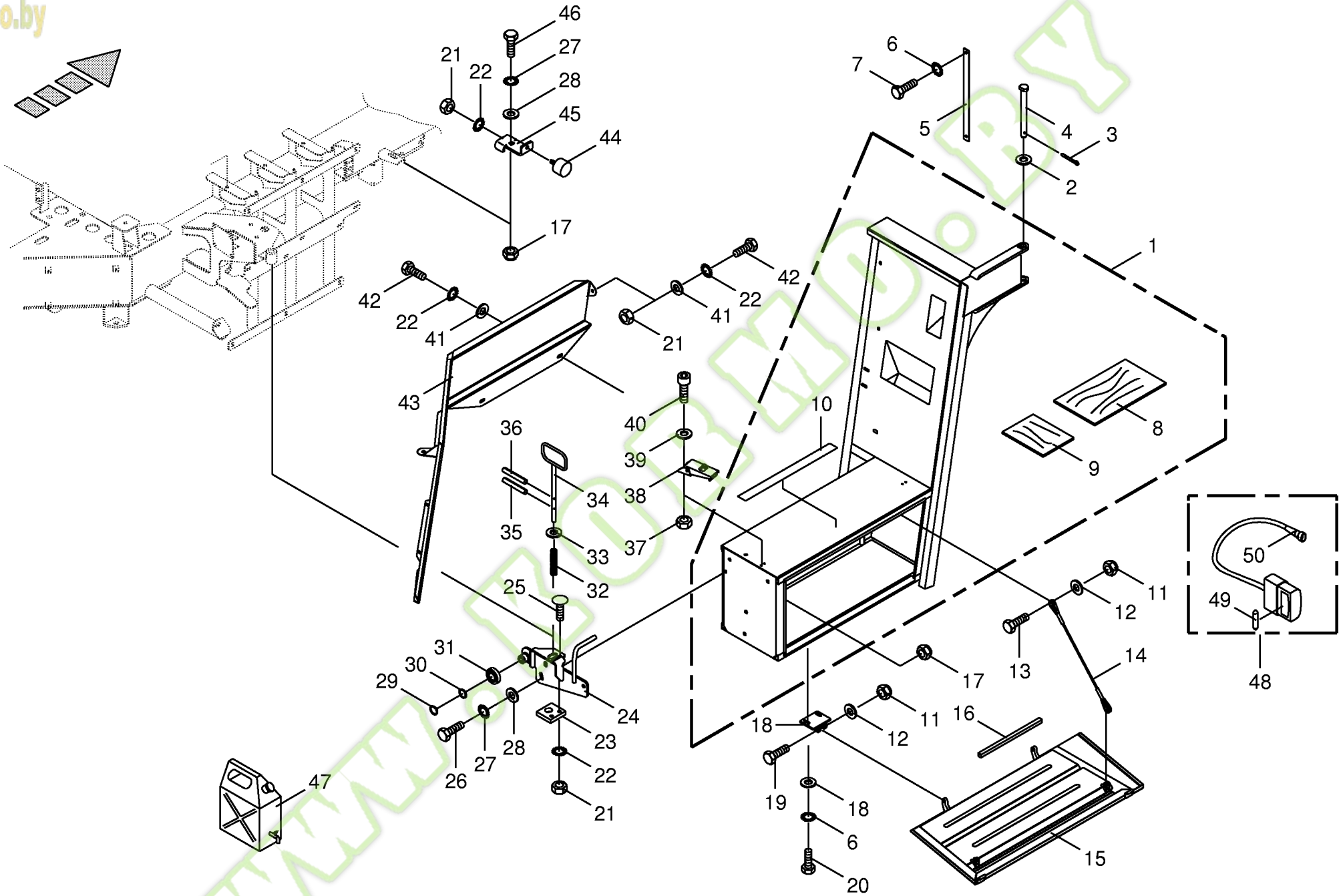

150 050 134 03 / 71.0

150 319 145 01

Kormo.by

Werkzeugkasten - schwenbar
Tool box - pivoting
Boîte à outils - pivotante

744526 - 748000

BIG x 650

150 050 134 03

150 319 145 1 **71.0**

Pos.	ID-Nr.	Benennung	Description	Description	Masch.-Nr-							Bemerkung/Remarks/Remarque
1	00 219 118 1	Werkzeugkasten	Tool box	Boîte à outils		x						
2	00 910 845 1	Passscheibe	Shim ring	Cale		x						25 X 35 X 2,0
3	00 912 111 1	Splint	Cotter pin	Goupille fendue		x						6,3 X 50
4	00 222 770 1	Lagerbolzen	Bearing bolt	Boulon d'appui		x						Rd. 35 X 207
5	00 302 676 0	Masseband	Bonding braid	Tresse de métallisation		x						30A
6	00 909 909 1	Sperrkantscheibe	Detent edged washer	Disque à bord d'arrêt		x						SKM 10
7	00 900 632 0	6kt-Schraube	Hex head bolt	Boulon tête hex		x						M 10 X 16
8	00 219 121 2	Unterlage -groß	Mat -big	Alaise -grand		x						
9	00 219 119 2	Unterlage -klein	Mat -small	Alaise -petit		x						
10	00 939 404 1	Sicherheitsstreifen	Locking tab	Patte de securite		x						19 X 609
11	00 908 758 0	Sicherungsmutter	Locknut	Écrou hex		x						M 10
12	00 910 414 0	Scheibe	Washer	Rondelle		x						10,5 X 21 X 2
13	00 900 637 0	6kt-Schraube	Hex head bolt	Boulon tête hex		x						M 10 X 30
14	00 225 572 0	Halteseil mit Kauschen	Tag line without thimble	Câble d'attache avec cosse		x						Lg.= 574
15	00 219 117 1	Deckel	Cover	Couvercle		x						
16	00 938 694 1	Dichtungsprofil -Id.-Nr.= 1m	Rubber profile -Id.-no.= 1m	Joint profilé -Id.-no.= 1m		x						
17	00 908 701 0	Sicherungsmutter	Locknut	Écrou hex		x						M 12
18	00 222 769 2	Scharnierplatte	Hinge plate	Plaque a charnière		x						
19	00 900 639 0	6kt-Schraube	Hex head bolt	Boulon tête hex		x						M 10 X 40
20	00 900 636 0	6kt-Schraube	Hex head bolt	Boulon tête hex		x						M 10 X 25
21	00 908 210 0	6kt-Mutter	Hex nut	Écrou hex		x						M 8
22	00 909 908 1	Sperrkantscheibe	Detent edged washer	Disque à bord d'arrêt		x						SKM 8
23	00 226 473 1	Riegelplatte	Bolt plate	Platine		x						
24	00 214 427 0	Rasthebel	Stop lever	Levier de pause		x						
25	00 904 731 2	Flachrundschraube	Coach bolt	Vis a tête bombée		x						M 8 X 20
26	00 900 655 0	6kt-Schraube	Hex head bolt	Boulon tête hex		x						M 12 X 25
27	00 909 910 1	Sperrkantscheibe	Detent edged washer	Disque à bord d'arrêt		x						SKM 12
28	00 910 506 1	Scheibe	Washer	Rondelle		x						13 X 24 X 2,5
29	00 911 541 0	Sicherungsring	Circlip	Circlip		x						A 35 X 1,5
30	00 911 134 0	Passscheibe	Shim ring	Cale		x						35 X 45 X 1,0
31	00 930 319 0	Laufrolle	Runner	Galet		x						LR 35/72 2URS
32	00 280 385 1	Druckfeder	Pressure spring	Ressort de pression		x						2 X 23 X 200
33	00 910 512 2	Scheibe	Washer	Rondelle		x						21 X 37 X 3
34	00 225 569 2	Sicherungshebel	Securing lever	Levier de securite		x						
35	00 912 641 2	Spannstift	Roll pin	Goupille de serrage		x						6 X 30
36	00 912 644 2	Spannstift	Roll pin	Goupille de serrage		x						6 X 40
37	00 908 207 1	6kt-Mutter	Hex nut	Écrou hex		x						M 5
38	00 924 219 0	Spannverschluss	Clamping lock	Fermetur de serrage		x						

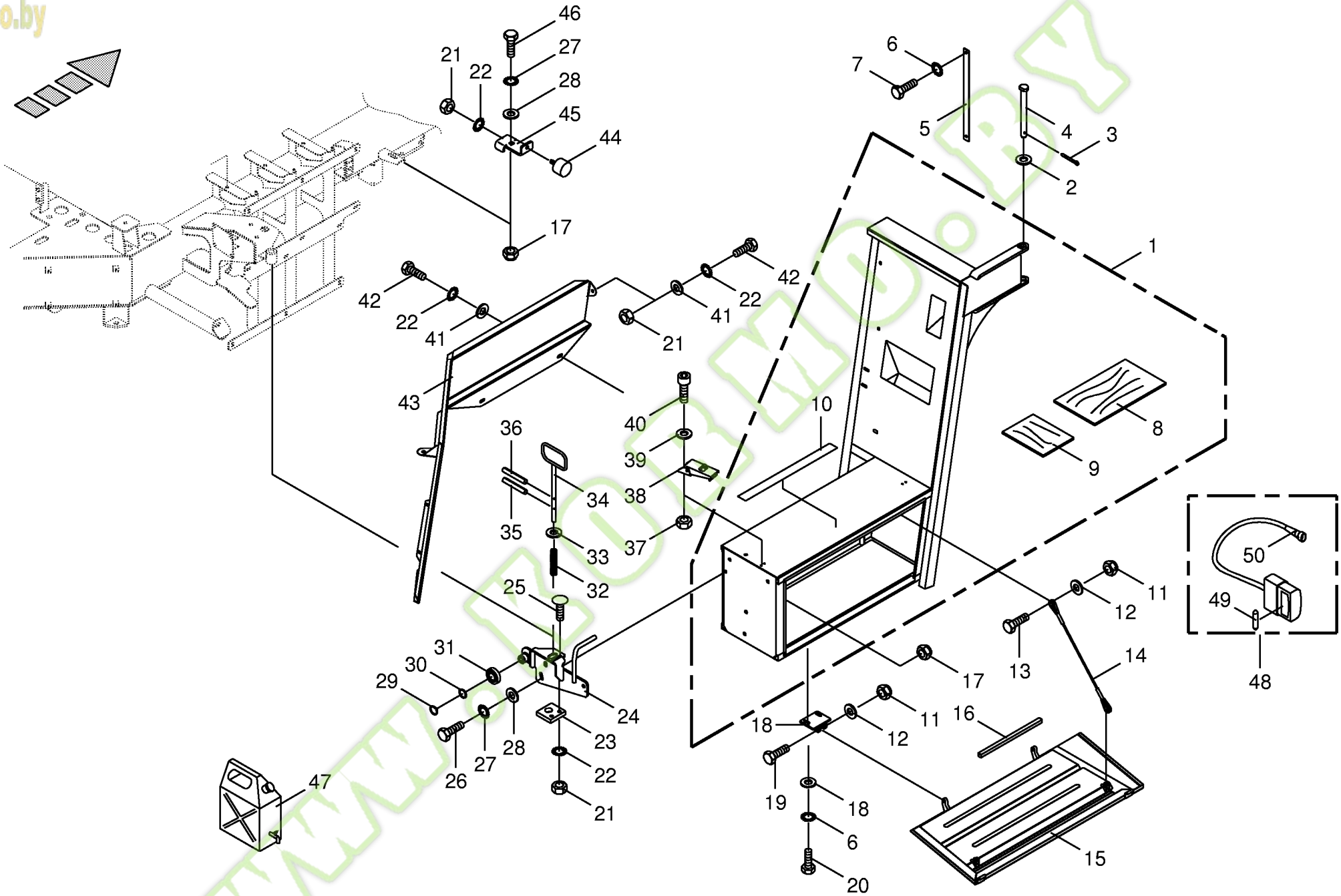

150 050 134 03 / 71.0

150 319 145 01

Kormo.by

Werkzeugkasten - schwenbar
Tool box - pivoting
Boîte à outils - pivotante

744526 - 748000

150 050 134 03

150 319 145 1 **71.0**

Pos.	ID-Nr.	Benennung	Description	Description	Masch.-Nr-	BIG x 650						Bemerkung/Remarks/Remarque
39	00 910 500 1	Scheibe	Washer	Rondelle		x						5,3 X 10 X 1
40	00 903 014 0	Zylinderschraube	Allen screw	Vis tête cylindrique		x						M 5 X 16
41	00 910 413 0	Scheibe	Washer	Rondelle		x						8,4 X 17 X 1,6
42	00 900 612 0	6kt-Schraube	Hex head bolt	Boulon tête hex		x						M 8 X 16
43	00 216 794 0	Schutz	Guard	Protecteur		x						
44	00 924 227 0	Gummipuffer	Rubber pad	Tampon en caoutchouc		x						Rd. 30 X 17 / M 8
45	00 360 198 0	Halter	Support	Cadre support		x						
46	00 900 656 0	6kt-Schraube	Hex head bolt	Boulon tête hex		x						M 12 X 30
47	00 940 262 0	Wasserbehälter	Water tank	Bassine		x						10 ltr.
48	00 303 214 4	Beleuchtung -rechts	Lighting -right	Éclairage -droite		x						
49	00 924 709 0	Einfadenlampe	Singel filament buld	Lampe à l filament		x						12 V / 5 W
50	00 302 356 0	Kupplungsdose -2-polig	Coupling socket -2-pole	Connecteur -2-pôle		x						

www.KORMO.BY

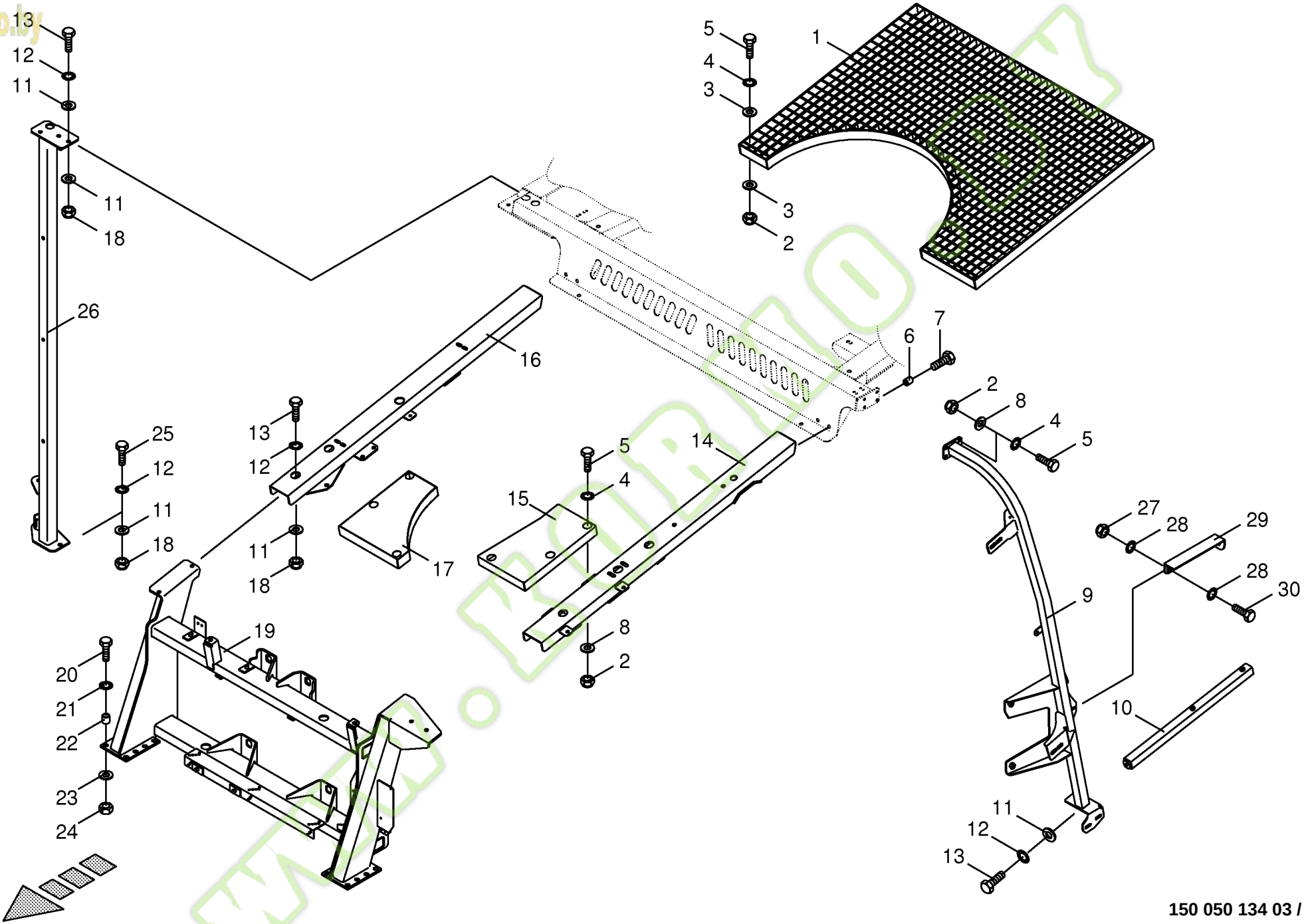

150 050 134 03 / 72.0

150 319 156 03

Kormo.by

Verkleidungsrahmen / Verkleidung -vorne oben
Panelling frame / Cladding -front top
Cadre carénage / Revètement -devant en haut

744526 - 748000

BIG x 650

150 050 134 03

150 319 156 3 **72.0**

Pos.	ID-Nr.	Benennung	Description	Description	Masch.-Nr-							Bemerkung/Remarks/Remarque
1	00 225 961 4	Rost -vorne	Rust -front	Rouille -devant		x						
2	00 908 758 0	Sicherungsmutter	Locknut	Écrou hex		x						M 10
3	00 910 353 0	Scheibe	Washer	Rondelle		x						11 X 34 X 3
4	00 909 909 1	Sperrkantscheibe	Detent edged washer	Disque à bord d'arrêt		x						SKM 10
5	00 900 637 0	6kt-Schraube	Hex head bolt	Boulon tête hex		x						M 10 X 30
6	00 226 488 0	Hülse	Bushing	Douille		x						25 X 6,3 X 25
7	00 900 658 0	6kt-Schraube	Hex head bolt	Boulon tête hex		x						M 12 X 40
8	00 910 414 0	Scheibe	Washer	Rondelle		x						10,5 X 21 X 2
9	20 021 460 0	Stütze -links vorne	Support -left front	Support -devant en gauche		x						
10	00 228 441 0	Verkleidungsaufnahme	Cladding retainer	Enregistrement de revètement		x						
11	00 910 506 1	Scheibe	Washer	Rondelle		x						13 X 24 X 2,5
12	00 909 910 1	Sperrkantscheibe	Detent edged washer	Disque à bord d'arrêt		x						SKM 12
13	00 900 657 0	6kt-Schraube	Hex head bolt	Boulon tête hex		x						M 12 X 35
14	00 217 592 3	Längsträger -links	Stringer -left	Profilé longitudinal -gauche		x						
15	00 228 553 2	Abdeckung -links vorne oben	Cover -left front top	Couvercle -devant en gauche en haut		x						
16	00 360 104 0	Längsträger -rechts	Stringer -right	Profilé longitudinal -droite		x						
17	00 228 554 0	Abdeckung -rechts vorne oben	Cover -right front top	Couvercle -droite devant en haut		x						
18	00 908 701 0	Sicherungsmutter	Locknut	Écrou hex		x						M 12
19	00 214 477 2	Mittelaufnahme	Middle retainer	Prise de moyens		x						
20	00 901 484 0	6kt-Schraube	Hex head bolt	Boulon tête hex		x						M 16 X 70
21	00 909 912 1	Sperrkantscheibe	Detent edged washer	Disque à bord d'arrêt		x						SKM 16
22	00 225 624 1	Hülse	Bushing	Douille		x						26.9 X 5,6 X 30
23	00 910 303 1	Scheibe	Washer	Rondelle		x						17 X 30 X 3
24	00 908 220 0	6kt-Mutter	Hex nut	Écrou hex		x						M 16
25	00 900 656 0	6kt-Schraube	Hex head bolt	Boulon tête hex		x						M 12 X 30
26	00 216 818 2	Stütze -rechts mitte	Support -right middle	Support -droite centre		x						
27	00 908 706 0	Sicherungsmutter	Locknut	Écrou hex		x						M 8
28	00 909 908 1	Sperrkantscheibe	Detent edged washer	Disque à bord d'arrêt		x						SKM 8
29	20 021 480 0	Stützwinkel	Support angle	Équerre de support		x						
30	00 900 614 0	6kt-Schraube	Hex head bolt	Boulon tête hex		x						M 8 X 20

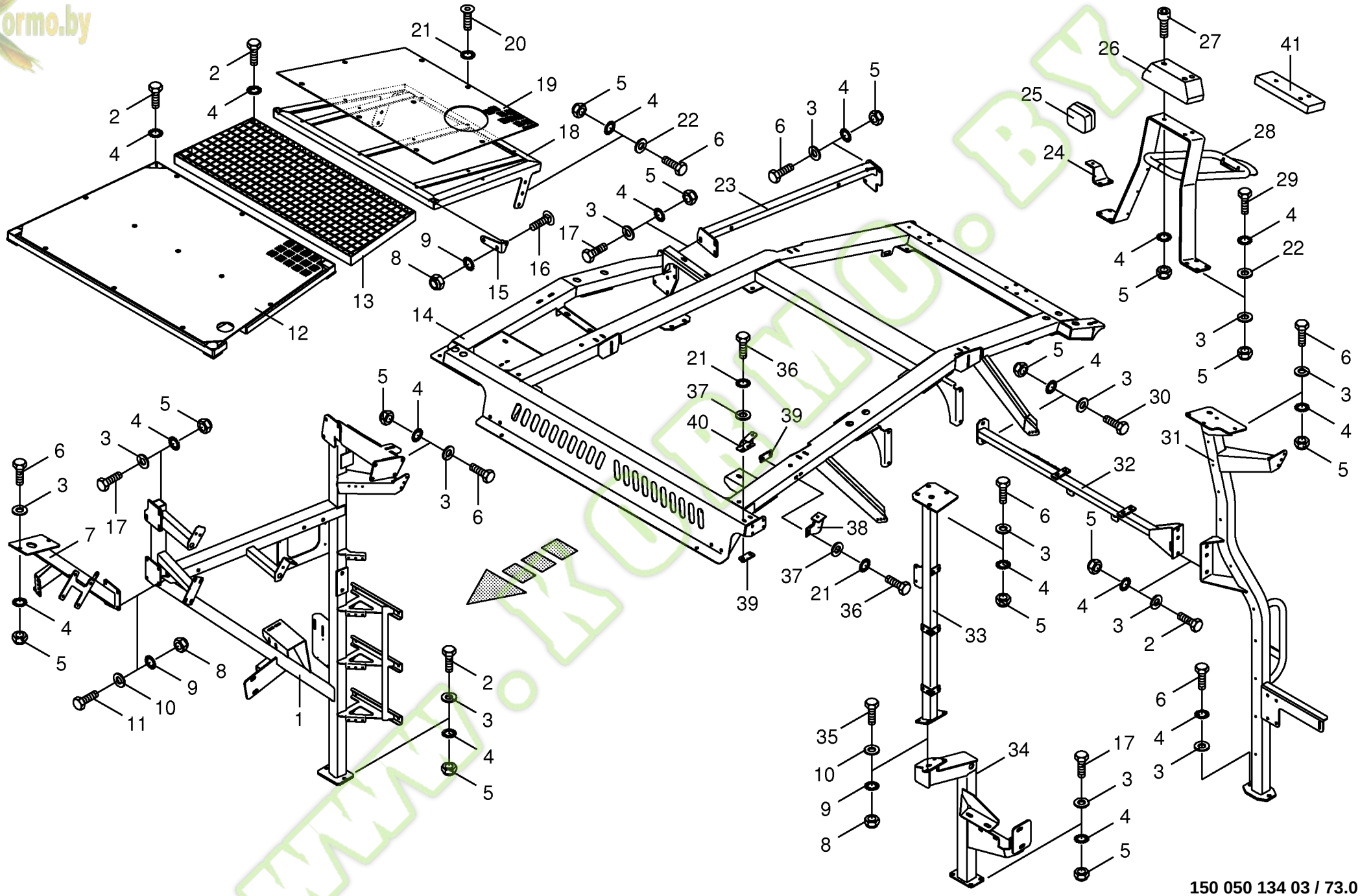
150 050 134 03 / 73.0
150 319 149 03

Kormo.by

Verkleidungsrahmen / Verkleidung -hinten oben
Panelling frame / Cladding -back top
Cadre carénage / Revètement -derrière en haut

744526 - 748000

BIG x 650

150 050 134 03

150 319 149 3 **73.0**

Pos.	ID-Nr.	Benennung	Description	Description	Masch.-Nr-							Bemerkung/Remarks/Remarque
1	00 360 179 1	Stütze -rechts hinten	Support -back right	Support -derrière à droite		x						
2	00 900 656 0	6kt-Schraube	Hex head bolt	Boulon tête hex		x						M 12 X 30
3	00 910 506 1	Scheibe	Washer	Rondelle		x						13 X 24 X 2,5
4	00 909 910 1	Sperrkantscheibe	Detent edged washer	Disque à bord d'arrêt		x						SKM 12
5	00 908 701 0	Sicherungsmutter	Locknut	Écrou hex		x						M 12
6	00 900 657 0	6kt-Schraube	Hex head bolt	Boulon tête hex		x						M 12 X 35
7	00 217 569 2	Abstützung -rechts	Strut -right	Étayage -droite		x						
8	00 908 758 0	Sicherungsmutter	Locknut	Écrou hex		x						M 10
9	00 909 909 1	Sperrkantscheibe	Detent edged washer	Disque à bord d'arrêt		x						SKM 10
10	00 910 414 0	Scheibe	Washer	Rondelle		x						10,5 X 21 X 2
11	00 900 637 0	6kt-Schraube	Hex head bolt	Boulon tête hex		x						M 10 X 30
12	00 360 186 0	Abdeckblech	Cover plate	Tôle de recouvrement		x						
13	00 217 739 0	Rost	Rust	Rouille		x						
14	00 360 183 4	Aufnahmerahmen	Retainer frame	Cadre d'enregistrement		x						
15	00 217 747 1	Dachaufnahme -links	Roof retainer -left	Enregistrement de toit -gauche		x						
	00 217 749 1	Dachaufnahme -rechts	Roof retainer -right	Enregistrement de toit -droite		x						
16	00 904 850 1	Flachrundschraube	Coach bolt	Vis a tête bombée		x						M 10 X 25
17	00 900 658 0	6kt-Schraube	Hex head bolt	Boulon tête hex		x						M 12 X 40
18	20 021 147 0	Dachklappe	Roof door	Clapet de toit		x						
19	20 021 148 0	Dachblech	Roof sheeting	Tôle du toit		x						
20	00 904 709 0	Linsenschraube	Fillister head screw	Vis tête bombee		x						M 8 X 20
21	00 909 908 1	Sperrkantscheibe	Detent edged washer	Disque à bord d'arrêt		x						SKM 8
22	00 910 640 1	Scheibe	Washer	Rondelle		x						14 X 24 X 8
23	00 217 575 1	Öltankaufnahme	Oil tank support	Support de caisse		x						
24	00 215 711 0	Scheinwerferhalter	Headlight support	Support de phare		x						
25	00 924 635 0	Arbeitsscheinwerfer	Work light	Phare de travail		x						
	00 924 688 0	Glühlampe	Bulb	Lampe		x						12V , 55W
26	00 924 231 0	Gummipuffer	Rubber pad	Tampon en caoutchouc		x						100 X 275 X 90
27	00 903 144 0	Zylinderschraube	Allen screw	Vis tête cylindrique		x						M 12 X 60
	00 903 149 1	Zylinderschraube	Allen screw	Vis tête cylindrique		x						M 12 X 90
28	00 217 578 3	Auswurfaufnahme -Kamera	Emission uptake -Camera	Retention d'emission -Caméra		x						
	00 216 423 1	Auswurfaufnahme -Spiegel	Emission uptake -Mirror	Retention d'emission -Miroir		x						
29	00 901 451 0	6kt-Schraube	Hex head bolt	Boulon tête hex		x						M 12 X 45
30	00 901 458 0	6kt-Schraube	Hex head bolt	Boulon tête hex		x						M 12 X 90
31	00 217 519 8	Stütze -links hinten	Support -back left	Support -derrière en gauche		x						
32	00 217 568 2	Querstrebe -hinten	Tie bar -back	Vigne de traversée -derrière		x						
33	00 217 563 3	Stütze -links mitte oben	Support -left middle top	Support -gauche centre en haut		x						
34	20 021 431 0	Stütze -links mitte unten	Support -left middle below	Support -gauche centre en bas		x						

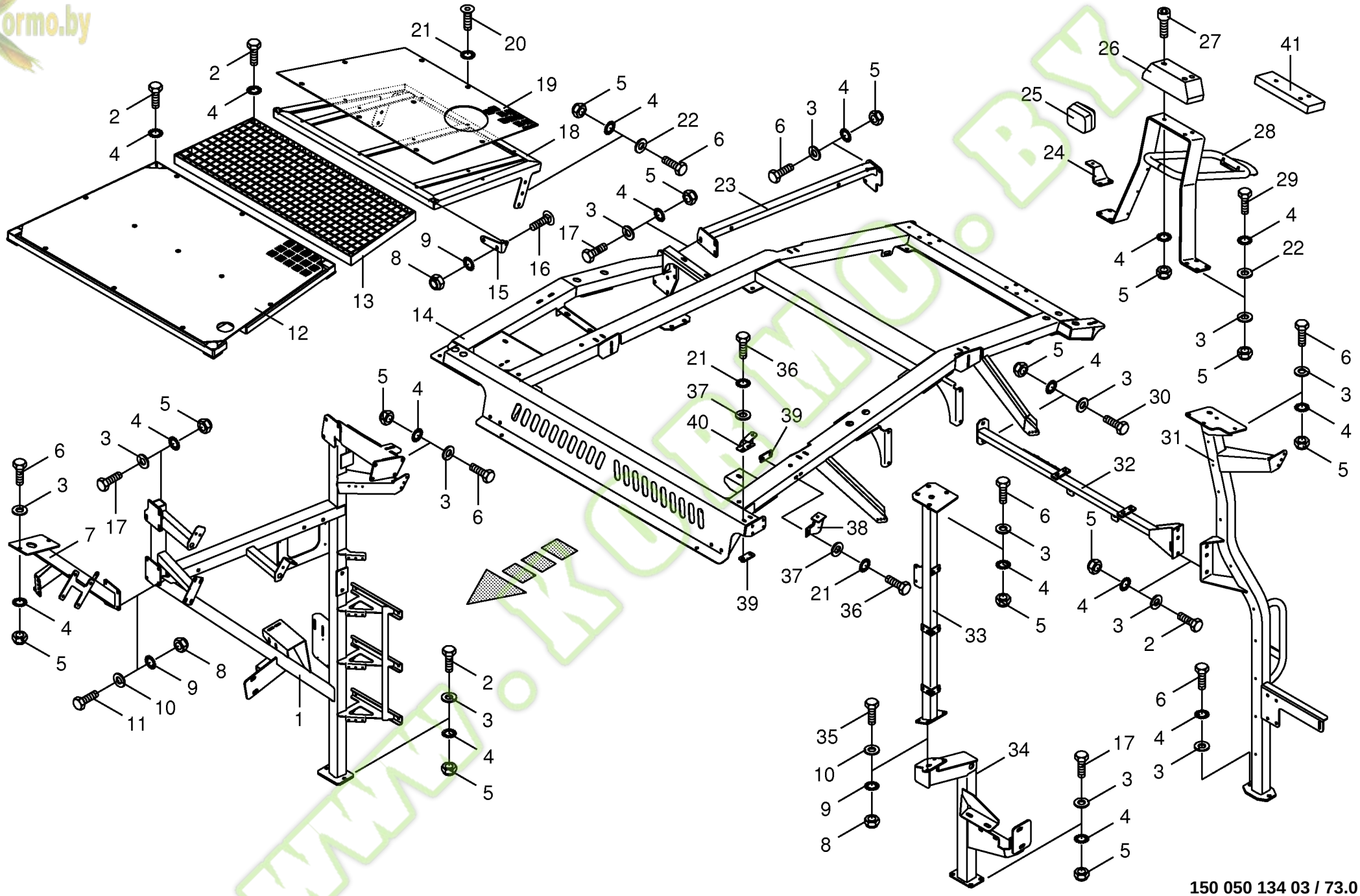
150 050 134 03 / 73.0
150 319 149 03

Kormo.by

Verkleidungsrahmen / Verkleidung -hinten oben
Panelling frame / Cladding -back top
Cadre carénage / Revètement -derrière en haut

744526 - 748000

BIG x 650

150 050 134 03

150 319 149 3 **73.0**

Pos.	ID-Nr.	Benennung	Description	Description	Masch.-Nr-							Bemerkung/Remarks/Remarque
35	00 900 638 0	6kt-Schraube	Hex head bolt	Boulon tête hex		x						M 10 X 35
36	00 900 617 0	6kt-Schraube	Hex head bolt	Boulon tête hex		x						M 8 X 30
37	00 910 603 0	Scheibe	Washer	Rondelle		x						8,4 X 24 X 2
38	00 226 474 1	Verkleidungsaufnahme -links	Cladding retainer -left	Enregistrement de revètement - gauche		x						
	00 226 487 1	Verkleidungsaufnahme -rechts	Cladding retainer -right	Enregistrement de revètement - droite		x						
39	00 213 287 0	Trägerplatte	Carrier plate	Mounting plate		x						
40	00 228 566 0	Verkleidungsaufnahme -links	Cladding retainer -left	Enregistrement de revètement - gauche		x						
	00 228 562 0	Verkleidungsaufnahme -rechts	Cladding retainer -right	Enregistrement de revètement - droite		x						
41	00 215 713 0	Beilage -optional	Enclosure -optional	Accompagnement -optionnel		x						

www.KORMO.BY

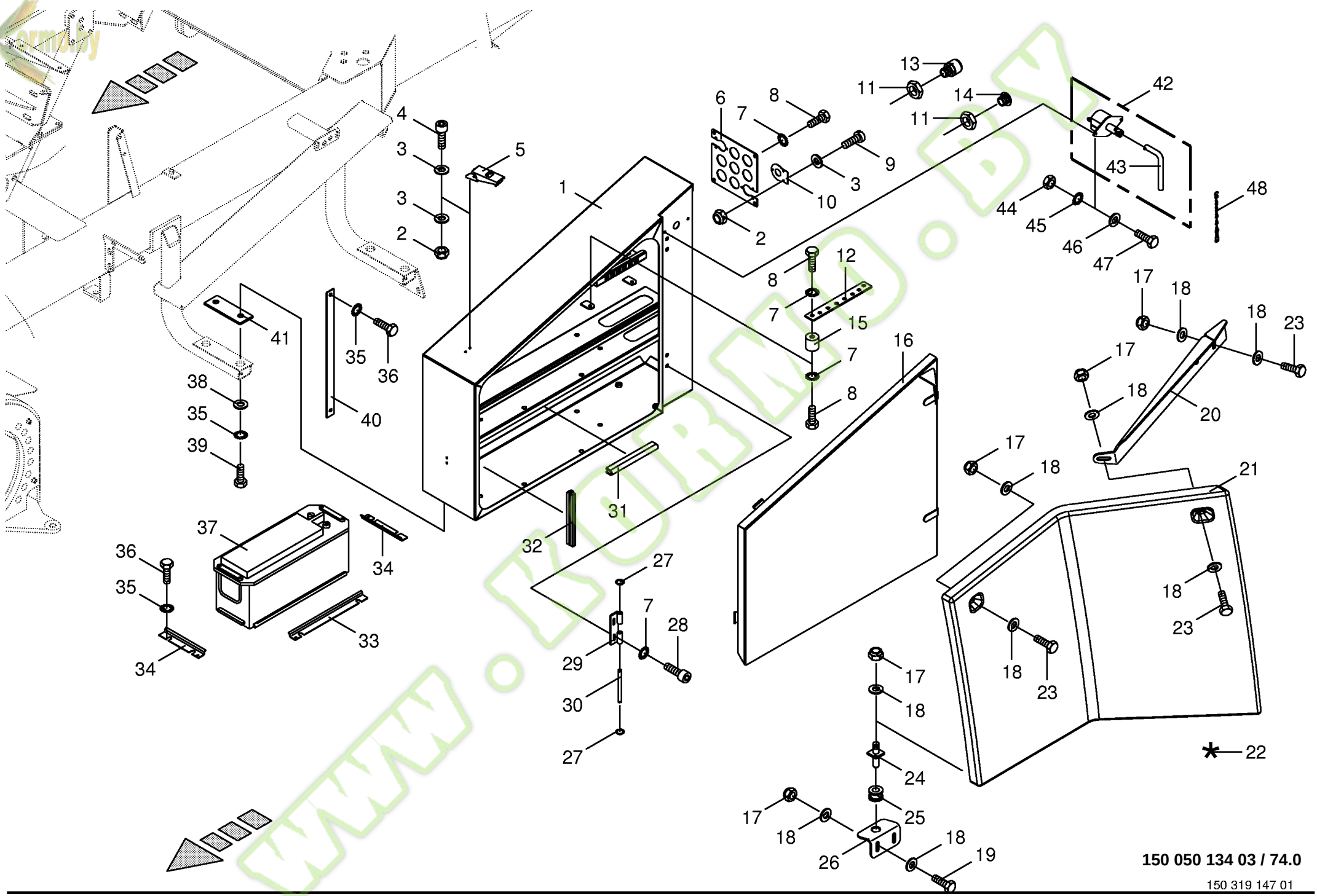

150 050 134 03 / 74.0

150 319 147 01

Kormo.by

Batteriekasten
Battery box
Boîte à battéries

744526 - 748000

150 050 134 03

150 319 147 1 **74.0**

Pos.	ID-Nr.	Benennung	Description	Description	Masch.-Nr-	BIG x 650						Bemerkung/Remarks/Remarque
1	00 217 751 2	Batteriekasten	Battery box	Boîte à batterie		x						
2	00 908 702 0	Sicherungsmutter	Locknut	Écrou hex		x						M 5
3	00 910 500 1	Scheibe	Washer	Rondelle		x						5,3 X 10 X 1
4	00 903 014 0	Zylinderschraube	Allen screw	Vis tête cylindrique		x						M 5 X 16
5	00 924 219 0	Spannverschluss	Clamping lock	Fermetur de serrage		x						
6	00 217 000 0	Anschlussblech	Connecting plate	Tôle de raccordement		x						
7	00 909 908 1	Sperrkantscheibe	Detent edged washer	Disque à bord d'arrêt		x						SKM 8
8	00 900 612 0	6kt-Schraube	Hex head bolt	Boulon tête hex		x						M 8 X 16
9	00 903 652 0	Zylinderschraube	Allen screw	Vis tête cylindrique		x						Am 5 X 12
10	00 217 014 0	Verschlussblech	End plate	Plaque de fermeture		x						
11	20 080 296 0	Gegenmutter	Locknut	Contre-ecrou		x						M 20 X 1,5
	20 080 294 0	Gegenmutter	Locknut	Contre-ecrou		x						M 40 X 1,5
12	00 228 573 0	Plus-Schiene	Plus-rail	Plus-rail		x						Lg.= 210
13	00 302 790 0	Verschraubung	Screw connection	Fermeture		x						Pg 29
14	20 080 295 0	Blindstopfen	Blind plug	Plot de remplissage		x						M 20 X 1,5
	20 080 293 0	Blindstopfen	Blind plug	Plot de remplissage		x						M 40 X 1,5
15	00 302 899 0	Zwischenraumisolator	Spacing isolator	Interligne isolant		x						Rd. 30 X 35
16	00 217 752 1	Kastentür	Box door	Porte de boîte		x						
17	00 908 706 0	Sicherungsmutter	Locknut	Écrou hex		x						M 8
18	00 910 603 0	Scheibe	Washer	Rondelle		x						8,4 X 24 X 2
19	00 900 614 0	6kt-Schraube	Hex head bolt	Boulon tête hex		x						M 8 X 20
20	00 360 137 0	Halter	Support	Cadre support		x						
21	00 216 817 0	Batteriekastenschutz	Batterie-box protection	Protecteur de boîte de batterie		x						
22	00 940 375 0	Reparatursatz für Kunststoff -gelb	Repairing set for plastics - yellow	Kit de réparation pour plastiq		x						
				-jaune								
23	00 900 616 0	6kt-Schraube	Hex head bolt	Boulon tête hex		x						M 8 X 25
24	00 217 584 1	Stift	Sprig	Crayon		x						
25	00 924 207 0	Kabelführungstülle	Cable bushing	Passe cable		x						
26	00 217 583 1	Winkel	Angle	Angle		x						Lg.= 60
27	00 911 590 0	Sicherungsscheibe	Lock washer	Rondelle de protection		x						
28	00 903 075 1	Zylinderschraube	Allen screw	Vis tête cylindrique		x						M 8 X 20
29	00 223 221 1	Scharnier	Hinge	Charnière		x						
30	00 223 222 1	Achse	Axle	Essieu		x						Rd. 8 X 74
31	00 925 111 0	Kantenschutz -Id.-Nr.= 1m	Edge protection -Id.-no.= 1m	Bordure de protection -Id.-no. = 1m		x						
32	00 938 694 1	Dichtungsprofil -Id.-Nr.= 1m	Rubber profile -Id.-no.= 1m	Joint profilé -Id.-no.= 1m		x						
33	00 230 528 3	Batteriehalter	Battery support	Support de batterie		x						Lg.= 310
34	00 217 772 1	Batteriehalter	Battery support	Support de batterie		x						Lg.= 160
35	00 909 909 1	Sperrkantscheibe	Detent edged washer	Disque à bord d'arrêt		x						SKM 10

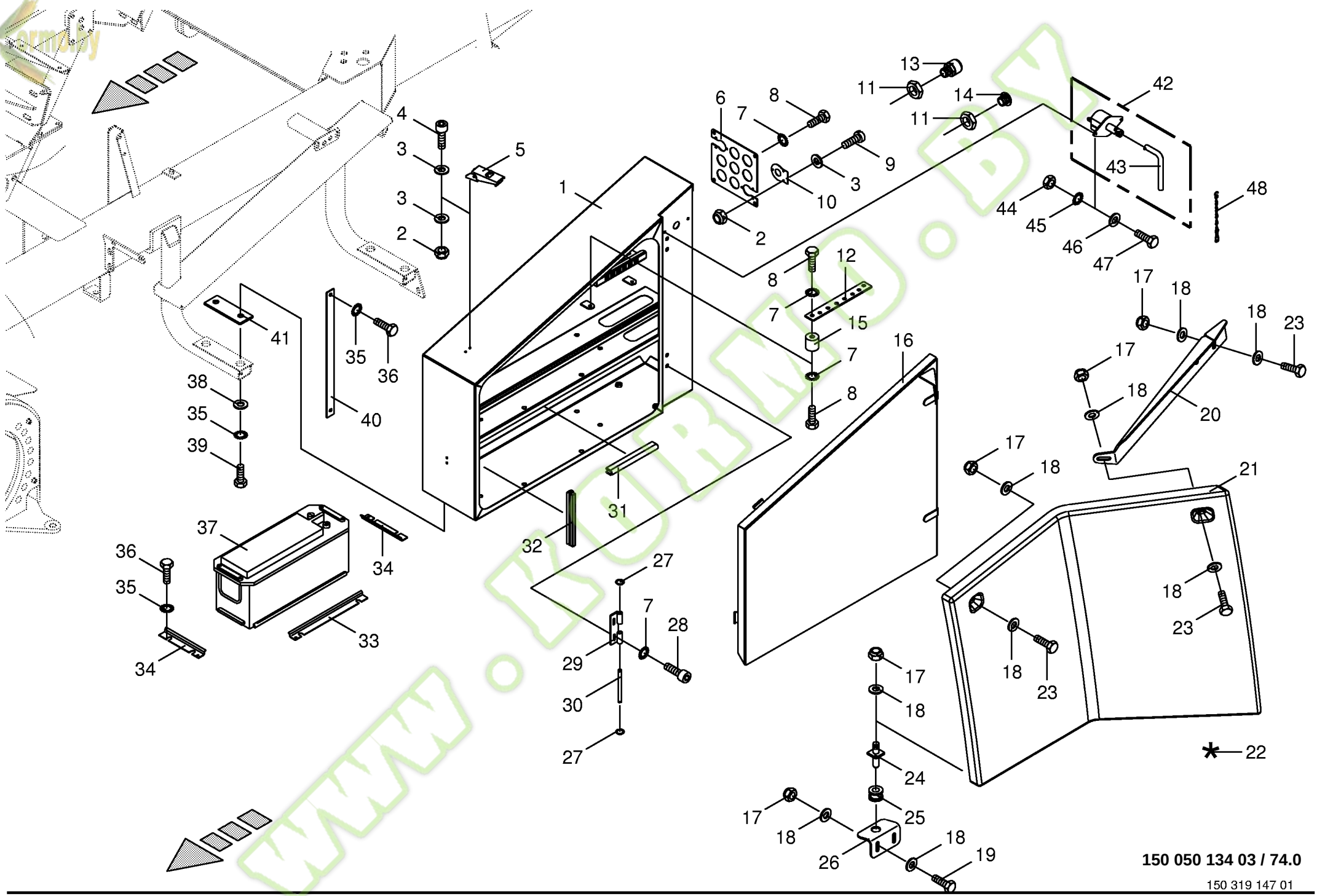

150 050 134 03 / 74.0

150 319 147 01

Kormo.by

Batteriekasten
Battery box
Boîte à battéries

744526 - 748000

150 050 134 03

150 319 147 1 **74.0**

Pos.	ID-Nr.	Benennung	Description	Description	Masch.-Nr-	BIG x 650						Bemerkung/Remarks/Remarque
36	00 900 632 0	6kt-Schraube	Hex head bolt	Boulon tête hex		x						M 10 X 16
37	00 302 648 0	Batterie	Battery	Batterie		x						12 V
38	00 910 414 0	Scheibe	Washer	Rondelle		x						10,5 X 21 X 2
39	00 900 636 0	6kt-Schraube	Hex head bolt	Boulon tête hex		x						M 10 X 25
40	00 302 676 0	Masseband	Bonding braid	Tresse de métallisation		x						30A
41	00 217 773 0	Zwischengummi	Twixt rubber	Caoutchouc intermédiaire		x						
42	00 302 508 0	Batterie-Hauptschalter	Main power cut-off	Robinet de batterie		x						
43	00 302 229 0	Schaltschlüssel	Control key	Clé de contact		x						
44	00 908 208 0	6kt-Mutter	Hex nut	Écrou hex		x						M 6
45	00 909 906 1	Sperrkantscheibe	Detent edged washer	Disque à bord d'arrêt		x						SKM 6
46	00 910 411 1	Scheibe	Washer	Rondelle		x						6,4 X 12,5 X 1,6
47	00 900 607 0	6kt-Schraube	Hex head bolt	Boulon tête hex		x						M 6 X 16
48	00 922 651 2	Knotenkette	Chain	Chaine		x						Lg.= 215

www.KORMO.BY

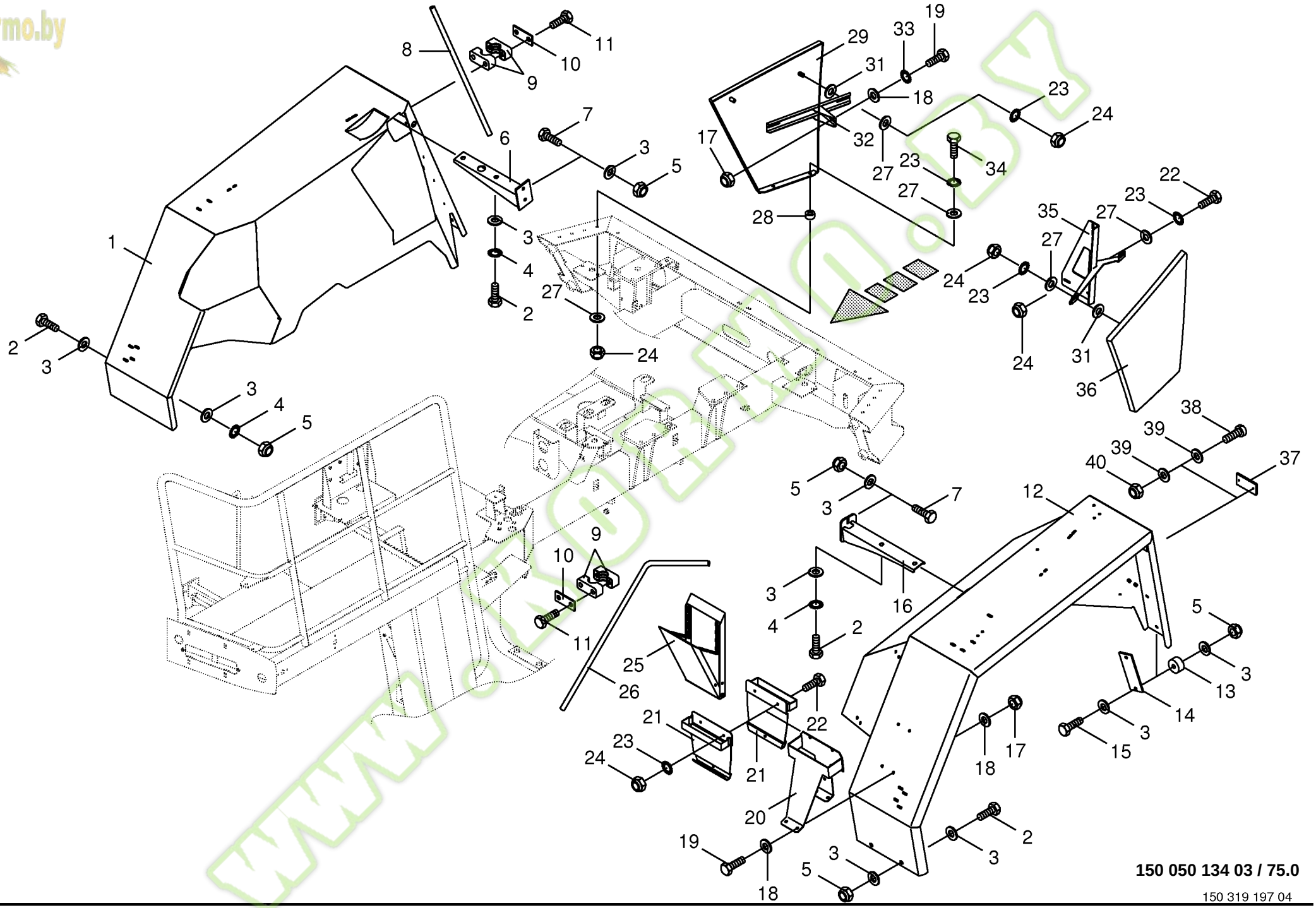

150 050 134 03 / 75.0

150 319 197 04

Kormo.by

Kotflügel
Mudguard
Aile

744526 - 748000

BIG x 650

150 050 134 03

150 319 197 4 **75.0**

Pos.	ID-Nr.	Benennung	Description	Description	Masch.-Nr-	BIG x 650						Bemerkung/Remarks/Remarque
1	20 021 347 0	Kotflügel -rechts	Mudguard -right	Garde-boue -droite		x						
2	00 900 657 0	6kt-Schraube	Hex head bolt	Boulon tête hex		x						M 12 X 35
3	00 910 320 0	Scheibe	Washer	Rondelle		x						13 X 30 X 6
4	00 909 910 1	Sperrkantscheibe	Detent edged washer	Disque à bord d'arrêt		x						SKM 12
5	00 908 701 0	Sicherungsmutter	Locknut	Écrou hex		x						M 12
6	00 225 887 1	Träger -hinten	Carrier -back	Potence -derrière		x						
7	00 900 658 0	6kt-Schraube	Hex head bolt	Boulon tête hex		x						M 12 X 40
8	00 216 909 0	Führungsrohr -rechts	Guide tube -right	Tube de guidage -droite		x						Lg.= 870
9	00 925 104 1	Rohrschelle -2 Hälften	Tube clamp -2 halves	Bride -2 moitiés		x						Bo.= 28
10	00 925 130 0	Deckplatte	Cover plate	Plaque de recouvrement		x						
11	00 901 435 0	6kt-Schraube	Hex head bolt	Boulon tête hex		x						M 10 X 60
12	20 021 337 0	Kotflügel -links	Mudguard -left	Garde-boue -gauche		x						
13	00 224 814 1	Kotflügelaufnahme	Mudguard retainer	Enregistrement de garde-boue		x						Rd. 50 X 25
14	00 225 885 0	Beilage	Enclosure	Accompagnement		x						Lg.= 323,5
15	00 900 302 1	6kt-Schraube	Hex head bolt	Boulon tête hex		x						M 12 X 50
16	20 021 381 0	Träger -links	Carrier -left	Potence -gauche		x						
17	00 908 758 0	Sicherungsmutter	Locknut	Écrou hex		x						M 10
18	00 910 414 0	Scheibe	Washer	Rondelle		x						10,5 X 21 X 2
19	00 900 636 0	6kt-Schraube	Hex head bolt	Boulon tête hex		x						M 10 X 25
20	00 216 760 2	Halter	Support	Cadre support		x						
21	20 021 542 0	Vorlegekeilhalter	Holder for block	Support		x						
22	00 900 614 0	6kt-Schraube	Hex head bolt	Boulon tête hex		x						M 8 X 20
23	00 909 908 1	Sperrkantscheibe	Detent edged washer	Disque à bord d'arrêt		x						SKM 8
24	00 908 706 0	Sicherungsmutter	Locknut	Écrou hex		x						M 8
25	27 000 777 0	Unterlegkeil	Drop-type sprag	Cale d'arrêt		x						
26	00 216 910 0	Führungsrohr -links	Guide tube -left	Tube de guidage -gauche		x						Lg.= 1366
27	00 910 603 0	Scheibe	Washer	Rondelle		x						8,4 X 24 X 2
28	00 225 567 1	Distanzstück	Spacer	Pièce d'entretoisement		x						Rd. 30 X 16
29	20 023 107 0	Schutz -rechts hinten	Guard -back right	Protecteur -derrière à droite		x						
31	00 910 366 0	Scheibe	Washer	Rondelle		x						8,4 X 21 X 4
32	00 217 464 0	Halter -rechts hinten	Support -back right	Cadre support -derrière à droite		x						
33	00 909 909 1	Sperrkantscheibe	Detent edged washer	Disque à bord d'arrêt		x						SKM 10
34	00 901 613 1	6kt-Schraube	Hex head bolt	Boulon tête hex		x						M 8 X 40
35	20 021 041 0	Schutzhalter -links hinten	Guard support -back left	Support de protecteur - derrière en gauche		x						
36	20 023 106 0	Schutz -links hinten	Guard -back left	Protecteur -derrière en gauche		x						
37	27 000 094 0	Rückstrahler -rot	Rear reflector -red	Reflecteur -rouge		x						
38	00 903 425 1	Zylinderschraube	Allen screw	Vis tête cylindrique		x						M 4 X 16

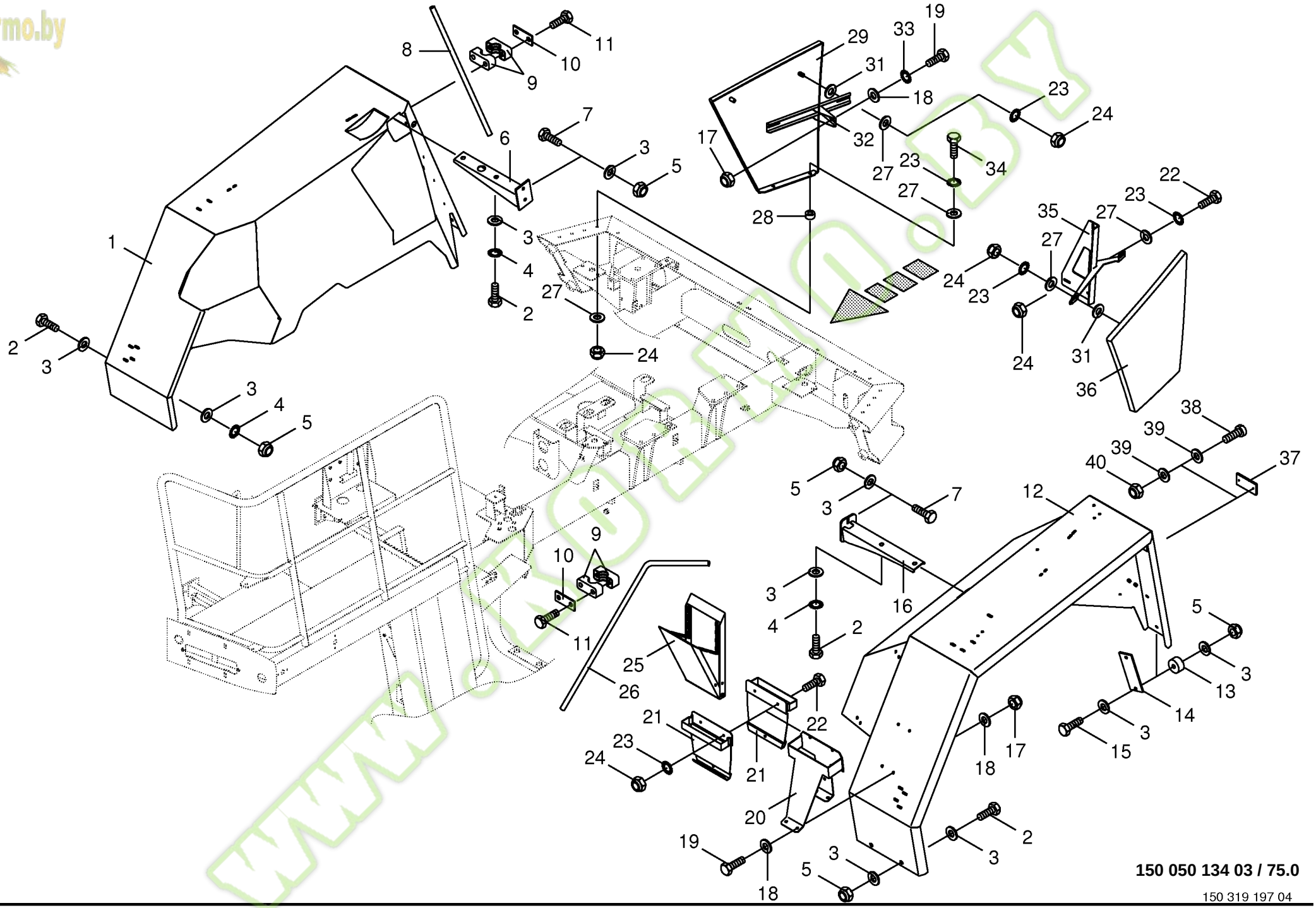

150 050 134 03 / 75.0

150 319 197 04

Kormo.by

Kotflügel Mudguard Aile					744526 - 748000	BIG X 650						150 050 134 03 150 319 197 4 75.0
Pos.	ID-Nr.	Benennung	Description	Description	Masch.-Nr-							Bemerkung/Remarks/Remarque
39	00 910 325 0	Scheibe	Washer	Rondelle		x						4,3 X 9 X 0,8
40	00 908 006 1	6kt-Mutter	Hex nut	Écrou hex		x						M 4

www.KORMO.BY

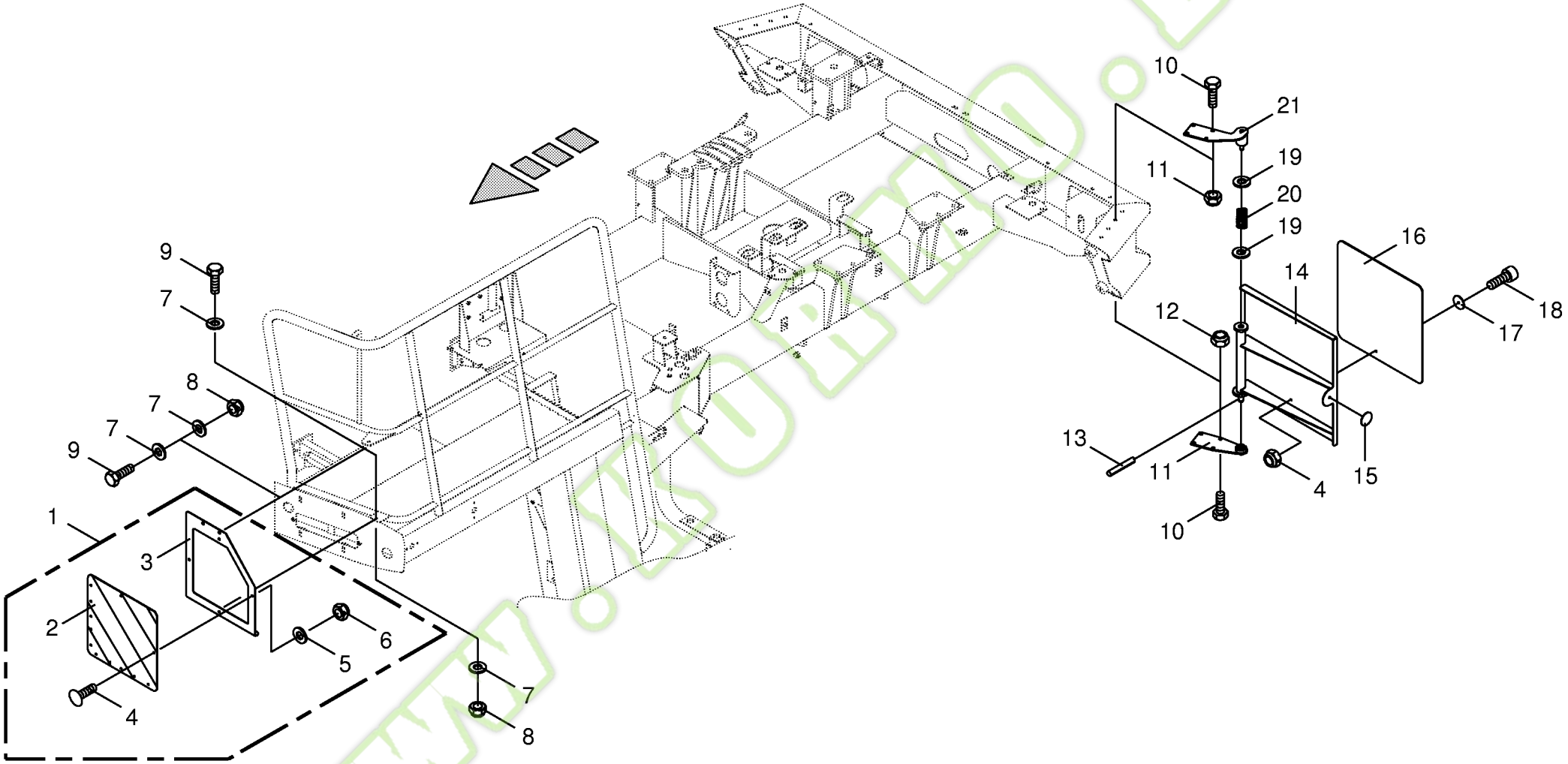

150 050 134 03 / 76.0

150 319 198 01

Kormo.by

Warntafel
Warning panel
Panneau de signalisation

744526 - 748000

BIG x 650

150 050 134 03

150 319 198 1 **76.0**

Pos.	ID-Nr.	Benennung	Description	Description	Masch.-Nr-							Bemerkung/Remarks/Remarque
1	00 219 891 0	Warntafel -links vorne	Warning panel -left front	Panneau de signalisation - devant en gauche		x						
	00 219 892 0	Warntafel -rechts vorne	Warning panel -right front	Panneau de signalisation - devant à droite		x						
2	00 924 685 0	Warntafel	Warning panel	Panneau de signalisation		x						
	00 924 569 0	Klebefolie	Decal	Autocollant		x						
3	00 219 894 0	Warntafelhalter -links	Warning panel support -left	Support de panneau de signalisation -gauche		x						
	00 219 893 0	Warntafelhalter -rechts	Warning panel support -right	Support de panneau de signalisation -droite		x						
4	00 905 000 2	Flachrundschraube	Coach bolt	Vis a tête bombée		x						M 6 X 12
5	00 910 351 1	Scheibe	Washer	Rondelle		x						6,4 X 18 X 1,6
6	00 908 704 1	Sicherungsmutter	Locknut	Écrou hex		x						M 6
7	00 910 413 0	Scheibe	Washer	Rondelle		x						8,4 X 17 X 1,6
8	00 908 706 0	Sicherungsmutter	Locknut	Écrou hex		x						M 8
9	00 900 614 0	6kt-Schraube	Hex head bolt	Boulon tête hex		x						M 8 X 20
10	00 900 637 0	6kt-Schraube	Hex head bolt	Boulon tête hex		x						M 10 X 30
11	00 225 277 1	Aufnahme -links	Retainer -left	Enregistrement -gauche		x						
	00 225 274 1	Aufnahme -rechts	Retainer -right	Enregistrement -droite		x						
12	00 908 758 0	Sicherungsmutter	Locknut	Écrou hex		x						M 10
13	00 912 672 1	Spannstift	Roll pin	Goupille de serrage		x						8 X 50
14	00 225 278 3	Halter -links	Support -left	Cadre support -gauche		x						
	00 225 275 3	Halter -rechts	Support -right	Cadre support -droite		x						
15	00 924 634 0	Begrenzungsstrahler -gelb - selbstklebend	Side light -yellow -self- adhesive	Feu d'encombrement -jaune - autoadhésif		x						Rd. 62
16	00 924 569 0	Klebefolie	Decal	Autocollant		x						
17	00 924 535 1	Rückstrahler -rot	Rear reflector -red	Reflecteur -rouge		x						Rd. 62
18	00 903 745 0	Zylinderschraube	Allen screw	Vis tête cylindrique		x						M 5 X 16
19	00 910 362 0	Scheibe	Washer	Rondelle		x						17 X 40 X 6
20	00 143 556 2	Druckfeder	Pressure spring	Ressort de pression		x						3,5 X 26,5 X 60
21	00 225 279 0	Aufnahme -links	Retainer -left	Enregistrement -gauche		x						
	00 225 276 0	Aufnahme -rechts	Retainer -right	Enregistrement -droite		x						

Kormo.by

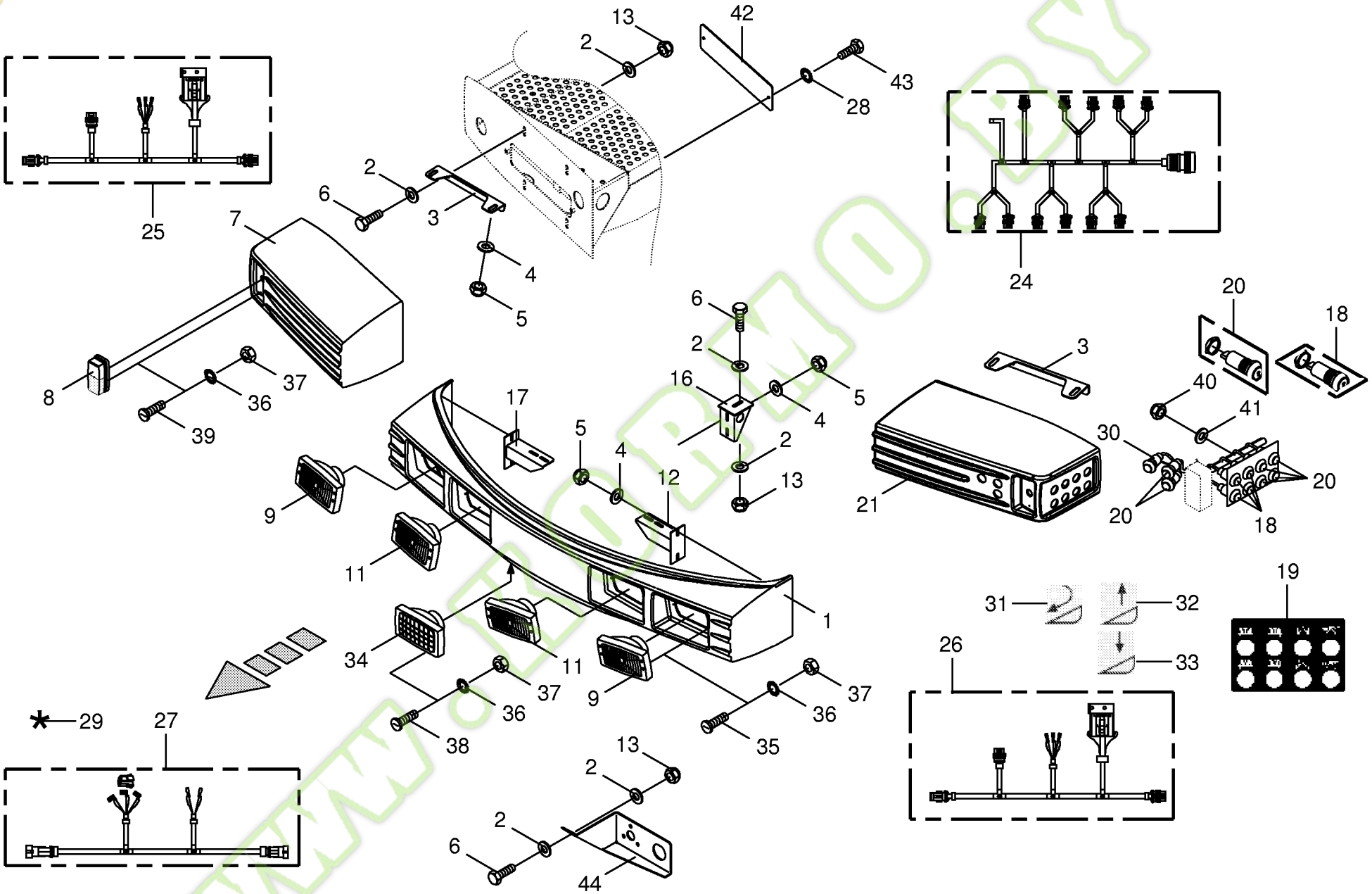

150 050 134 03 / 77.0

Kormo.by

Frontverkleidung / Scheinwerfer
Front panel / Headlight
Carénage avant / Phare

744526 - 748000

BIG x 650

150 050 134 03

444 422 7 **77.0**

Pos.	ID-Nr.	Benennung	Description	Description	Masch.-Nr-							Bemerkung/Remarks/Remarque
2	00 910 414 0	Scheibe	Washer	Rondelle		x						10,5 X 21 X 2
3	00 217 545 3	Befestigungswinkel	Fastening angle	Angle d'attache		x						
4	00 910 603 0	Scheibe	Washer	Rondelle		x						8,4 X 24 X 2
5	00 908 706 0	Sicherungsmutter	Locknut	Écrou hex		x						M 8
6	00 900 636 0	6kt-Schraube	Hex head bolt	Boulon tête hex		x						M 10 X 25
	00 900 637 0	6kt-Schraube	Hex head bolt	Boulon tête hex		x						M 10 X 30
7	00 217 405 0	Frontschutz -rechts	Front guard -right	Protecteur du front -droite		x						
8	00 924 636 1	Blink-mit Positionsleuchte	Flashing light with side light	Clignot.avec feu de pisition		x						
	00 924 709 0	Einfadenlampe	Singel filament buld	Lampe à l filament		x						12 V / 5 W
	00 924 693 0	Einfadenlampe	Singel filament buld	Lampe à l filament		x						12 V / 21 W
	20 080 761 0	Lichtscheibe	Pane	Vitre lumineux		x						
9	00 924 744 0	Scheinwerfer -aussen	Headlight -outside	Phare -extérieur		x						
	00 924 688 0	Glühlampe	Bulb	Lampe		x						12V , 55W
10	00 223 021 3	Frontblende	Front buffle	Chicane pour le front		x						
11	00 924 637 1	Scheinwerfer -mitte	Headlight -middle	Phare -centre		x						
	00 924 714 0	Glühlampe	Bulb	Lampe		x						12 V 60/55 W
12	00 222 979 1	Halter -links	Support -left	Cadre support -gauche		x						
13	00 908 758 0	Sicherungsmutter	Locknut	Écrou hex		x						M 10
16	00 225 389 1	Halter -mitte	Support -middle	Cadre support -centre		x						
17	00 222 980 2	Halter -rechts	Support -right	Cadre support -droite		x						
18	00 302 724 0	Taster -grün	Feeler -green	Palpeur -vert		4						
19	00 303 181 0	Aufkleber Handbetätigung - Schleifeinrichtung	Sticker hand operation - sharpening	Etiquette fonctionnement manue -dispositif d´affutage		x						
20	00 302 723 0	Taster -gelb	Feeler -yellow	Palpeur -jaune		6						
21	00 217 406 1	Frontschutz -links	Front guard -left	Protecteur du front -gauche		x						
24	00 303 175 3	Kabelbaum -Handbedienung	Wiring harness -hand operation	Faisceau electrique -commande à main		x						
25	00 303 583 1	Kabelbaum -rechts	Wiring harness -right	Faisceau electrique -droite		x						
26	00 303 582 1	Kabelbaum -links	Wiring Harness -left	Faisceau electrique -gauche		x						
27	00 303 193 4	Kabelbaum -mitte	Wiring harness -middle	Faisceau electrique -centre		x						
28	00 909 908 1	Sperrkantscheibe	Detent edged washer	Disque à bord d'arrêt		x						SKM 8
29	00 940 375 0	Reparatursatz für Kunststoff -gelb	Repairing set for plastics - yellow	Kit de réparation pour plastiq -jaune		x						
30	00 303 562 0	Taster -inkl. Aufkleber	Feeler -incl. tag	Palpeur -incl. autocollant		x						
31	00 303 419 0	Aufkleber -Einzug/Vorsatz Reversier	Tag -feeder/front attachement reverser	Autocollant -rentrage/ appareil frontal inverseur		x						
32	00 303 417 0	Aufkleber -Hubwerk heben	Tag -lift lifting gear	Autocollant -relever dispositif de levage		x						

Kormo.by

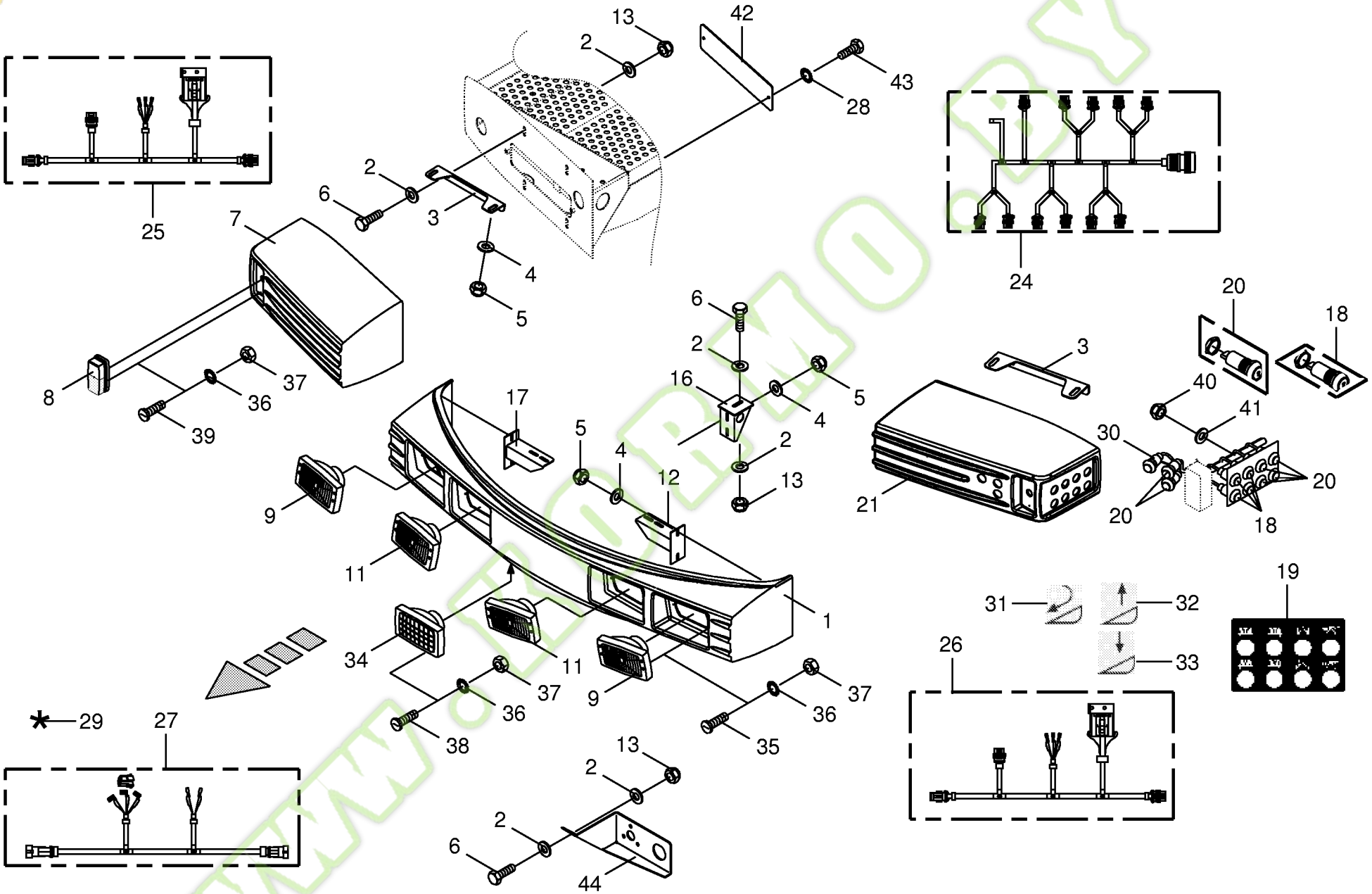

150 050 134 03 / 77.0

Kormo.by

Frontverkleidung / Scheinwerfer
Front panel / Headlight
Carénage avant / Phare

744526 - 748000

BIG x 650

150 050 134 03

444 422 7 **77.0**

Pos.	ID-Nr.	Benennung	Description	Description	Masch.-Nr-							Bemerkung/Remarks/Remarque
33	00 303 418 0	Aufkleber -Hubwerk senken	Tag -lower lifting gear	Autocollant -compimer dispositif de levage		x						
34	00 924 750 0	Arbeitsscheinwerfer	Work light	Phare de travail		x						
	00 924 688 0	Glühlampe	Bulb	Lampe		x						12V , 55W
35	00 903 431 1	Zylinderschraube	Allen screw	Vis tête cylindrique		x						M 4 X 30
36	00 910 001 0	Federring	Spring washer	Rondelle elastique		x						B 4
37	00 908 006 1	6kt-Mutter	Hex nut	Écrou hex		x						M 4
38	00 903 427 1	Zylinderschraube	Allen screw	Vis tête cylindrique		x						M 4 X 20
39	00 903 425 1	Zylinderschraube	Allen screw	Vis tête cylindrique		x						M 4 X 16
40	00 908 704 1	Sicherungsmutter	Locknut	Écrou hex		x						M 6
41	00 910 411 1	Scheibe	Washer	Rondelle		x						6,4 X 12,5 X 1,6
42	00 227 913 2	Deckel	Cover	Couvercle		x						2 X 80 X 354
43	00 900 614 0	6kt-Schraube	Hex head bolt	Boulon tête hex		x						M 8 X 20
44	00 226 147 3	Steckdosenhalter	Socket holder	Support de prise de courant		x						

www.KORMO.BY

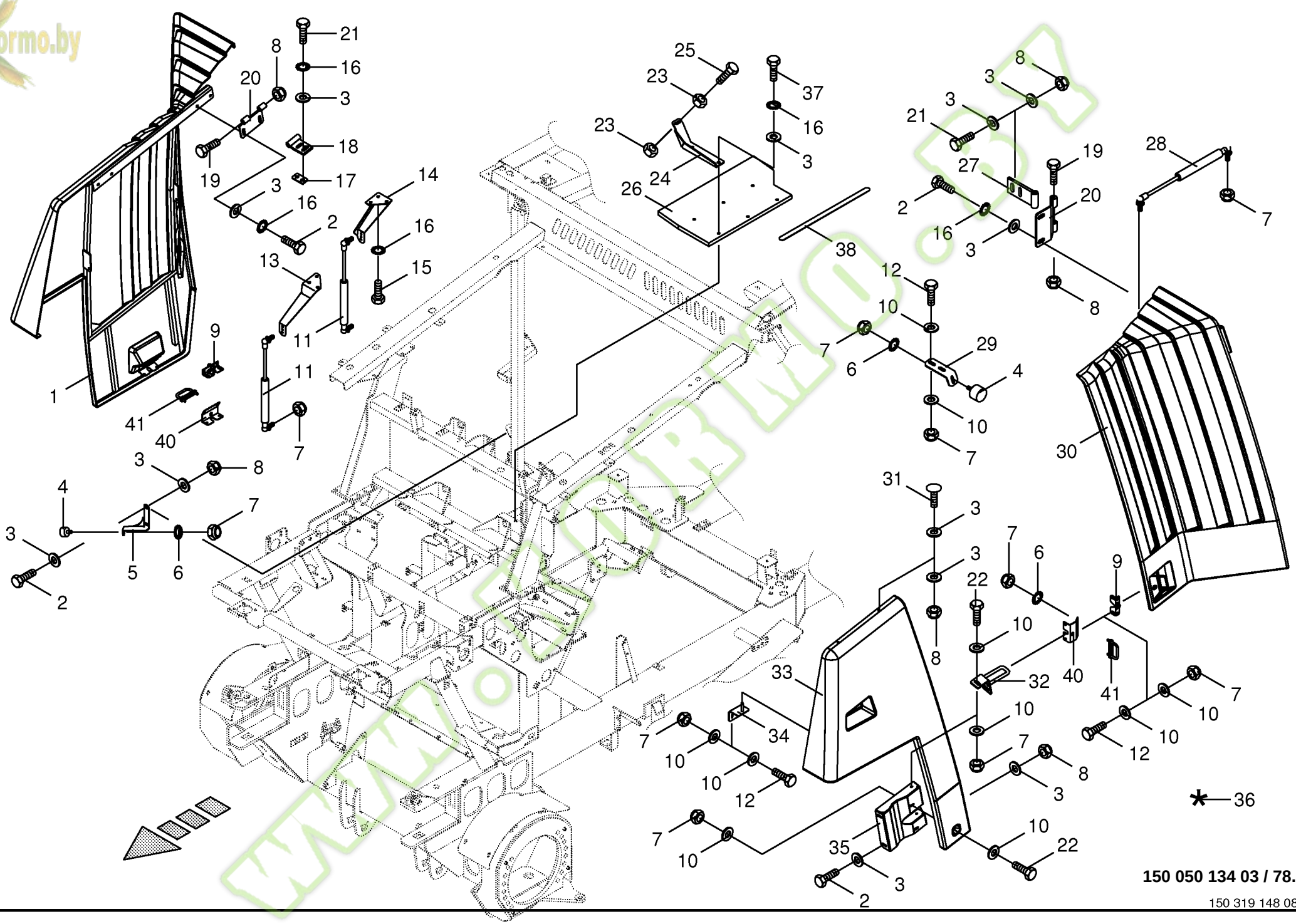

150 050 134 03 / 78.0

150 319 148 08

Kormo.by

Verkleidung -seitlich
Cladding -lateral
Revètement -latérale

744526 - 748000

BIG x 650

150 050 134 03

150 319 148 8 **78.0**

Pos.	ID-Nr.	Benennung	Description	Description	Masch.-Nr-	BIG x 650						Bemerkung/Remarks/Remarque
1	00 216 813 0	Lamellenklappe -rechts	Fins flap -right	Clapet de lamelle -droite		x						
2	00 900 637 0	6kt-Schraube	Hex head bolt	Boulon tête hex		x						M 10 X 30
3	00 910 414 0	Scheibe	Washer	Rondelle		x						10,5 X 21 X 2
4	00 924 227 0	Gummipuffer	Rubber pad	Tampon en caoutchouc		x						Rd. 30 X 17 / M 8
5	00 216 821 0	Anschlaghalter	Limit stop support	Support de butée		x						
6	00 909 908 1	Sperrkantscheibe	Detent edged washer	Disque à bord d'arrêt		x						SKM 8
7	00 908 706 0	Sicherungsmutter	Locknut	Écrou hex		x						M 8
8	00 908 758 0	Sicherungsmutter	Locknut	Écrou hex		x						M 10
9	00 938 984 1	Klappenverschluss	Gate lock	Fermeture de hayon		x						
10	00 910 603 0	Scheibe	Washer	Rondelle		x						8,4 X 24 X 2
11	00 940 193 0	Gasfeder	Gas spring	Ressort à gaz		x						Lg.= 525,5 - 400 N
12	00 900 614 0	6kt-Schraube	Hex head bolt	Boulon tête hex		x						M 8 X 20
13	00 360 105 1	Halter -vorne	Support -front	Cadre support -devant		x						
14	00 360 106 1	Halter -hinten	Support -back	Cadre support -derrière		x						
15	00 900 634 0	6kt-Schraube	Hex head bolt	Boulon tête hex		x						M 10 X 20
16	00 909 909 1	Sperrkantscheibe	Detent edged washer	Disque à bord d'arrêt		x						SKM 10
17	00 360 103 0	Schraubplatte	Screw-plate	Plaque de boulon		x						
18	00 360 128 0	Scharnier	Hinge	Charnière		x						
19	00 901 447 0	6kt-Schraube	Hex head bolt	Boulon tête hex		x						M 10 X 140
20	00 360 129 0	Scharnier	Hinge	Charnière		x						
21	00 900 638 0	6kt-Schraube	Hex head bolt	Boulon tête hex		x						M 10 X 35
22	00 900 616 0	6kt-Schraube	Hex head bolt	Boulon tête hex		x						M 8 X 25
23	00 908 212 0	6kt-Mutter	Hex nut	Écrou hex		x						M 10
24	00 360 099 0	Schutzhalter	Guard support	Support de protecteur		x						
25	00 901 437 0	6kt-Schraube	Hex head bolt	Boulon tête hex		x						M 10 X 70
26	20 021 504 0	Deckblech	Cover plate	Tôle de recouvrement		x						
27	00 360 146 0	Scharnier	Hinge	Charnière		x						
28	00 940 191 0	Gasfeder	Gas spring	Ressort à gaz		x						Lg.= 525 - 300 N
29	00 360 143 0	Anschlag	Limit stop	Butée		x						
30	00 216 816 0	Lamellenklappe -links	Fins flap -left	Clapet de lamelle -gauche		x						
31	00 905 253 1	Flachrundschraube	Coach bolt	Vis a tête bombée		x						M 10 X 30
32	00 360 138 1	Widerlager -links	Abutment -left	Culée -gauche		x						
33	00 216 815 0	Seitenschutz -links vorne	Lateral guard -left front	Protecteur latéral -devant en gauche		x						
34	00 225 446 1	Halter	Support	Cadre support		x						
35	00 360 134 0	Halter	Support	Cadre support		x						
36	00 940 375 0	Reparatursatz für Kunststoff -gelb	Repairing set for plastics - yellow	Kit de réparation pour plastiq -jaune		x						

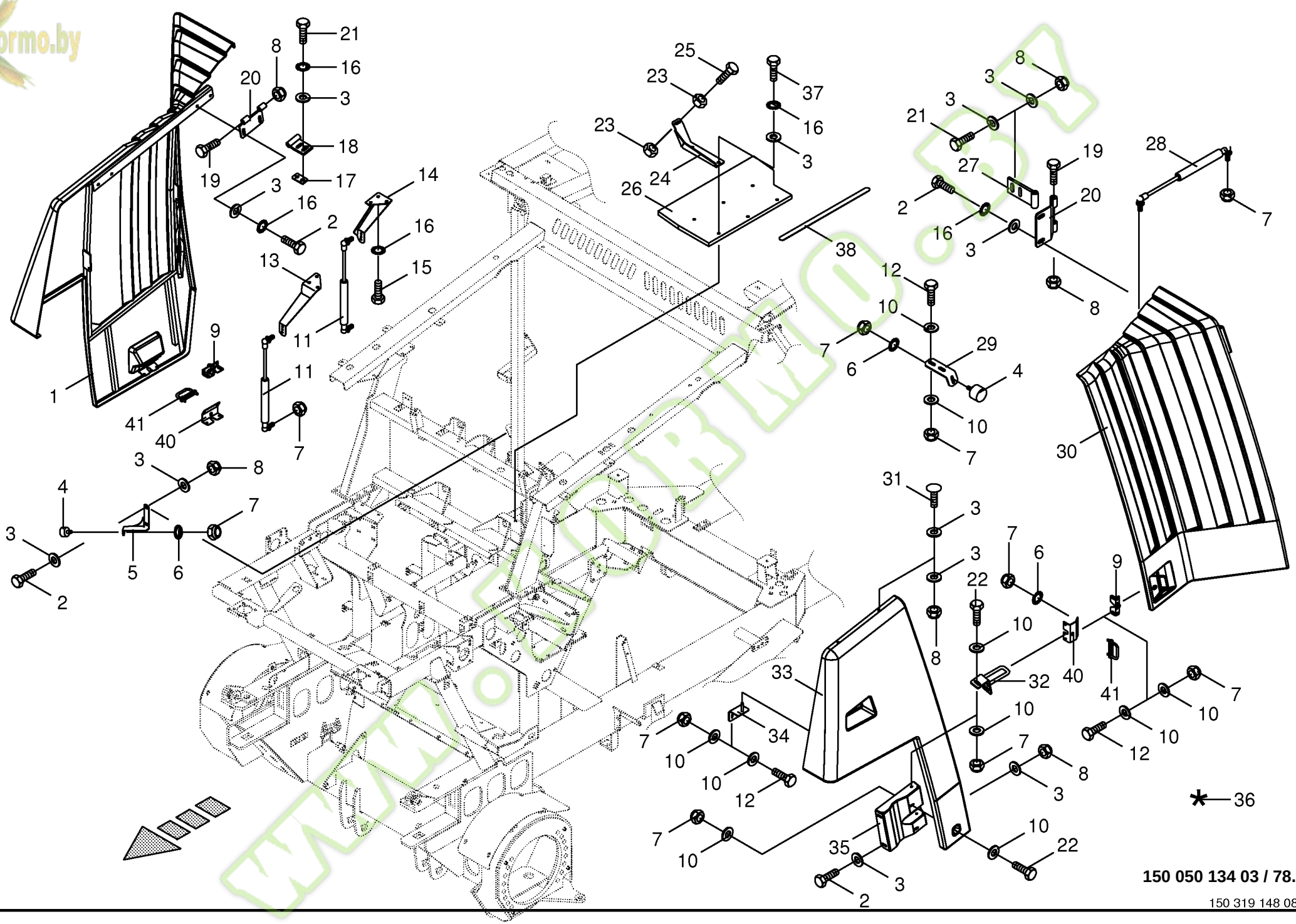

150 050 134 03 / 78.0

150 319 148 08

Kormo.by

Verkleidung -seitlich
Cladding -lateral
Revètement -latérale

744526 - 748000

150 050 134 03

150 319 148 8 **78.0**

Pos.	ID-Nr.	Benennung	Description	Description	Masch.-Nr-	BIG X 650						Bemerkung/Remarks/Remarque
37	00 900 636 0	6kt-Schraube	Hex head bolt	Boulon tête hex		x						M 10 X 25
38	00 939 404 1	Sicherheitsstreifen	Locking tab	Patte de securite		x						19 X 609
40	20 021 394 0	Halteblech	Holding plate	Tôle de fixation		x						
41	20 021 393 0	Bügel	Yoke	Branchon		x						

www.KORMO.BY

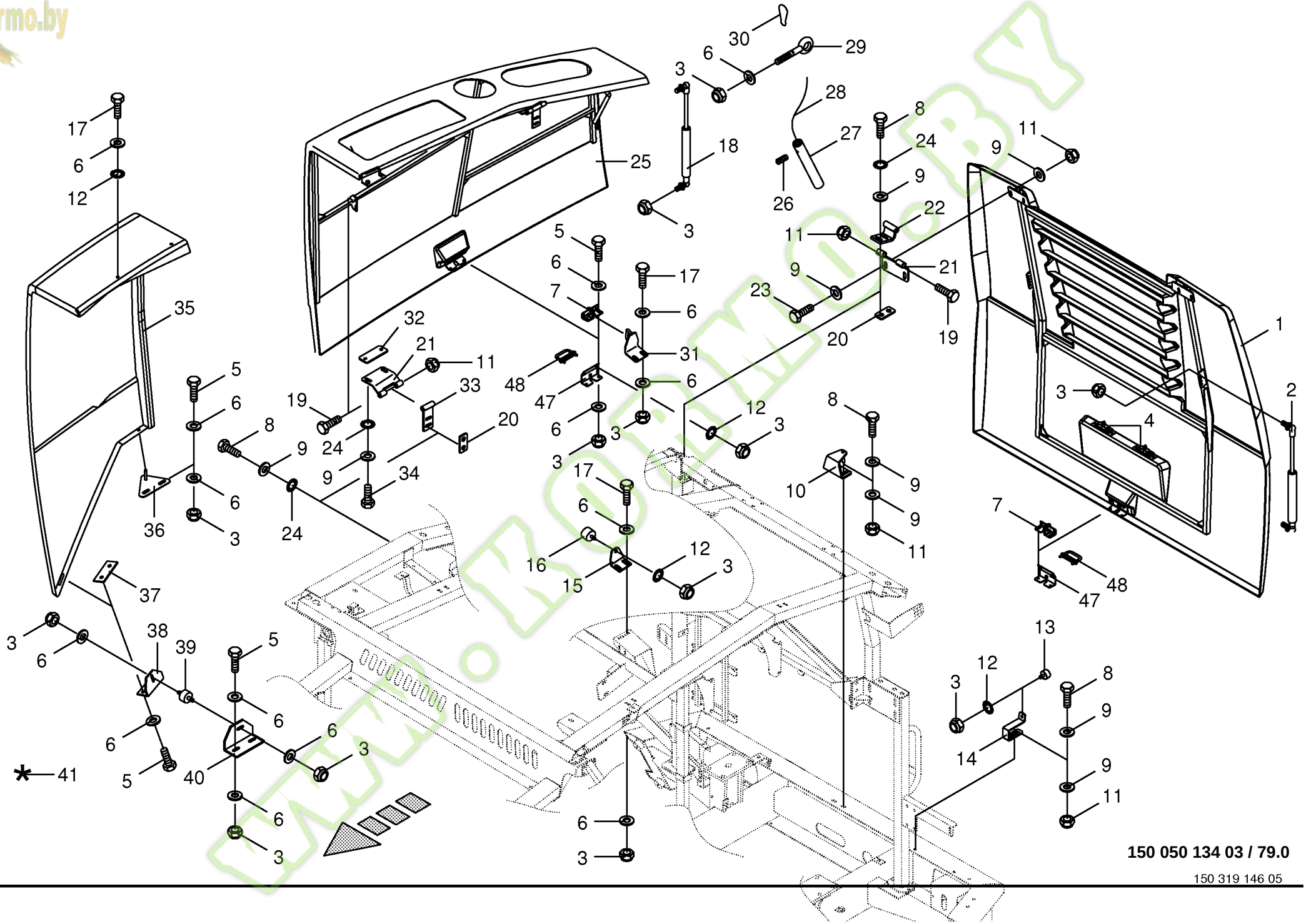
1
2
3
4
5
6
7
8
9
10
11
12
13
14
15
16
17
18
19
20
21
22
23
24
25
26
27
28
29
30
31
32
33
34
35
36
37
38
39
40
41
47
48
150 050 134 03 / 79.0
150 319 146 05

Kormo.by

Verkleidung -hinten
Cladding -back
Revètement -derrière

744526 - 748000

BIG x 650

150 050 134 03

150 319 146 5 **79.0**

Pos.	ID-Nr.	Benennung	Description	Description	Masch.-Nr-							Bemerkung/Remarks/Remarque
1	00 219 131 1	Heckklappe	Back door	Hayon		x						
2	00 940 195 0	Gasfeder	Gas spring	Ressort à gaz		x						Lg.= 525,5 - 800 N
3	00 908 706 0	Sicherungsmutter	Locknut	Écrou hex		x						M 8
4	00 303 863 0	Kennzeichenleuchte	Licence plate lighting	Feu èclaire-plaque		x						
	00 303 864 0	Einfadenlampe	Singel filament buld	Lampe à l filament		x						12 V / 5 W
5	00 900 614 0	6kt-Schraube	Hex head bolt	Boulon tête hex		x						M 8 X 20
6	00 910 603 0	Scheibe	Washer	Rondelle		x						8,4 X 24 X 2
7	00 938 984 1	Klappenverschluss	Gate lock	Fermeture de hayon		x						
8	00 900 638 0	6kt-Schraube	Hex head bolt	Boulon tête hex		x						M 10 X 35
9	00 910 414 0	Scheibe	Washer	Rondelle		x						10,5 X 21 X 2
10	00 217 461 2	Schliesshaken	Door latch	Crochet obturateur		x						
11	00 908 758 0	Sicherungsmutter	Locknut	Écrou hex		x						M 10
12	00 909 908 1	Sperrkantscheibe	Detent edged washer	Disque à bord d'arrêt		x						SKM 8
13	00 924 227 0	Gummipuffer	Rubber pad	Tampon en caoutchouc		x						Rd. 30 X 17 / M 8
14	00 225 490 2	Bügel	Yoke	Branchon		x						
15	00 217 473 1	Anschlag	Limit stop	Butée		x						
16	00 924 263 0	Gummipuffer	Rubber pad	Tampon en caoutchouc		x						Rd. 40 X 28 / M 8
17	00 900 616 0	6kt-Schraube	Hex head bolt	Boulon tête hex		x						M 8 X 25
18	00 940 191 0	Gasfeder -rechts	Gas spring -right	Ressort à gaz -droite		x						Lg.= 525 - 300 N
	00 940 193 0	Gasfeder -links	Gas spring -left	Ressort à gaz -gauche		x						Lg.= 525,5 - 400 N
19	00 901 447 0	6kt-Schraube	Hex head bolt	Boulon tête hex		x						M 10 X 140
20	00 360 103 0	Schraubplatte	Screw-plate	Plaque de boulon		x						
21	00 360 129 0	Scharnier	Hinge	Charnière		x						
22	00 360 187 0	Scharnier	Hinge	Charnière		x						
23	00 900 637 0	6kt-Schraube	Hex head bolt	Boulon tête hex		x						M 10 X 30
24	00 909 909 1	Sperrkantscheibe	Detent edged washer	Disque à bord d'arrêt		x						SKM 10
25	00 219 130 1	Seitenklappe -rechts	Side flap -right	Valvule collatérale -droite		x						
	20 021 390 0	Seitenklappe -links	Side flap -left	Valvule collatérale -gauche		x						
26	00 905 921 2	Gewindestift	Threaded pin	Goujon fileté		x						M 8 X 8
27	00 216 911 0	Gewichtsstück	Weight unit	Unité de poids		x						Rd. 22 X 150
28	00 275 416 1	Bedienungsseil	Control rope	Cordelette de manoeuvre		x						6 X 1800
29	00 280 400 2	Ringschraube	Eyebolt	Piton		x						M 8 X 45
30	00 917 901 1	Karabinerhaken	Spring hook	Porte- mousqueton		x						
31	00 217 476 2	Widerlager -rechts	Abutment -right	Culée -droite		x						
	00 226 275 3	Widerlager -links	Abutment -left	Culée -gauche		x						
32	00 214 011 0	Distanzplatte	Spacer plate	Plaque d'ecartement		x						
33	00 360 146 0	Scharnier	Hinge	Charnière		x						
34	00 900 636 0	6kt-Schraube	Hex head bolt	Boulon tête hex		x						M 10 X 25

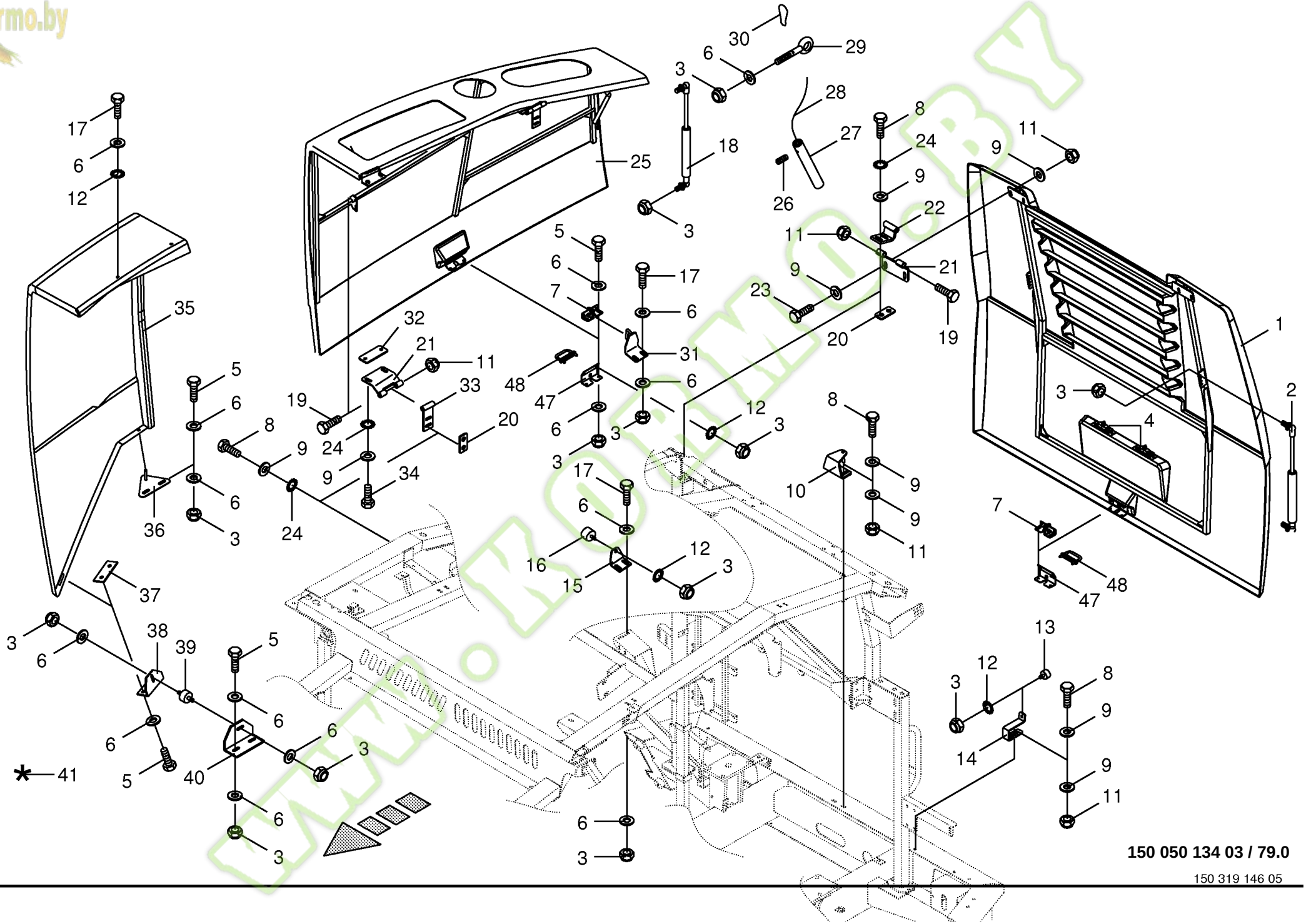
1
2
3
4
5
6
7
8
9
10
11
12
13
14
15
16
17
18
19
20
21
22
23
24
25
26
27
28
29
30
31
32
33
34
35
36
37
38
39
40
41
47
48
150 050 134 03 / 79.0
150 319 146 05

Kormo.by

Verkleidung -hinten
Cladding -back
Revètement -derrière

744526 - 748000

BIG x 650

150 050 134 03

150 319 146 5 **79.0**

Pos.	ID-Nr.	Benennung	Description	Description	Masch.-Nr-							Bemerkung/Remarks/Remarque
35	00 216 814 1	Seitenschutz -rechts	Lateral guard -right	Protecteur latéral -droite		x						
	20 021 629 0	Seitenschutz -links	Lateral guard -left	Protecteur latéral -gauche		x						
36	00 225 964 1	Aufnahme	Retainer	Enregistrement		x						
37	00 219 903 1	Platte	Plate	Plaque		x						
38	00 219 905 1	Aufnahme	Retainer	Enregistrement		x						
39	00 924 230 0	Gummipuffer	Rubber pad	Tampon en caoutchouc		x						Rd 30 X 15 / M 8
40	00 219 904 2	Halter	Support	Cadre support		x						
41	00 940 375 0	Reparatursatz für Kunststoff -gelb	Repairing set for plastics - yellow	Kit de réparation pour plastiq -jaune		x						
47	20 021 394 0	Halteblech	Holding plate	Tôle de fixation		x						
48	20 021 393 0	Bügel	Yoke	Branchon		x						

www.KORMO.BY

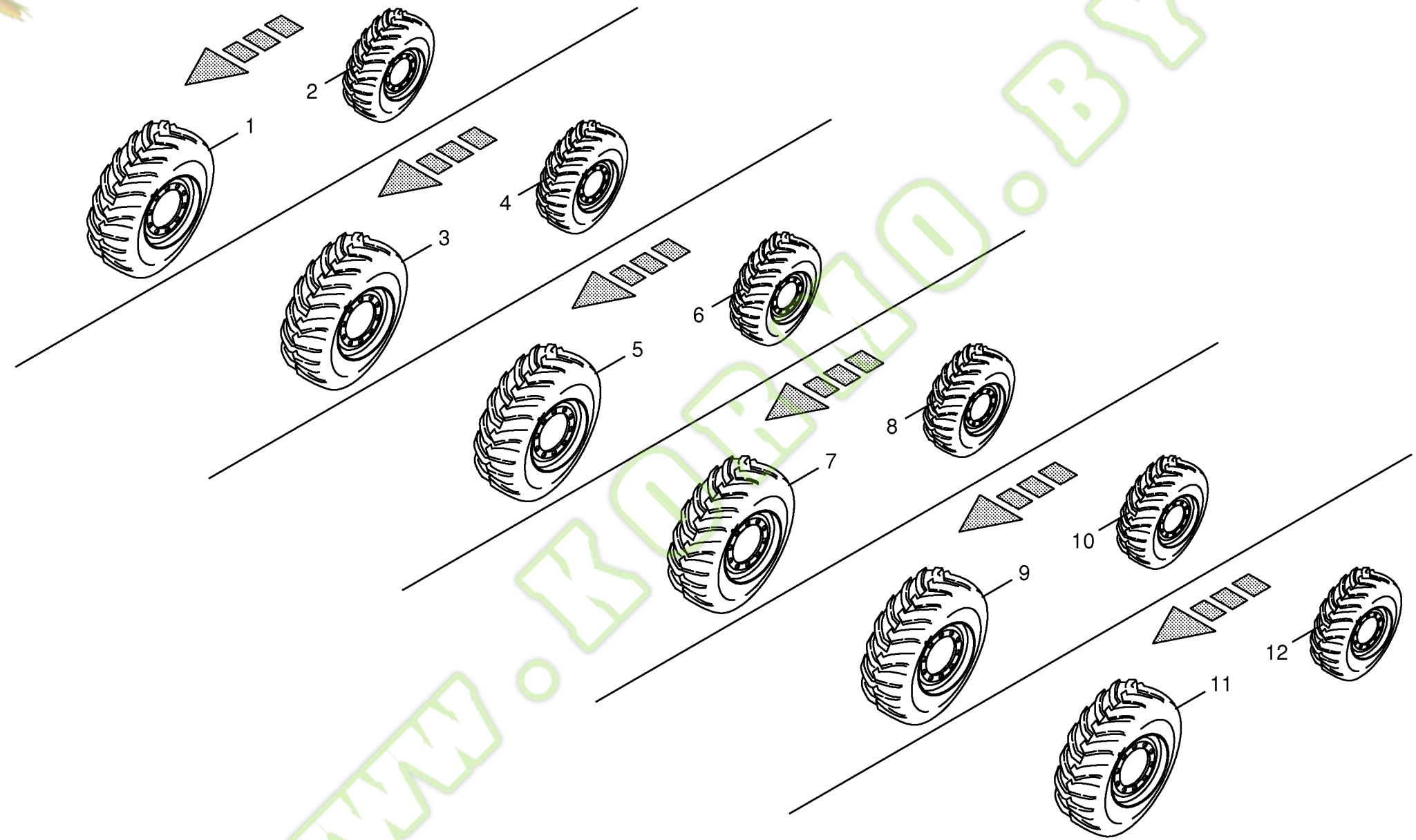

150 050 134 03 / 80.0

449 170 8

Kormo.by
www.KORMO.BY

Kormo.by

Bereifung
Tyres
Pneumatiques

744526 - 748000

BIG X 650

150 050 134 03

449 170 8 **80.0**

Pos.	ID-Nr.	Benennung	Description	Description	Masch.-Nr-							Bemerkung/Remarks/Remarque
1	00 953 425 0	Rad -links	Wheel -left	Roue -gauche		x						800/65 R32 TL 10/280/335/205 H
	00 953 427 0	Rad -rechts	Wheel -right	Roue -droite		x						800/65 R32 TL 10/280/335/205 H
	00 221 458 2	Felge -10 Loch	Rim -10 hole	Jante -10 trou		x						DW 27 A (ET+205)
	00 953 286 0	Reifen	Tyre	Pneu		x						800/65 R32
	00 953 396 0	Ventil mit Ventilfuss -für schlauchlose Räder	Valve -for tubeless wheels	Soupape -pour des rovers sans chambre		x						Rd. 15,7 X 50 TR 618 A
2	27 000 010 0	Rad -links	Wheel -left	Roue -gauche		x						600/70 R28 TL 8/221/275/153 H
	27 000 011 0	Rad -rechts	Wheel -right	Roue -droite		x						600/70 R28 TL 8/221/275/153 H
	00 221 468 2	Felge -8 Loch	Rim -8 hole	Jante -8 trou		x						DW 20A X 28 (ET+153)
	90 000 004 0	Reifen	Tyre	Pneu		x						600/70 R28
	00 953 396 0	Ventil mit Ventilfuss -für schlauchlose Räder	Valve -for tubeless wheels	Soupape -pour des rovers sans chambre		x						Rd. 15,7 X 50 TR 618 A
3	00 953 470 0	Rad -links	Wheel -left	Roue -gauche		x						650/75 R32 TL 10/280/335/277 H
	00 953 469 0	Rad -rechts	Wheel -right	Roue -droite		x						650/75 R32 TL 10/280/335/277 H
	00 947 210 1	Felge -10 Loch	Rim -10 hole	Jante -10 trou		x						DW 21A X 32 (ET+277)
	00 953 284 0	Reifen	Tyre	Pneu		x						600/65 R28
	00 953 396 0	Ventil mit Ventilfuss -für schlauchlose Räder	Valve -for tubeless wheels	Soupape -pour des rovers sans chambre		x						Rd. 15,7 X 50 TR 618 A
4	27 000 411 0	Rad -links	Wheel -left	Roue -gauche		x						18.4 R30 TL 8/221/275/130 H
	27 000 412 0	Rad -rechts	Wheel -right	Roue -droite		x						18.4 R30 TL 8/221/275/130 H
	27 000 413 0	Felge -8 Loch	Rim -8 hole	Jante -8 trou		x						DW 16L X 28 (ET+130)
	27 000 259 0	Reifen	Tyre	Pneu		x						18.4 R30
	27 000 363 0	Schlauch	Hose	Tuyau		x						18.4 R30
5	00 953 425 0	Rad -links	Wheel -left	Roue -gauche		x						800/65 R32 TL 10/280/335/205 H
	00 953 427 0	Rad -rechts	Wheel -right	Roue -droite		x						800/65 R32 TL 10/280/335/205 H
	00 221 458 2	Felge -10 Loch	Rim -10 hole	Jante -10 trou		x						DW 27 A (ET+205)
	00 953 286 0	Reifen	Tyre	Pneu		x						800/65 R32

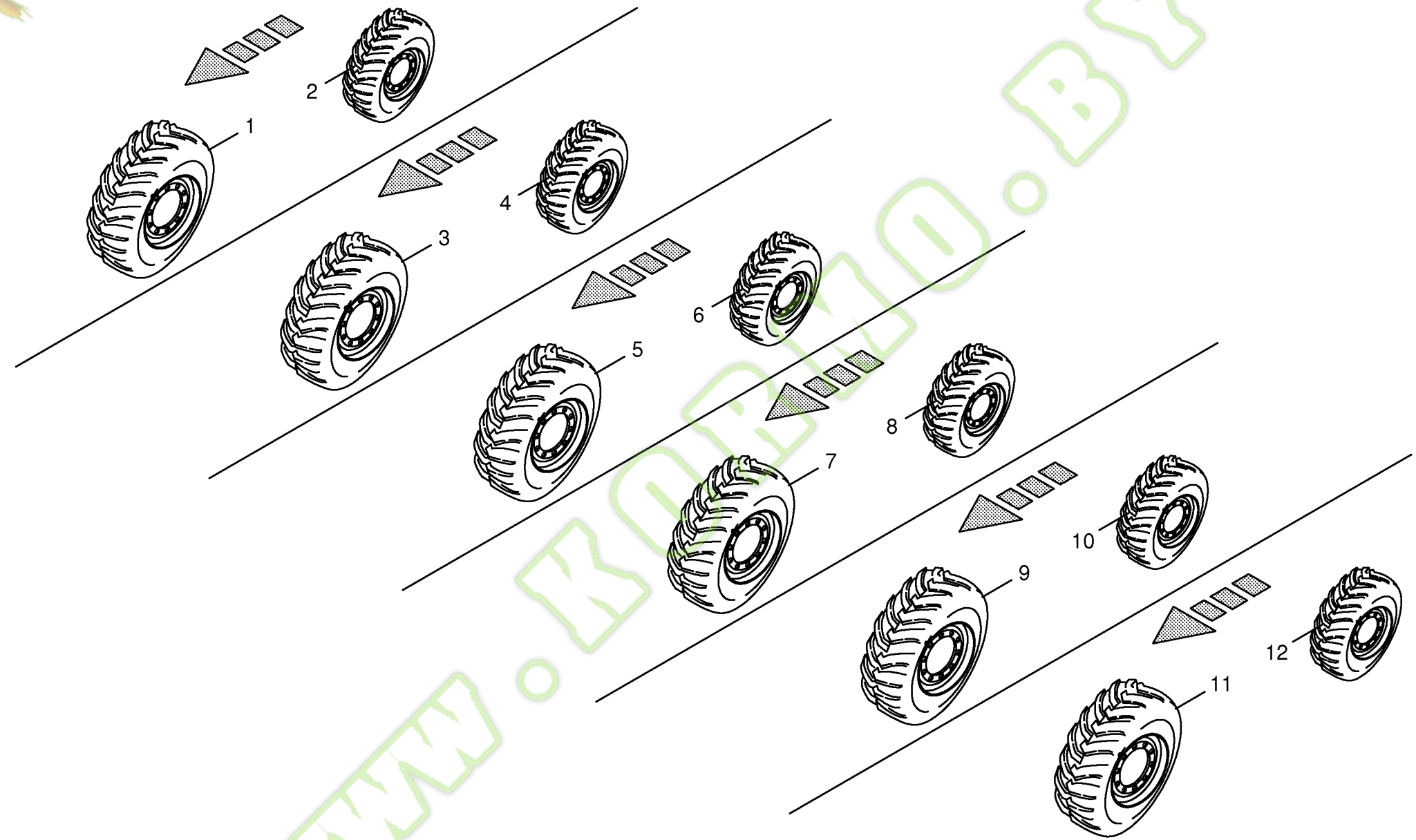

150 050 134 03 / 80.0

449 170 8

Kormo.by
www.KORMO.BY

Kormo.by

Bereifung
Tyres
Pneumatiques

744526 - 748000

BIG x 650

150 050 134 03

449 170 8 **80.0**

Pos.	ID-Nr.	Benennung	Description	Description	Masch.-Nr-							Bemerkung/Remarks/Remarque
	00 953 396 0	Ventil mit Ventilfuss -für schlauchlose Räder	Valve -for tubeless wheels	Soupape -pour des rovers sans chambre		x						Rd. 15,7 X 50 TR 618 A
6	27 000 418 0	Rad -links	Wheel -left	Roue -gauche		. x						600/70 R28 TL 8/221/275/75 H
	27 000 419 0	Rad -rechts	Wheel -right	Roue -droite		x						600/70 R28 TL 8/221/275/75 H
	27 000 420 0	Felge -8 Loch	Rim -8 hole	Jante -8 trou		x						DW 20A X 28 (ET+75)
	90 000 004 0	Reifen	Tyre	Pneu		x						600/70 R28
	00 953 396 0	Ventil mit Ventilfuss -für schlauchlose Räder	Valve -for tubeless wheels	Soupape -pour des rovers sans chambre		x						Rd. 15,7 X 50 TR 618 A
	27 001 829 0	Rad -links	Wheel -left	Roue -gauche	744532 - 744533	. x						600/70 R28 TL 8/221/275/75 H
	27 001 830 0	Rad -rechts	Wheel -right	Roue -droite	744532 - 744533	x						600/70 R28 TL 8/221/275/75 H
	27 000 420 0	Felge -8 Loch	Rim -8 hole	Jante -8 trou	744532 - 744533	x						DW 20A X 28 (ET+75)
	27 001 833 0	Reifen	Tyre	Pneu	744532 - 744533	x						600/70 R28
	00 953 396 0	Ventil mit Ventilfuss -für schlauchlose Räder	Valve -for tubeless wheels	Soupape -pour des rovers sans chambre	744532 - 744533	x						Rd. 15,7 X 50 TR 618 A
7	00 953 492 0	Rad -links	Wheel -left	Roue -gauche		. x						900/60 R32 TL 10/281/335/155 H
	00 953 491 0	Rad -rechts	Wheel -right	Roue -droite		x						900/60 R32 TL 10/281/335/155 H
	00 953 155 2	Felge -10 Loch	Rim -10 hole	Jante -10 trou		x						DW 27A X 32 (ET+155)
	00 953 515 0	Reifen	Tyre	Pneu		x						900/60 R32
	00 953 396 0	Ventil mit Ventilfuss -für schlauchlose Räder	Valve -for tubeless wheels	Soupape -pour des rovers sans chambre		x						Rd. 15,7 X 50 TR 618 A
8	27 000 414 0	Rad -links	Wheel -left	Roue -gauche		. x						710/55 R30 TL 8/221/275/75 H
	27 000 415 0	Rad -rechts	Wheel -right	Roue -droite		x						710/55 R30 TL 8/221/275/75 H
	27 000 416 0	Felge -8 Loch	Rim -8 hole	Jante -8 trou		x						DW 23A X 30 (ET+75)
	00 953 517 0	Reifen	Tyre	Pneu		x						710/55 R30
	00 953 396 0	Ventil mit Ventilfuss -für schlauchlose Räder	Valve -for tubeless wheels	Soupape -pour des rovers sans chambre		x						Rd. 15,7 X 50 TR 618 A
9	00 947 001 0	Rad -links	Wheel -left	Roue -gauche		. x						710/75 R34 TL 10/280/335/225 H
	00 947 002 0	Rad -rechts	Wheel -right	Roue -droite		x						710/75 R34 TL 10/280/335/225 H
	00 953 198 2	Felge -10 Loch	Rim -10 hole	Jante -10 trou		x						DW 23A (ET+225)

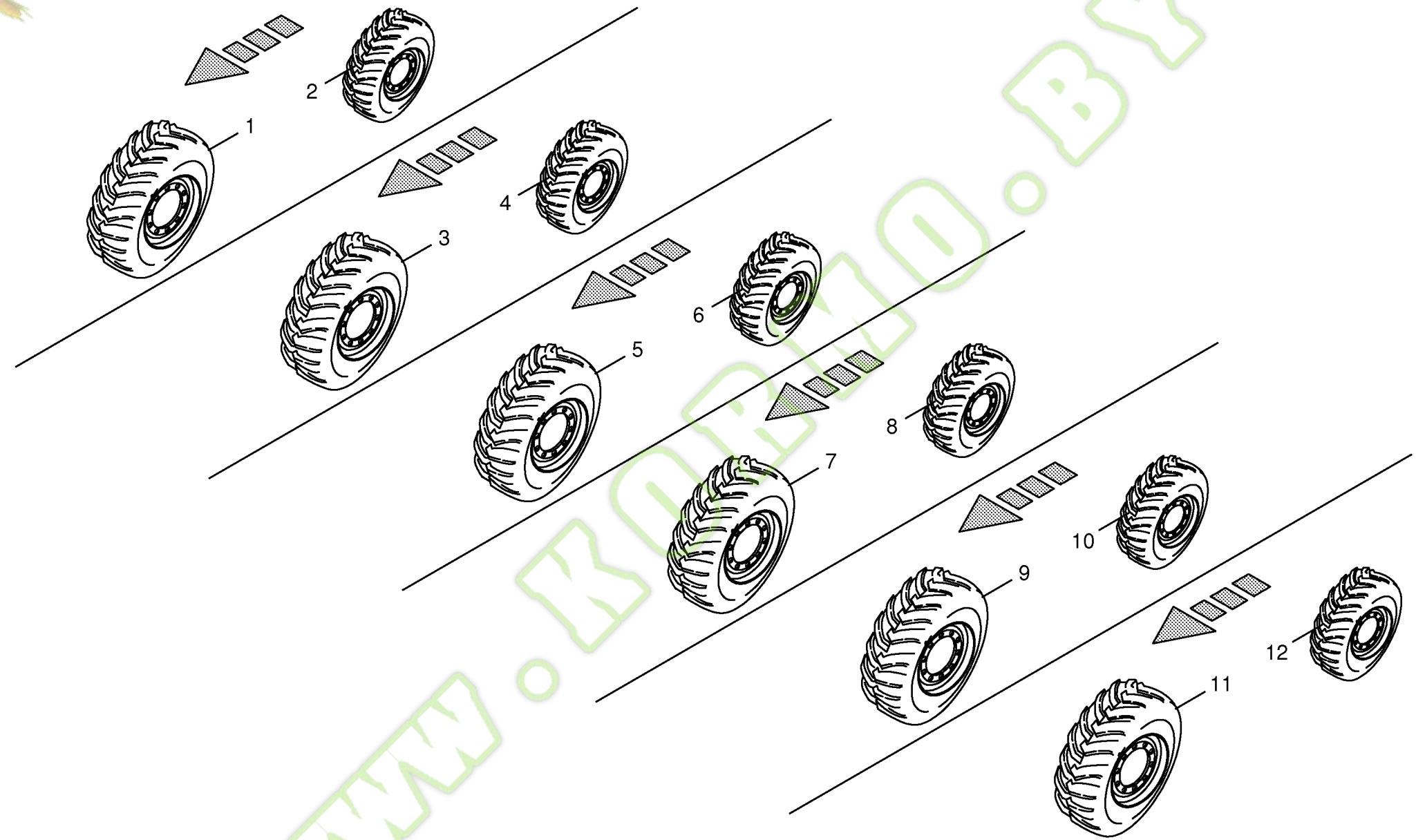

150 050 134 03 / 80.0

449 170 8

Kormo.by
www.KORMO.BY

Kormo.by

Bereifung **Tyres** **Pneumatiques**					744526 - 748000	BIG x 650						**150 050 134 03** 449 170 8 **80.0**
Pos.	ID-Nr.	Benennung	Description	Description	Masch.-Nr-							Bemerkung/Remarks/Remarque
	00 953 519 0 00 953 396 0	Reifen Ventil mit Ventilfuss -für schlauchlose Räder	Tyre Valve -for tubeless wheels	Pneu Soupape -pour des rovers sans chambre		x x						710/75 R34 Rd. 15,7 X 50 TR 618 A
10	27 000 010 0 27 000 011 0 00 221 468 2 90 000 004 0	Rad -links Rad -rechts Felge -8 Loch Reifen	Wheel -left Wheel -right Rim -8 hole Tyre	Roue -gauche Roue -droite Jante -8 trou Pneu		x x x x						600/70 R28 TL 8/221/275/153 H 600/70 R28 TL 8/221/275/153 H DW 20A X 28 (ET+153) 600/70 R28
	00 953 396 0	Ventil mit Ventilfuss -für schlauchlose Räder	Valve -for tubeless wheels	Soupape -pour des rovers sans chambre		x						Rd. 15,7 X 50 TR 618 A
11	00 953 492 0	Rad -links	Wheel -left	Roue -gauche		x						900/60 R32 TL 10/281/335/155 H
	00 953 491 0	Rad -rechts	Wheel -right	Roue -droite		x						900/60 R32 TL 10/281/335/155 H
	00 953 155 2	Felge -10 Loch	Rim -10 hole	Jante -10 trou		x						DW 27A X 32 (ET+155)
	00 953 515 0 00 953 396 0	Reifen Ventil mit Ventilfuss -für schlauchlose Räder	Tyre Valve -for tubeless wheels	Pneu Soupape -pour des rovers sans chambre		x x						900/60 R32 Rd. 15,7 X 50 TR 618 A
12	27 000 418 0 27 000 419 0 27 000 420 0 90 000 004 0	Rad -links Rad -rechts Felge -8 Loch Reifen	Wheel -left Wheel -right Rim -8 hole Tyre	Roue -gauche Roue -droite Jante -8 trou Pneu		x x x x						600/70 R28 TL 8/221/275/75 H 600/70 R28 TL 8/221/275/75 H DW 20A X 28 (ET+75) 600/70 R28
	00 953 396 0	Ventil mit Ventilfuss -für schlauchlose Räder	Valve -for tubeless wheels	Soupape -pour des rovers sans chambre		x						Rd. 15,7 X 50 TR 618 A

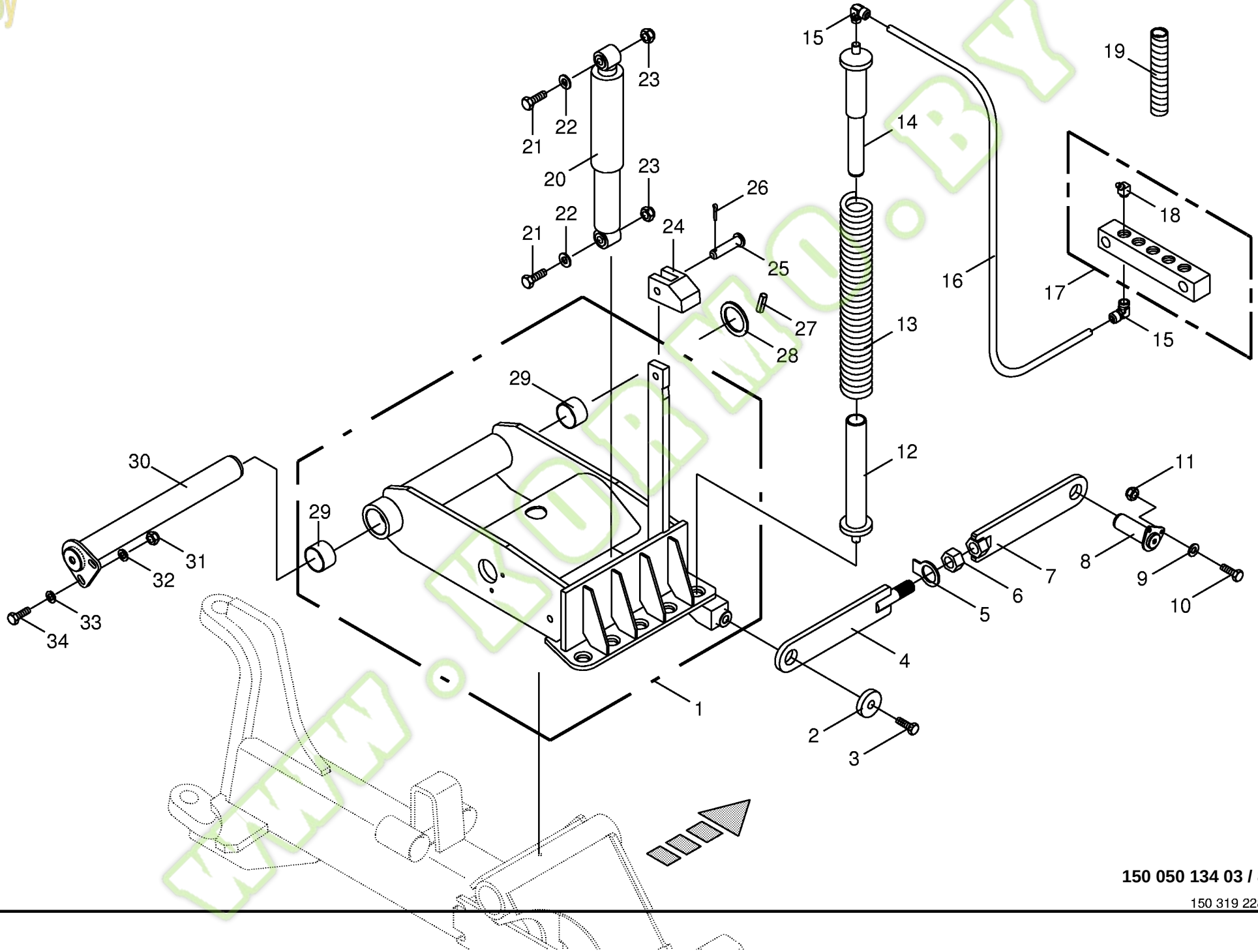

150 050 134 03 / 81.0

150 319 228 01

Kormo.by

Lenkachsschwinge
Steering axle rocker arm
Balancier essieu directeur

744526 - 748000

BIG X 650

150 050 134 03

150 319 228 1 **81.0**

Pos.	ID-Nr.	Benennung	Description	Description	Masch.-Nr-							Bemerkung/Remarks/Remarque
1	00 216 511 0	Lenkachsschwinge	Steered axle rocker	Bateau d'essieu directeur		x						
2	00 221 892 0	Scheibe	Washer	Rondelle		x						Rd. 55 X 12
3	00 900 677 0	6kt-Schraube	Hex head bolt	Boulon tête hex		x						M 16 X 50
4	00 217 221 0	Koppelteil -Schwingenseitig	Link rod piece -Rocker-sided	Pièce de bielle de poussée - Côté d'aile		x						
5	00 910 346 0	Scheibe	Washer	Rondelle		x						31 X 56 X 1,6
6	00 908 039 1	6kt-Mutter	Hex nut	Écrou hex		x						M 30
7	00 217 220 0	Koppelteil -Rahmenseitig	Link rod piece -Frame-sided	Pièce de bielle de poussée - Côté de cardre		x						
8	00 224 804 2	Absteckbolzen	Poling bolt	Boulon de jalonner		x						Rd. 40 X 59
9	00 909 908 1	Sperrkantscheibe	Detent edged washer	Disque à bord d'arrêt		x						SKM 8
10	00 900 214 0	6kt-Schraube	Hex head bolt	Boulon tête hex		x						M 8 X 55
11	00 908 706 0	Sicherungsmutter	Locknut	Écrou hex		x						M 8
12	00 221 871 4	Federführung -unten	Spring guide -below	Guide ressort -en bas		x						
13	00 221 854 1	Druckfeder	Pressure spring	Ressort de pression		x						14 X 59,5 X 550
14	00 221 869 3	Federführung -mitte oben	Spring guide -middle top	Guide ressort -centre en haut		x						
15	27 000 895 0	Schwenkverschraubung	Hinged union	Raccord articulé		x						M 8 X 1
16	00 938 933 0	Kunststoffrohr mit Fett gefüllt -Id.-Nr.= 1m	Plastic tube filled with grease -Id.-no.= 1m	Tube plastique farci avec graisse -Id.-no.= 1m		x						6 X 1,5
17	00 919 353 0	Schmiernippelleiste	Grease nipple carries out	Graisseur effectue		x						
18	00 919 106 0	Kegelschmiernippel	Grease niple	Graisseur à cone		x						BM 8 X 1
19	00 301 219 0	Spiralband -Id.-Nr.= 1m	Spiral strip -Id.-no.= 1m	Feuillards spiralé -Id.-no.= 1m		x						
20	00 221 872 0	Stossdämpfer	Shock absorber	Amortisseur		x						
21	00 901 137 1	6kt-Schraube	Hex head bolt	Boulon tête hex		x						M 16 X 80
22	00 910 303 1	Scheibe	Washer	Rondelle		x						17 X 30 X 3
23	00 908 716 1	Sicherungsmutter	Locknut	Écrou hex		x						M 16
24	00 216 512 0	Anschlag	Limit stop	Butée		x						
25	00 916 021 0	Bolzen	Pin	Boulon		x						
26	00 912 067 1	Splint	Cotter pin	Goupille fendue		x						4 X 32
27	00 912 752 0	Spannstift	Roll pin	Goupille de serrage		x						12 X 80
28	00 911 005 1	Passscheibe	Shim ring	Cale		x						60 X 75 X 2,0
	00 911 004 0	Passscheibe	Shim ring	Cale		x						60 X 75 X 1,0
29	00 935 331 0	Lagerbuchse	Bearing bush	Coussinet		x						60 X 65 X 40
30	00 221 839 3	Aufnahmebolzen	Retention bolt	Boulon de rétention		x						Rd. 60 X 545
31	00 908 701 0	Sicherungsmutter	Locknut	Écrou hex		x						M 12
32	00 910 506 1	Scheibe	Washer	Rondelle		x						13 X 24 X 2,5
33	00 910 320 0	Scheibe	Washer	Rondelle		x						13 X 30 X 6
34	00 901 451 0	6kt-Schraube	Hex head bolt	Boulon tête hex		x						M 12 X 45

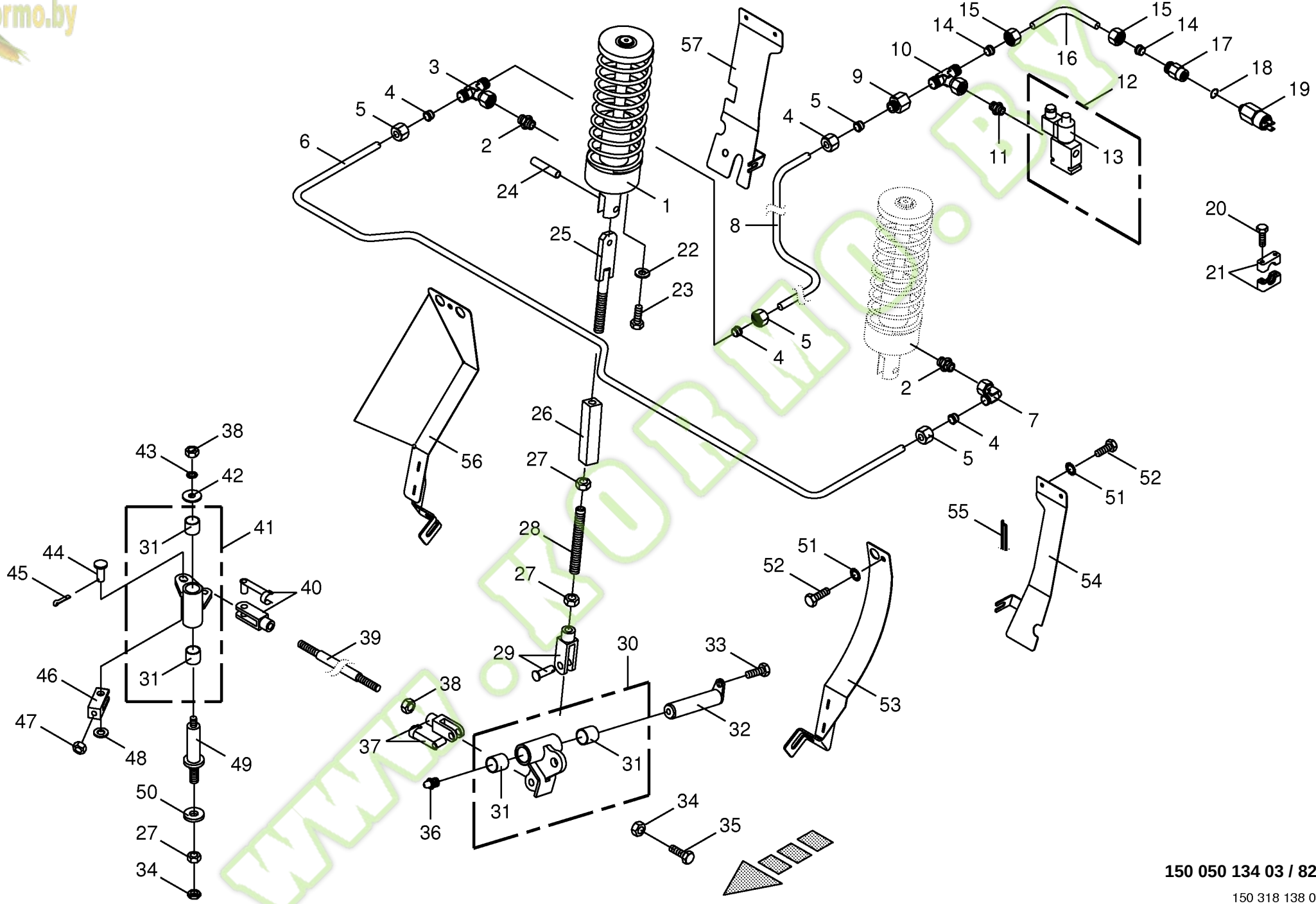

150 050 134 03 / 82.0

150 318 138 02

Kormo.by

Hydraulische Feststellbremse
Hydraulic parking brake
Frein de stationnement hydraulique

744526 - 748000

BIG X 650

150 050 134 03

150 318 138 2 **82.0**

Pos.	ID-Nr.	Benennung	Description	Description	Masch.-Nr-							Bemerkung/Remarks/Remarque
1	00 940 202 1	Parkbremszylinder	Parking break cylinder	Cylindre de frein de stationnement		x						
	00 918 801 0	Dichtungssatz	Sealing set	Jeu de joints		x						Ez 65/70
2	00 919 964 0	Einschraubstutzen	Male connector	Raccord filet		x						R 1/4" / M 14 X 1,5
3	00 919 968 0	T-Stutzen	T connector	Raccord T réglable		x						L 8
4	00 919 961 0	Schneidring	Cutting ring	Baque coupante		x						L8
5	00 919 962 0	Überwurfmutter	Nozzle disc cap	Écrou de buse-pastille		x						AL 8
6	00 360 019 0	Hydraulikleitung	Hydraulic line	Ligne hydraulique		x						8 X 1
7	00 919 965 0	Winkelstutzen	Angle lug	Jarret tubulure		x						M 14 X 1,5
8	00 360 018 1	Hydraulikleitung	Hydraulic line	Ligne hydraulique		x						8 X 1
9	00 919 970 0	Reduzier-Verschraubung	Reducer fitting	Réduction		x						M 18 X 1,5 / M 14 X 1,5
10	00 921 077 1	T-Stutzen	T connector	Raccord T réglable		x						M 18 X 1,5
11	00 919 918 1	Einschraubstutzen	Male connector	Raccord filet		x						M 18 X 1,5 / E R3/8"
12	00 919 034 0	3/2-Wegeventilblock	3/2-Diverter vave bloc	3/2-Bloc valves multi-voies		x						12V
13	00 919 028 0	3/2-Wegeventil	3/2-Directional-control valve	3/2-Distributeur		x						12V
	00 919 070 0	Magnetspule	Solenoid coil	Bobine d'electro-aimant		x						12 V
14	00 921 046 1	Schneidring	Cutting ring	Baque coupante		x						L 12
15	00 921 206 0	Überwurfmutter	Nozzle disc cap	Écrou de buse-pastille		x						AL 12
16	00 360 072 0	Hydraulikleitung	Hydraulic line	Ligne hydraulique		x						12 X 1,5
17	00 919 955 0	Aufschraubverschraubung	Unscrewing connection	Fermeture de dévissage		x						L 12 R 1/4"
18	00 937 717 1	Dichtring	Gasket ring	Bague d'étanchéité		x						A 14 X 20 X 1,5
19	00 302 189 1	Druckschalter	Pressure switch	Interrupteur à pression		x						G 1/4"
20	00 903 045 1	Zylinderschraube	Allen screw	Vis tête cylindrique		x						M 6 X 20
21	00 925 157 0	Rohrschelle -2 Hälften	Tube clamp -2 halves	Bride -2 moitiés		x						Bo.= 8
22	00 910 320 0	Scheibe	Washer	Rondelle		x						13 X 30 X 6
23	00 901 460 0	6kt-Schraube	Hex head bolt	Boulon tête hex		x						M 12 X 100
	00 901 097 1	6kt-Schraube	Hex head bolt	Boulon tête hex		x						M 12 X 160
24	00 912 744 2	Spannstift	Roll pin	Goupille de serrage		x						12 X 40
25	00 227 914 2	Zugstange	Drawbar	Tringle		x						
26	00 227 918 2	Distanzstück	Spacer	Pièce d'entretoisement		x						
27	00 908 220 0	6kt-Mutter	Hex nut	Écrou hex		x						M 16
28	00 227 919 2	Gewindespindel	Threaded spindle	Broche filetèe		x						Rd. 16 X 125
29	00 927 118 1	Gabelkopf	Clevis	Tête de fourche		x						G 16 X 32
30	00 216 915 0	Kipphebel -rechts	Rocker lever -right	Languette à bascule -droite		x						
	00 228 639 0	Kipphebel -links	Rocker lever -left	Languette à bascule -gauche		x						
31	00 935 333 0	Lagerbuchse	Bearing bush	Coussinet		x						25 X 28 X 25
32	00 216 335 1	Achsbolzen	Axle pin	Boulon d'essieu		x						Rd. 24,7 X 110
33	00 900 614 0	6kt-Schraube	Hex head bolt	Boulon tête hex		x						M 8 X 20
34	00 908 620 0	6kt-Mutter -niedrige Form	Hex nut -low form	Écrou hex -forme basse		x						M 16

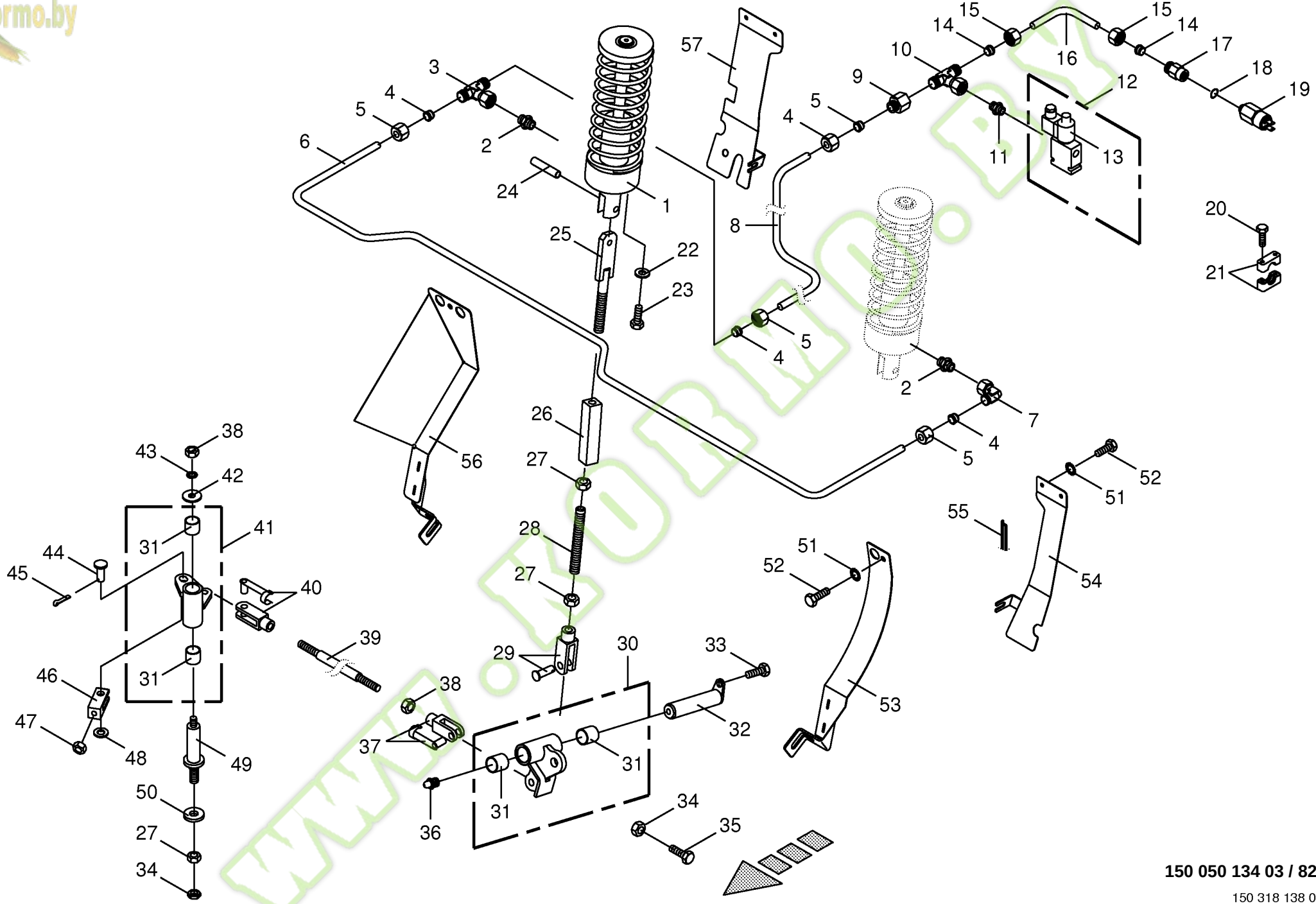

150 050 134 03 / 82.0

150 318 138 02

Kormo.by

Hydraulische Feststellbremse
Hydraulic parking brake
Frein de stationnement hydraulique

744526 - 748000

150 050 134 03

150 318 138 2 **82.0**

Pos.	ID-Nr.	Benennung	Description	Description	Masch.-Nr-	BIG x 650						Bemerkung/Remarks/Remarque
35	00 900 348 1	6kt-Schraube	Hex head bolt	Boulon tête hex		x						M 16 X 100
36	00 919 105 0	Kegelschmiernippel	Grease niple	Graisseur à cone		x						AM 8 X 1
37	00 927 111 0	Gabelkopf mit Es-Bolzen	Clevis 1 clip ass.	Fourche		x						G 12 X 24
38	00 908 215 0	6kt-Mutter	Hex nut	Écrou hex		x						M 12
39	00 216 893 0	Gewindestange -rechts	Threaded rod -right	Tige filetée -droite		x						Rd. 16 X 545
	00 227 929 2	Stange -links	Rod -left	Tringle -gauche		x						Lg.= 690
40	00 927 109 0	Gabelkopf	Clevis	Tête de fourche		x						G 12 X 24 Lh
41	00 228 394 0	Winkelhebel -rechts	Angle lever -right	Levier angulaire -droite		x						
	00 228 393 0	Winkelhebel -links	Angle lever -left	Levier angulaire -gauche		x						
42	00 910 609 0	Scheibe	Washer	Rondelle		x						13 X 37 X 3
43	00 909 910 1	Sperrkantscheibe	Detent edged washer	Disque à bord d'arrêt		x						SKM 12
44	00 916 034 0	Bolzen	Pin	Boulon		x						Rd. 14 X 35
45	00 912 066 1	Splint	Cotter pin	Goupille fendue		x						4 X 28
46	00 221 767 1	Gabelkopf	Clevis	Tête de fourche		x						
47	00 908 212 0	6kt-Mutter	Hex nut	Écrou hex		x						M 10
48	00 910 510 2	Scheibe	Washer	Rondelle		x						15 X 28 X 2,5
49	00 224 777 1	Aufnahmedorn	Arbor	Ardillion d'enregistrement		x						Rd. 40 X 157
50	00 910 362 0	Scheibe	Washer	Rondelle		x						17 X 40 X 6
51	00 909 909 1	Sperrkantscheibe	Detent edged washer	Disque à bord d'arrêt		x						SKM 10
52	00 900 632 0	6kt-Schraube	Hex head bolt	Boulon tête hex		x						M 10 X 16
53	20 021 940 0	Blech -links innen	Plate -inside left	Tôle -intérieur en gauche		x						
54	20 021 938 0	Blech -links aussen	Plate -outside left	Tôle -extérieur en gauche		x						
55	00 223 391 1	Dichtungsprofil -Id.-Nr.= 1m	Rubber profile -Id.-no.= 1m	Joint profilé -Id.-no.= 1m		x						
56	20 021 939 0	Blech -rechts innen	Plate -inside right	Tôle -intérieur à droite		x						
57	20 021 937 0	Blech -rechts aussen	Plate -outside right	Tôle -extérieur à droite		x						

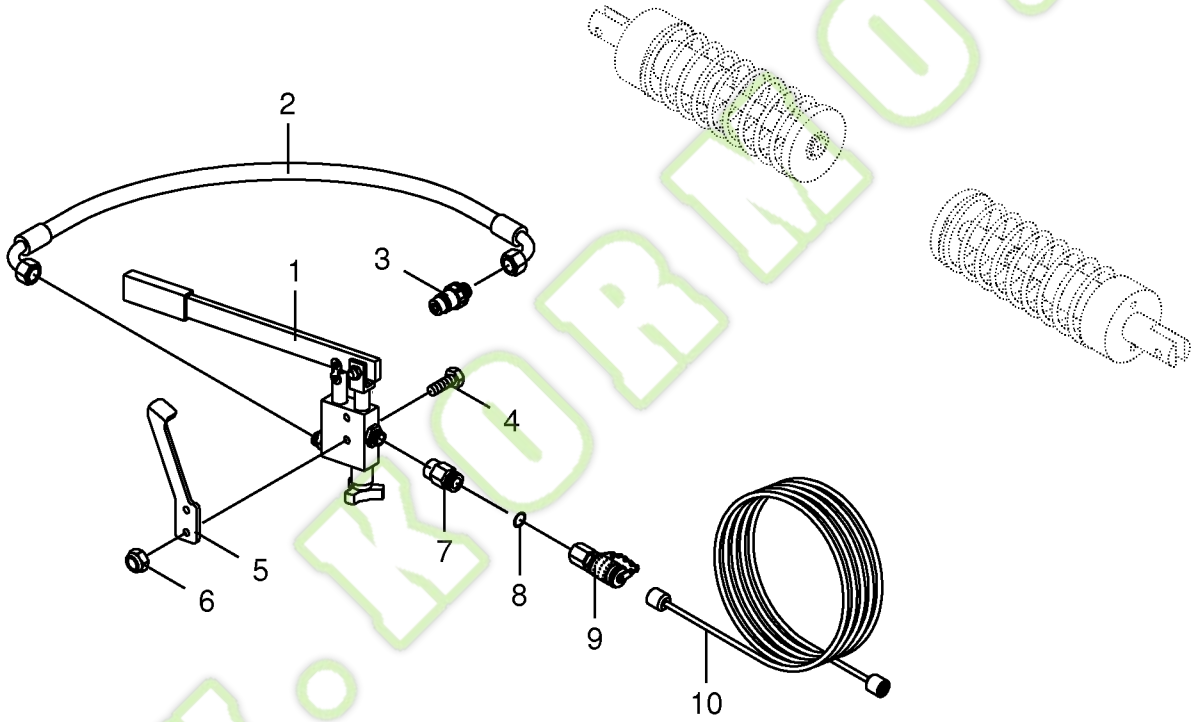

150 050 134 03 / 82.3

150 332 557 01

Kormo.by

Handpumpe
Hand pump
Pompe à main

744526 - 748000

BIG X 650

150 050 134 03

150 332 557 1 **82.3**

Pos.	ID-Nr.	Benennung	Description	Description	Masch.-Nr-							Bemerkung/Remarks/Remarque
1	27 002 213 0	Handpumpe	Hand pump	Pompe à main		x						
2	00 920 069 1	Hochdruckschlauchleitung	High pressure hose line	Conduite de tuyau haute pression		x						Lg.= 640
3	00 921 145 0	Kupplungsstecker	Connector plug	Fiche de jonction		x						M 18 X 1,5
4	00 901 422 0	6kt-Schraube	Hex head bolt	Boulon tête hex		x						M 8 X 45
5	20 023 498 0	Hubbegrenzer	Breather nut	Limiteur de course		x						
6	00 908 706 0	Sicherungsmutter	Locknut	Écrou hex		x						M 8
7	00 919 955 0	Aufschraubverschraubung	Unscrewing connection	Fermeture de dévissage		x						L 12 R 1/4"
8	00 937 717 1	Dichtring	Gasket ring	Bague d'étanchéité		x						A 14 X 20 X 1,5
9	00 920 868 0	Mini-Messanschluss	Connector f.mini-test equipm.	Raccord instr.mesureur mini		x						M 16 X 2 / M 18 X 1,5
10	27 002 472 0	Messschlauch	Measuring hose	Tuyau de mesurage		x						Lg.= 6000

www.KORMO.BY

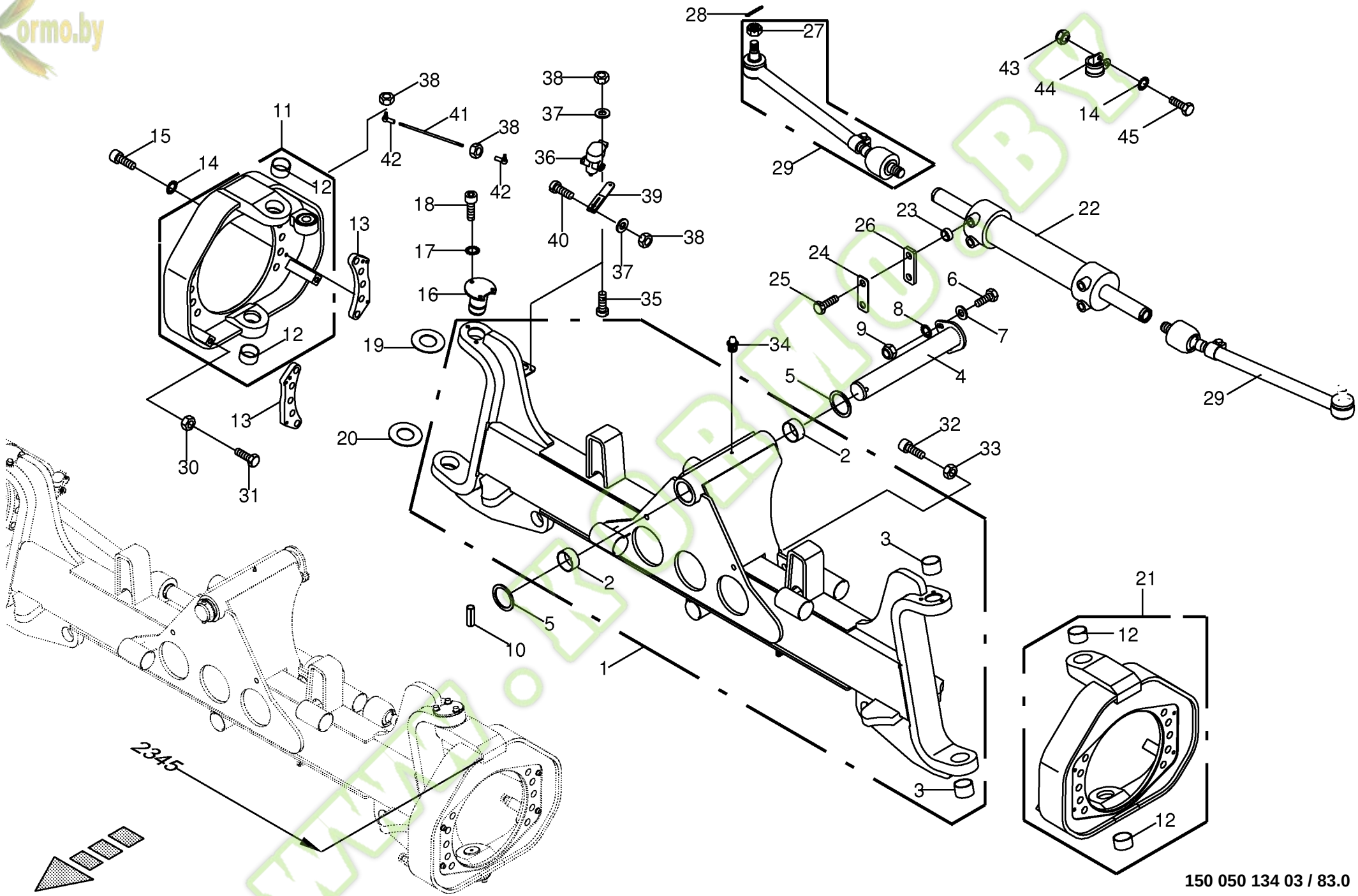

150 050 134 03 / 83.0

150 316 166 03

Kormo.by

Lenkachse kpl.
Steering axle cpl.
Essieu directeur cpl.

744526 - 748000

BIG X 650

150 050 134 03

150 316 166 3 **83.0**

Pos.	ID-Nr.	Benennung	Description	Description	Masch.-Nr-							Bemerkung/Remarks/Remarque
1	20 020 505 0	Lenkachsträger	Steered axle carrier	Essieu directeur porteuse		x						
2	00 935 331 0	Lagerbuchse	Bearing bush	Coussinet		x						60 X 65 X 40
3	00 935 345 1	Lagerbuchse	Bearing bush	Coussinet		x						50 X 55 X 30
4	00 221 877 3	Aufnahmebolzen	Retention bolt	Boulon de rétention		x						Rd. 60 X 420
5	00 911 005 1	Passscheibe	Shim ring	Cale		x						60 X 75 X 2,0
	00 911 004 0	Passscheibe	Shim ring	Cale		x						60 X 75 X 1,0
6	00 901 451 0	6kt-Schraube	Hex head bolt	Boulon tête hex		x						M 12 X 45
7	00 910 320 0	Scheibe	Washer	Rondelle		x						13 X 30 X 6
8	00 909 910 1	Sperrkantscheibe	Detent edged washer	Disque à bord d'arrêt		x						SKM 12
9	00 908 701 0	Sicherungsmutter	Locknut	Écrou hex		x						M 12
10	00 912 752 0	Spannstift	Roll pin	Goupille de serrage		x						12 X 80
11	20 020 504 0	Achsschenkel -rechts	Journal -right	Côté d'essieu -droite		x						
12	00 935 345 1	Lagerbuchse	Bearing bush	Coussinet		x						50 X 55 X 30
13	00 224 648 3	Anschraubleiste	Screw-on strip	Aine visser		x						
14	00 909 908 1	Sperrkantscheibe	Detent edged washer	Disque à bord d'arrêt		x						SKM 8
15	00 903 079 1	Zylinderschraube	Allen screw	Vis tête cylindrique		x						M 8 X 35
16	00 213 272 1	Aufnahmebolzen	Retention bolt	Boulon de rétention		x						
17	00 909 909 1	Sperrkantscheibe	Detent edged washer	Disque à bord d'arrêt		x						SKM 10
18	00 903 106 1	Zylinderschraube	Allen screw	Vis tête cylindrique		x						M 10 X 25
19	20 020 487 0	Anlaufscheibe	Approach disc	Disque de démarrage		x						50,3 X 100 X 3
20	00 213 334 1	Anlaufscheibe	Approach disc	Disque de démarrage		x						50,3 X 100 X 2
21	20 020 501 0	Achsschenkel -links	Journal -left	Côté d'essieu -gauche		x						
22	27 001 239 0	Lenkzylinder	Steering cylinder	Vérin de direction		x						
23	00 216 486 0	Buchse	Bushing	Douille		x						20,1 X 34 X 30,2
24	20 022 074 0	Sicherungsblech	Locking plate	Tôle de sécurité		x						
25	00 900 382 1	6kt-Schraube	Hex head bolt	Boulon tête hex		x						M 20 X 70
26	00 219 937 1	Doppelscheibe	Double roller	Plateau double		x						40 X 10
27	00 908 927 0	Kronenmutter	Castellated nut	Ecrou crenele plat		x						M 24 X 1,5
28	00 912 089 1	Splint	Cotter pin	Goupille fendue		x						5 X 40
29	20 020 531 0	Axialspurstange	Axial tie rod	Barre d'accouplement axiale		x						Lg.= 597
30	00 908 220 0	6kt-Mutter	Hex nut	Écrou hex		x						M 16
31	00 900 349 1	6kt-Schraube	Hex head bolt	Boulon tête hex		x						M 16 X 110
32	00 903 108 1	Zylinderschraube	Allen screw	Vis tête cylindrique		x						M 10 X 30
33	00 908 212 0	6kt-Mutter	Hex nut	Écrou hex		x						M 10
34	00 919 105 0	Kegelschmiernippel	Grease niple	Graisseur à cone		x						AM 8 X 1
35	00 903 747 1	Zylinderschraube	Allen screw	Vis tête cylindrique		x						M 5 X 20
36	20 080 435 0	Sensor -2-polig	Sensor -2-pole	Capteur -2-pôle		x						82°
37	00 910 500 1	Scheibe	Washer	Rondelle		x						5,3 X 10 X 1

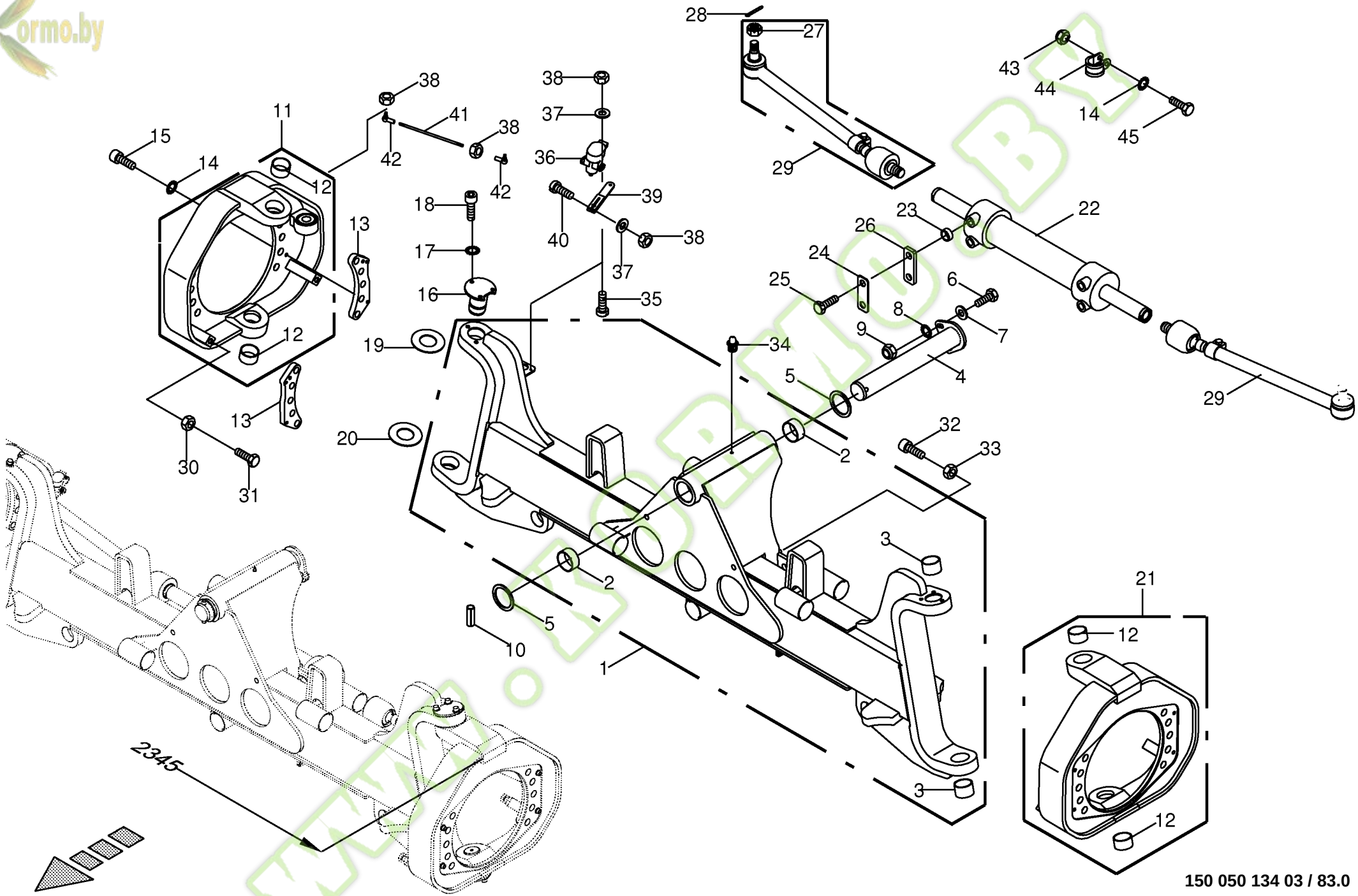

150 050 134 03 / 83.0

150 316 166 03

Kormo.by

Lenkachse kpl. Steering axle cpl. Essieu directeur cpl.					744526 - 748000	BIG X 650						150 050 134 03 150 316 166 3 83.0
Pos.	ID-Nr.	Benennung	Description	Description	Masch.-Nr-							Bemerkung/Remarks/Remarque
38	00 908 207 1	6kt-Mutter	Hex nut	Écrou hex		x						M 5
39	00 217 805 1	Hebel	Lever	Levier		x						
40	00 903 661 0	Zylinderschraube	Allen screw	Vis tête cylindrique		x						M 5 X 30
41	20 020 403 0	Koppel	Coupler	Pâture		x						Lg. =160
42	00 927 114 0	Winkelgelenk	Link	Joint		x						M 5
43	00 908 706 0	Sicherungsmutter	Locknut	Écrou hex		x						M 8
44	00 924 061 0	Rohrschelle mit Gummiprofil	Tube clip w. rubber	Bride		x						Rd. 20
45	00 900 214 0	6kt-Schraube	Hex head bolt	Boulon tête hex		x						M 8 X 55

www.KORMO.BY

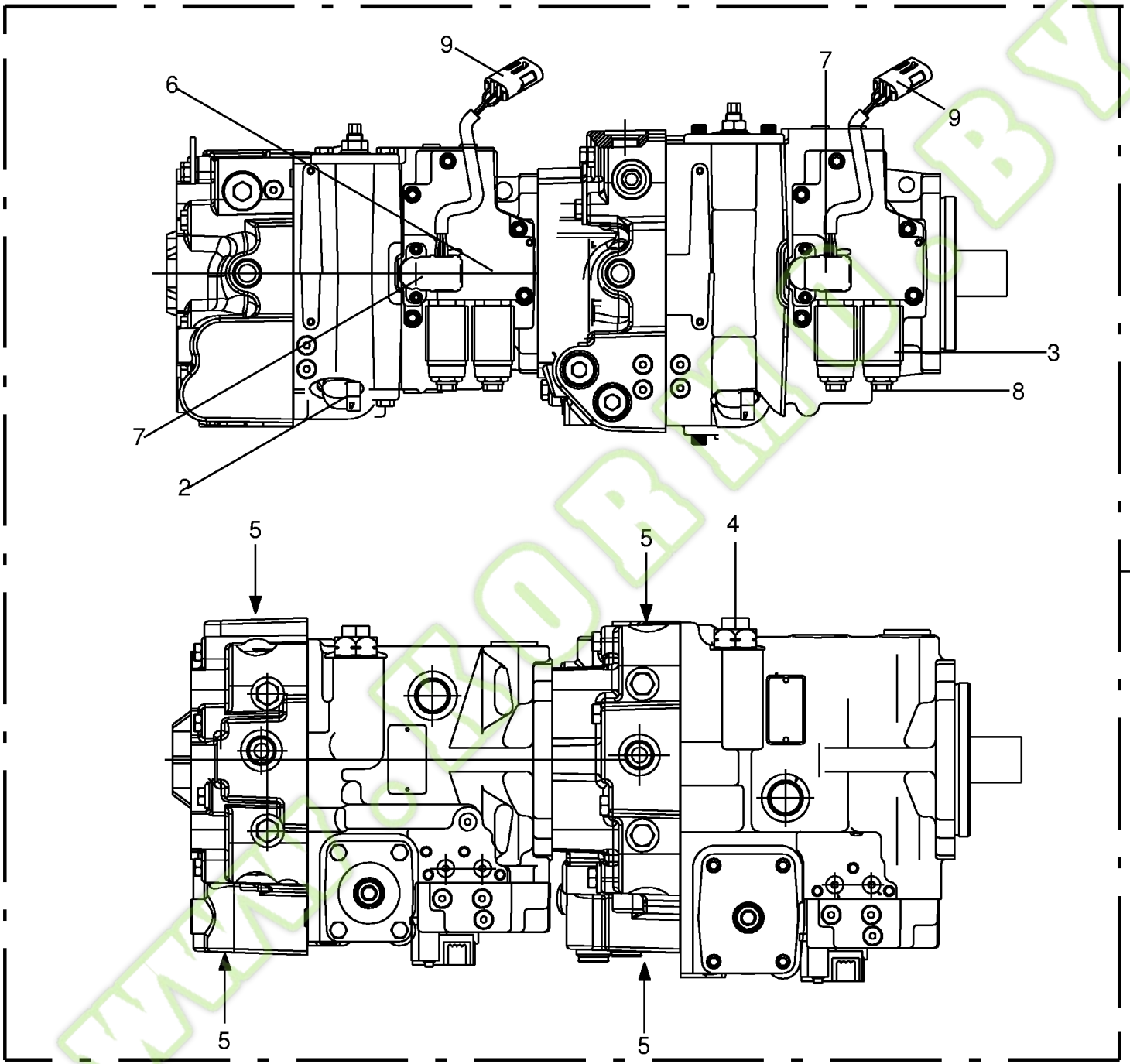

150 050 134 03 / 84.0

Kormo.by

Verstellpumpe
Variable disqlacement pump
Pompe à cylindrèe Variable

744526 - 748000

BIG x 650

150 050 134 03

444 880 1 **84.0**

Pos.	ID-Nr.	Benennung	Description	Description	Masch.-Nr-							Bemerkung/Remarks/Remarque
1	00 233 060 0	Verstellpumpe	Variable displacement pump	Pompe à cylindrée variable		x						105/75 ccm
	00 919 681 0	Dichtungssatz -Eingangswelle	Sealing set -input shaft	Jeu de joints -arbre d'entrèe		x						
	00 919 056 0	Dichtungssatz -Eingangswelle	Sealing set -input shaft	Jeu de joints -arbre d'entrèe		x						
	00 919 621 0	Dichtungssatz	Sealing set	Jeu de joints		x						Pv 105
	00 919 057 0	Dichtungssatz	Sealing set	Jeu de joints		x						Pv 75 , Pv 54
	00 919 147 0	Dichtung -Verstellung	Gasket -adjustment	Joint -réglage		2						
2	00 919 678 0	Drehzahlsensor -Satz	Speed sensor -Set	Capteur tachymétrique -Bloc		1						
3	00 919 037 0	Magnetspule	Solenoid coil	Bobine d'electro-aimant		4						
4	00 919 720 0	Speisedruckventil	Valve	Soupape		2						PV 105
5	00 919 044 0	Hochdruckbegrenzungsventil	Valve	Soupape		4						430 Bar
6	00 919 146 0	Verstelleinheit	Adjusting mechanism	Individu de régler		2						
7	20 080 434 0	Schwenkscheiben-Potentiometer	Potentiometer locking disc	Disque verrouillage potentiom.		2						
8	00 919 036 0	Ventil	Valve	Soupape		4						
9	00 303 945 0	Steckdose -3-polig	Socket -3-pole	Prise de courant -3-pôle		2						

www.KORMO.BY

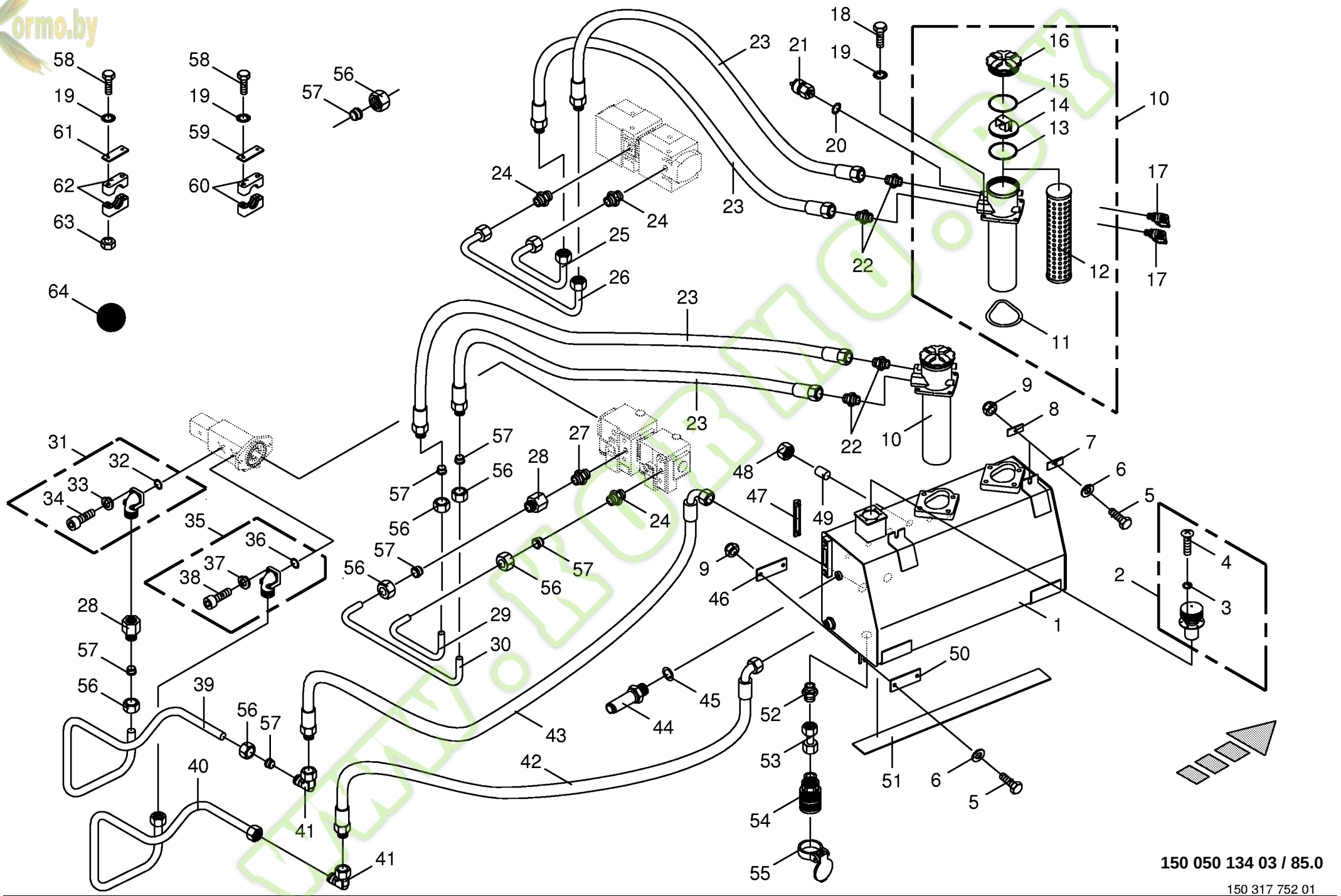

150 050 134 03 / 85.0

150 317 752 01

Kormo.by

Hydrauliktank / Saugleitungen
Hydraulic tank / suction lines
Réservoir hydraulique / tuyaus d'aspiration

744526 - 748000

BIG X 650

150 050 134 03

150 317 752 1 **85.0**

Pos.	ID-Nr.	Benennung	Description	Description	Masch.-Nr-							Bemerkung/Remarks/Remarque
1	00 224 694 5	Ölbehälter	Oil reservoir	Reservoir d'huile		x						90 Ltr.
2	00 219 169 0	Einfüllstutzen	Filler neck	Tubulure de remplissage		x						
3	00 937 000 0	O-Ring	O-ring	Joint torique		x						6 X 2
4	00 904 769 0	Linsenflanschschraube	Fillister head screw	Vis à tête conique bombèe		x						M 5 X 16
5	00 900 657 0	6kt-Schraube	Hex head bolt	Boulon tête hex		x						M 12 X 35
6	00 910 609 0	Scheibe	Washer	Rondelle		x						13 X 37 X 3
7	00 225 427 2	Befestigungslasche	Attaching strap	Patte de fixation		x						Lg.= 70
8	00 225 438 0	Gummibeilage	Rubber shim	Cale en caoutchouc		x						Lg.= 70
9	00 908 701 0	Sicherungsmutter	Locknut	Écrou hex		x						M 12
10	00 229 707 2	Rücklauf-Saugfilter	Return-suction filter	Reflux-filtre d'aspiration		x						
11	00 937 567 1	O-Ring	O-ring	Joint torique		x						126 X 4
12	00 229 767 0	Filter	Filter	Filtre		x						
13	00 937 566 1	O-Ring	O-ring	Joint torique		x						98 X 3
14	00 938 593 0	Einlaufstutzen	Spout	Col de remplisagge		x						
15	00 937 564 1	O-Ring	O-ring	Joint torique		x						100 X 4
16	00 938 592 0	Deckel	Cover	Couvercle		x						
17	00 919 360 0	Mini-Messanschluss	Connector f.mini-test equipm.	Raccord instr.mesureur mini		x						M 16 X 2 / M 12 X 1,5
18	00 900 636 0	6kt-Schraube	Hex head bolt	Boulon tête hex		x						M 10 X 25
19	00 909 909 1	Sperrkantscheibe	Detent edged washer	Disque à bord d'arrêt		x						SKM 10
20	00 937 716 1	Dichtring	Gasket ring	Bague d'étanchéité		x						A 12 X 18 X 1,5
21	00 229 710 0	Druckschalter	Pressure switch	Interrupteur à pression		x						2 Bar
22	00 919 657 1	Einschraubstutzen	Male connector	Raccord filet		x						L 28 / G 1"
23	00 919 932 0	Hochdruckschlauchleitung	High pressure hose line	Conduite de tuyau haute pression		x						Lg.= 1900
24	00 919 909 1	Einschraubstutzen	Male connector	Raccord filet		x						L 28 MB/1 5/16"
25	00 228 705 0	Hydraulikleitung -inkl. Überwurfmutter, Schneidring	Hydraulic line -incl. nozzle disc cap, cutting ring	Ligne hydraulique -incl. écrou de buse-pastille, baque coupante		x						28 X 1,5
26	00 228 706 0	Hydraulikleitung -inkl. Überwurfmutter, Schneidring	Hydraulic line -incl. nozzle disc cap, cutting ring	Ligne hydraulique -incl. écrou de buse-pastille, baque coupante		x						28 X 1,5
27	00 919 934 1	Einschraubstutzen	Male connector	Raccord filet		x						L35 1 5/8 " - 12
28	00 919 660 0	Reduzier-Verschraubung	Reducer fitting	Réduction		x						KOR 35 / 28 - PL
29	00 228 723 0	Hydraulikleitung	Hydraulic line	Ligne hydraulique		x						28 X 1,5
30	00 228 722 0	Hydraulikleitung	Hydraulic line	Ligne hydraulique		x						28 X 1,5
31	00 919 758 0	Flanschverschraubung	Flange connection	Connexion de collerette		x						
32	27 000 988 0	O-Ring	O-ring	Joint torique		x						32 X 2,5
33	00 909 903 0	Sperrkantscheibe	Detent edged washer	Disque à bord d'arrêt		x						SKZ 8
34	00 903 077 1	Zylinderschraube	Allen screw	Vis tête cylindrique		x						M 8 X 25
	00 901 670 0	Zylinderschraube	Allen screw	Vis tête cylindrique		x						M 8 X 60 -12.9
35	00 919 757 0	Flanschverschraubung	Flange connection	Connexion de collerette		x						

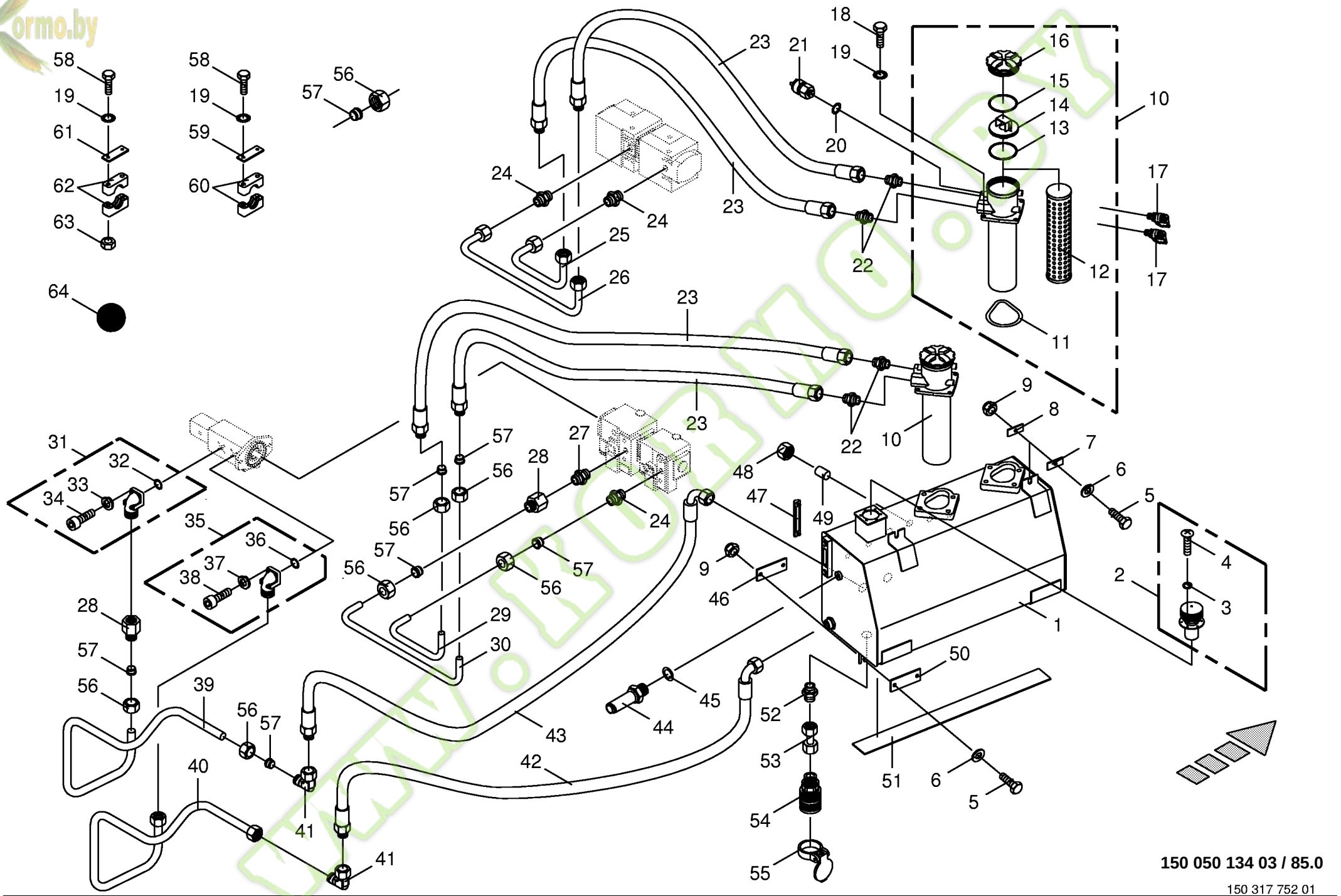

150 050 134 03 / 85.0

150 317 752 01

Kormo.by

Hydrauliktank / Saugleitungen
Hydraulic tank / suction lines
Réservoir hydraulique / tuyaus d'aspiration

744526 - 748000

BIG X 650

150 050 134 03

150 317 752 1 **85.0**

Pos.	ID-Nr.	Benennung	Description	Description	Masch.-Nr-							Bemerkung/Remarks/Remarque
36	00 937 628 0	O-Ring	O-ring	Joint torique		x						26 X 2,5
37	00 909 906 1	Sperrkantscheibe	Detent edged washer	Disque à bord d'arrêt		x						SKM 6
38	00 903 045 1	Zylinderschraube	Allen screw	Vis tête cylindrique		x						M 6 X 20
	00 903 051 2	Zylinderschraube	Allen screw	Vis tête cylindrique		x						M 6 X 50
39	00 219 120 0	Hydraulikleitung	Hydraulic line	Ligne hydraulique		x						28 X 1,5
40	00 228 748 0	Hydraulikleitung -inkl. Überwurfmutter, Schneidring	Hydraulic line -incl. nozzle disc cap, cutting ring	Ligne hydraulique -incl. écrou de buse-pastille, baque coupante		x						28 X 1,5
41	00 920 822 0	Stutzen	Lug	Tubulure		x						L 28
42	00 919 793 1	Hochdruckschlauchleitung	High pressure hose line	Conduite de tuyau haute pression		x						Lg.= 420
43	00 920 079 2	Hochdruckschlauchleitung	High pressure hose line	Conduite de tuyau haute pression		x						Lg.= 570
44	00 302 510 0	Niveau-Schalter	Levelling switch	Interrupteur de niveau		x						
45	00 937 717 1	Dichtring	Gasket ring	Bague d'étanchéité		x						A 14 X 20 X 1,5
46	00 225 436 0	Gummibeilage	Rubber shim	Cale en caoutchouc		x						Lg.= 130
47	00 940 029 1	Ölstandsanzeiger	Oil level indicator	Indicateur niveau d'huile		x						
48	00 920 805 0	Überwurfmutter	Nozzle disc cap	Écrou de buse-pastille		x						AL 28
	00 921 182 0	Überwurfmutter	Nozzle disc cap	Écrou de buse-pastille		x						AL 18
	00 921 043 0	Überwurfmutter	Nozzle disc cap	Écrou de buse-pastille		x						AL 15
49	00 919 301 0	Verschlusskegel mit O-Ring	Locking cone w. O-ring	Cône de verouillage av.joint t		x						L 28
	00 920 858 1	Verschlusskegel mit O-Ring	Locking cone w. O-ring	Cône de verouillage av.joint t		x						L 18
	00 919 913 0	Verschlusskegel mit O-Ring	Locking cone w. O-ring	Cône de verouillage av.joint t		x						L 15
50	00 225 426 2	Befestigungslasche	Attaching strap	Patte de fixation		x						Lg.= 130
51	00 225 437 0	Gummibeilage	Rubber shim	Cale en caoutchouc		x						Lg.= 790
52	00 921 062 2	Einschraubstutzen	Male connector	Raccord filet		x						L 15 E R 1/2"
53	00 230 744 0	Doppelnippel	Double nipple	Double raccord		x						L 15
54	00 921 131 2	Kupplungsmuffe	Sleeve	Cache poussiere		x						
55	00 919 994 0	Klappdeckel -rot	Cover -red	Couvercle -rouge		x						
56	00 920 805 0	Überwurfmutter	Nozzle disc cap	Écrou de buse-pastille		x						AL 28
57	00 919 749 0	Schneidring	Cutting ring	Baque coupante		x						L 28
58	00 900 287 1	6kt-Schraube	Hex head bolt	Boulon tête hex		x						M 10 X 70
	00 901 446 0	6kt-Schraube	Hex head bolt	Boulon tête hex		x						M 10 X 130
	00 901 447 0	6kt-Schraube	Hex head bolt	Boulon tête hex		x						M 10 X 140
59	00 925 125 1	Deckplatte	Cover plate	Plaque de recouvrement		x						
60	00 925 150 1	Rohrschelle -2 Hälften	Tube clamp -2 halves	Bride -2 moitiés		x						Bo.= 35
61	00 925 130 0	Deckplatte	Cover plate	Plaque de recouvrement		x						
62	00 925 104 1	Rohrschelle -2 Hälften	Tube clamp -2 halves	Bride -2 moitiés		x						Bo.= 28
63	00 908 212 0	6kt-Mutter	Hex nut	Écrou hex		x						M 10
64	00 926 029 1	Hydrauliköl -Id.-Nr.= 1ltr	Oil -Id.-no.= 1ltr	Huile -Id.-no.= 1ltr		150						HLP46

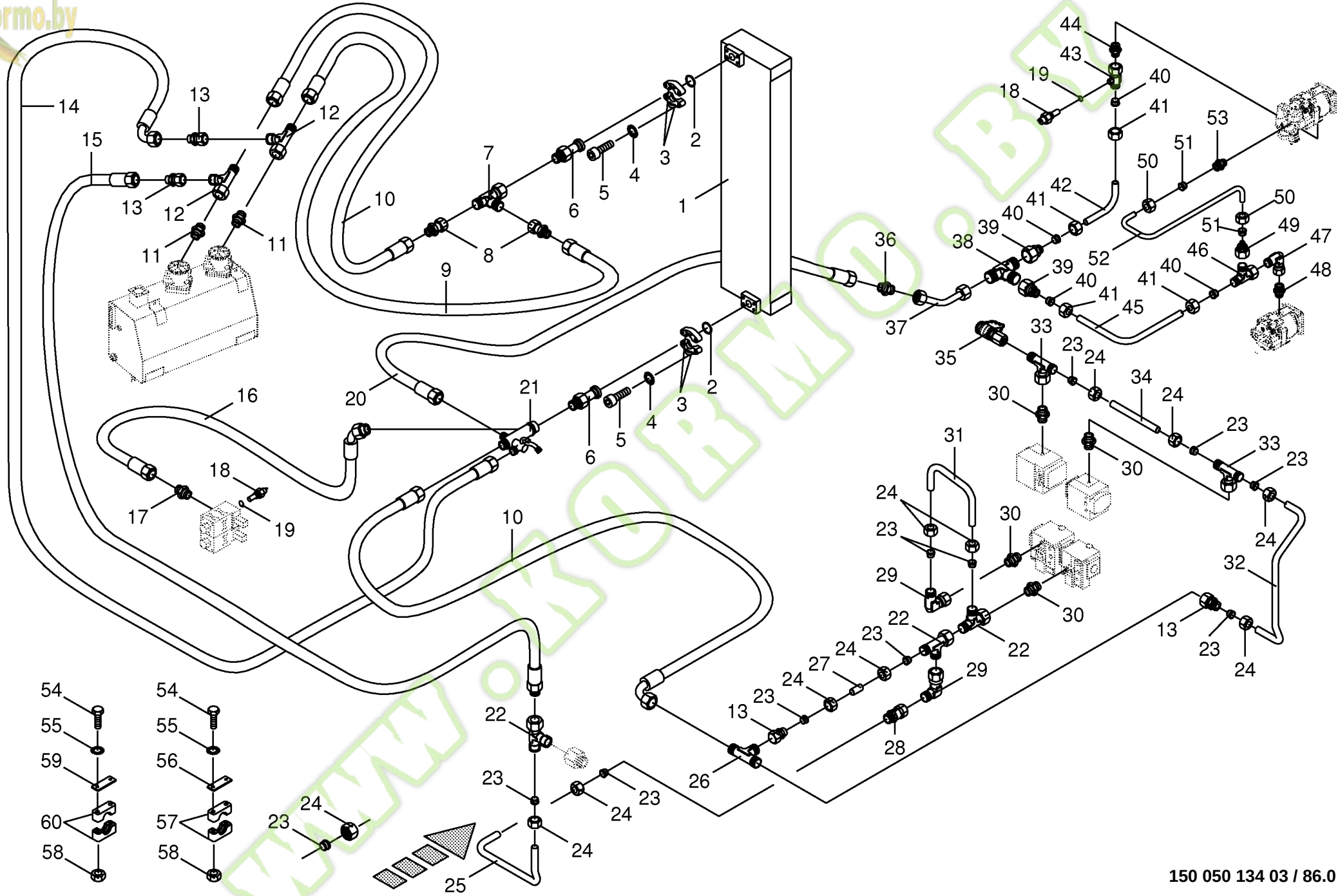

150 050 134 03 / 86.0

150 317 755 02

Kormo.by

Gehäuseleitungen / Ölkühler
Housing line / oil cooler
Ligne de bâti / refroidisseur d'huile

744526 - 748000

BIG x 650

150 050 134 03

150 317 755 2 **86.0**

Pos.	ID-Nr.	Benennung	Description	Description	Masch.-Nr-							Bemerkung/Remarks/Remarque
1	27 000 297 0	Ölkühler	Oil cooler	Refroidisseur d'huile		x						
2	00 937 647 0	O-Ring	O-ring	Joint torique		x						47,22 X 3,53
3	00 919 366 0	SAE-Flanschhälfte	SAE-flange section	Demi-bride SAE		x						
4	00 909 911 0	Sperrkantscheibe	Detent edged washer	Disque à bord d'arrêt		x						SKZ 12
5	00 903 059 1	Zylinderschraube	Allen screw	Vis tête cylindrique		x						M 12 X 35
6	27 000 458 0	SAE-Flanschadapter	SAE-flange adapter	Adapteur à bride SAE		x						
7	00 919 922 0	L-Stutzen	Adjustable L connection	Raccord L réglable		x						L 42
8	00 919 926 0	Reduzier-Verschraubung	Reducer fitting	Réduction		x						M 52 X 2 / M 45 X 2
9	27 000 465 0	Hochdruckschlauchleitung	High pressure hose line	Conduite de tuyau haute pression		x						Lg.= 1550
10	00 919 931 1	Hochdruckschlauchleitung	High pressure hose line	Conduite de tuyau haute pression		x						Lg.= 1700
11	00 920 820 1	Einschraubstutzen	Male connector	Raccord filet		x						M 45 X 2 / R 1 1/4"
12	00 920 828 0	L-Stutzen	Adjustable L connection	Raccord L réglable		x						L 35
13	00 919 660 0	Reduzier-Verschraubung	Reducer fitting	Réduction		x						KOR 35 / 28 - PL
14	27 000 466 0	Hochdruckschlauchleitung	High pressure hose line	Conduite de tuyau haute pression		x						Lg.= 2550
15	00 919 932 0	Hochdruckschlauchleitung	High pressure hose line	Conduite de tuyau haute pression		x						Lg.= 1900
16	27 000 467 0	Hochdruckschlauchleitung	High pressure hose line	Conduite de tuyau haute pression		x						Lg.= 820
17	00 919 910 0	Einschraubstutzen	Male connector	Raccord filet		x						M 36 X 2 / M 33 X 2
18	00 303 450 0	Temperaturschalter	Temperature switch	Interrupteur thermostatique		x						95° C
19	00 937 717 1	Dichtring	Gasket ring	Bague d'étanchéité		x						A 14 X 20 X 1,5
20	27 000 157 0	Hochdruckschlauchleitung	High pressure hose line	Conduite de tuyau haute pression		x						Lg.= 2000
21	00 360 121 0	Sammler -Kühler	Collector -radiator	Collecteur -radiateur		x						
22	00 920 827 0	L-Stutzen	Adjustable L connection	Raccord L réglable		x						L 28
23	00 919 749 0	Schneidring	Cutting ring	Baque coupante		x						L 28
24	00 920 805 0	Überwurfmutter	Nozzle disc cap	Écrou de buse-pastille		x						AL 28
25	00 228 708 0	Hydraulikleitung	Hydraulic line	Ligne hydraulique		x						28 X 1,5
26	00 919 018 0	T-Verbindungsstutzen	T-connector	T-raccord		x						L 35
27	00 228 709 0	Hydraulikleitung	Hydraulic line	Ligne hydraulique		x						28 X 1,5
28	00 229 711 1	Rückschlagventil	Non-return valve	Clapet anti-retour		x						1,5 Bar
29	00 920 822 0	Stutzen	Lug	Tubulure		x						L 28
30	00 920 893 1	Einschraubstutzen	Male connector	Raccord filet		x						M 36 X 2 / 1 1/16" UNF
31	00 228 707 0	Hydraulikleitung	Hydraulic line	Ligne hydraulique		x						28 X 1,5
32	00 228 710 0	Hydraulikleitung	Hydraulic line	Ligne hydraulique		x						28 X 1,5
33	00 919 911 0	T-Stutzen	T connector	Raccord T réglable		x						L 28
34	00 228 729 0	Hydraulikleitung	Hydraulic line	Ligne hydraulique		x						28 X 1,5
35	00 919 697 0	Mini-Messanschluss	Connector f.mini-test equipm.	Raccord instr.mesureur mini		x						M 16 X 2
36	00 919 921 0	Verbindungsstutzen	Connector	Raccord		x						L 28
37	20 020 582 0	Hydraulikleitung -inkl. Überwurfmutter, Schneidring	Hydraulic line -incl. nozzle disc cap, cutting ring	Ligne hydraulique -incl. écrou de buse-pastille, baque coupante		x						28 X 1,5

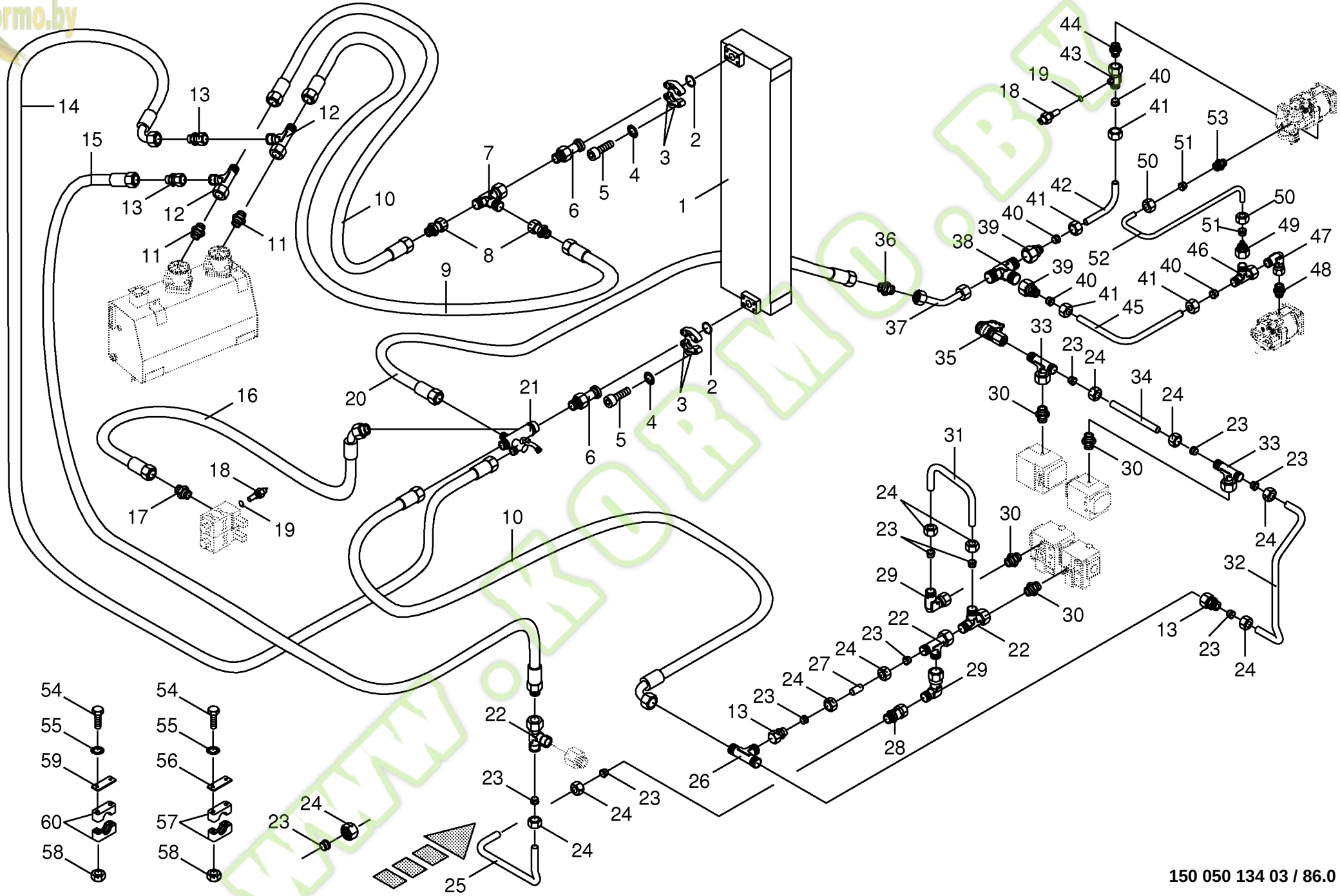

150 050 134 03 / 86.0

150 317 755 02

Kormo.by

Gehäuseleitungen / Ölkühler
Housing line / oil cooler
Ligne de bâti / refroidisseur d'huile

744526 - 748000

BIG x 650

150 050 134 03

150 317 755 2 **86.0**

Pos.	ID-Nr.	Benennung	Description	Description	Masch.-Nr-							Bemerkung/Remarks/Remarque
38	00 919 908 0	T-Verbindungsstutzen	T-connector	T-raccord		x						L 28
39	00 919 659 0	Reduzier-Verschraubung	Reducer fitting	Réduction		x						KOR 28 / 18 - PL
40	00 921 183 1	Schneidring	Cutting ring	Baque coupante		x						L 18
41	00 921 182 0	Überwurfmutter	Nozzle disc cap	Écrou de buse-pastille		x						AL 18
42	00 228 732 1	Hydraulikleitung	Hydraulic line	Ligne hydraulique		x						18 X 1,5
43	00 919 667 0	T-Übergangsstück	T-connection element	Connecteur en T		x						M 14 X 1,5
44	00 919 919 1	Einschraubstutzen	Male connector	Raccord filet		x						M 26 X 1,5 X 1 1/16" UN
45	00 228 733 1	Hydraulikleitung	Hydraulic line	Ligne hydraulique		x						18 X 1,5
46	00 921 238 0	L-Stutzen	Adjustable L connection	Raccord L réglable		x						L 18
47	00 921 173 0	Winkelstutzen	Angle lug	Jarret tubulure		x						L 18
48	00 919 935 1	Einschraubstutzen	Male connector	Raccord filet		x						M 26 X 1,5 / 7/8" UNF
49	00 919 960 0	Reduzier-Verschraubung	Reducer fitting	Réduction		x						M 26 X 1,5 / 14 X 1,5
50	00 919 962 0	Überwurfmutter	Nozzle disc cap	Écrou de buse-pastille		x						AL 8
51	00 919 961 0	Schneidring	Cutting ring	Baque coupante		x						L8
52	00 219 161 0	Hydraulikleitung	Hydraulic line	Ligne hydraulique		x						8 X 1,5
53	00 919 959 0	Einschraubstutzen	Male connector	Raccord filet		x						L 8 F 7/16"
54	00 900 287 1	6kt-Schraube	Hex head bolt	Boulon tête hex		x						M 10 X 70
	00 900 347 0	6kt-Schraube	Hex head bolt	Boulon tête hex		x						M 10 X 190
55	00 909 909 1	Sperrkantscheibe	Detent edged washer	Disque à bord d'arrêt		x						SKM 10
56	00 925 125 1	Deckplatte	Cover plate	Plaque de recouvrement		x						
57	00 925 150 1	Rohrschelle -2 Hälften	Tube clamp -2 halves	Bride -2 moitiés		x						Bo.= 35
58	00 908 212 0	6kt-Mutter	Hex nut	Écrou hex		x						M 10
59	00 925 130 0	Deckplatte	Cover plate	Plaque de recouvrement		x						
60	00 925 104 1	Rohrschelle -2 Hälften	Tube clamp -2 halves	Bride -2 moitiés		x						Bo.= 28

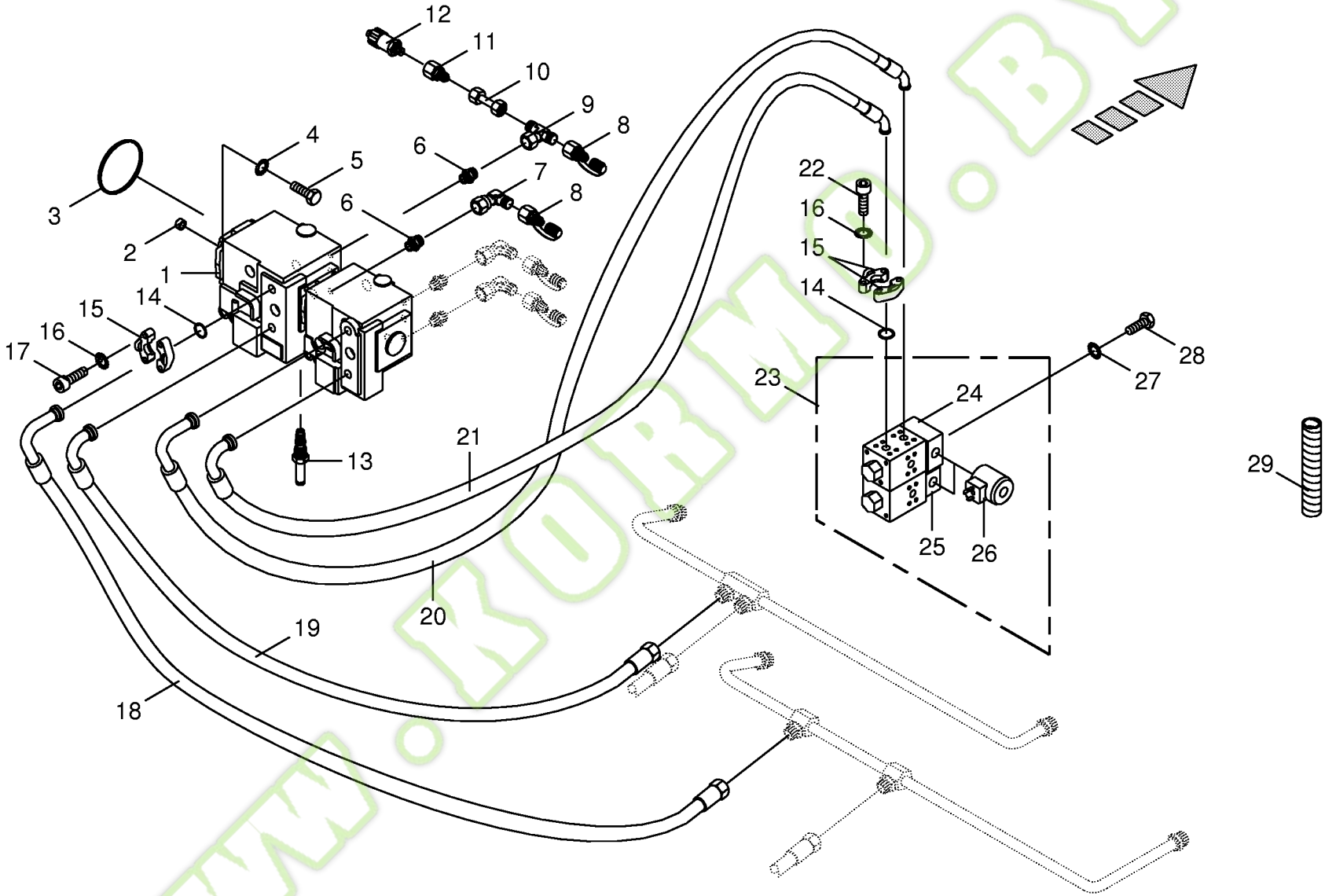

150 050 134 03 / 87.0

150 317 759 01

Kormo.by

Fahrantrieb Pumpe
Traction drive pump
Entraînement de roulement pompe

744526 - 748000

BIG x 650

150 050 134 03

150 317 759 1 **87.0**

Pos.	ID-Nr.	Benennung	Description	Description	Masch.-Nr-							Bemerkung/Remarks/Remarque
1	00 233 060 0	Verstellpumpe	Variable displacement pump	Pompe à cylindrée variable		x						105/75 ccm
2	00 222 313 2	Hülse	Bushing	Douille		x						Rd. 30 X 10
3	00 937 584 0	O-Ring	O-ring	Joint torique		x						114,5 X 3
4	00 909 910 1	Sperrkantscheibe	Detent edged washer	Disque à bord d'arrêt		x						SKM 12
5	00 901 451 0	6kt-Schraube	Hex head bolt	Boulon tête hex		x						M 12 X 45
6	00 919 936 0	Einschraubstutzen	Male connector	Raccord filet		x						S 12 / 9/16" 18 UNF
7	00 920 825 0	Stutzen	Lug	Tubulure		x						S 12
8	00 919 937 0	Mini-Messanschluss	Connector f.mini-test equipm.	Raccord instr.mesureur mini		x						M 16 X 2
9	00 920 834 0	T-Stutzen	T connector	Raccord T réglable		x						S 12
10	00 919 312 1	Doppelnippel	Double nipple	Double raccord		x						S 12
11	00 919 311 0	Aufschraubverschraubung	Unscrewing connection	Fermeture de dévissage		x						S 12
12	00 302 473 1	Drucksensor	Pressure sensor	Senseur de pression		x						0 - 500 Bar
	00 919 124 0	Dichtring für Drucksensoren	Gasket ring	Joint		x						
13	00 919 221 0	Druckbegrenzungsventil - optional	Pressure control valve - optional	Limitateur de pression - optionnel		x						
14	00 937 558 0	O-Ring	O-ring	Joint torique		x						32,92 X 3,53
15	00 920 861 1	SAE-Flanschhälfte -2 Hälften	SAE-flange section -2 halves	Demi-bride SAE -2 moitiés		x						1"
16	00 909 911 0	Sperrkantscheibe	Detent edged washer	Disque à bord d'arrêt		x						SKZ 12
17	00 900 312 0	Zylinderschraube	Allen screw	Vis tête cylindrique		x						7/16" X 1 3/4"
18	00 920 076 0	Hochdruckschlauchleitung	High pressure hose line	Conduite de tuyau haute pression		x						Lg.= 1920
19	00 920 049 0	Hochdruckschlauchleitung	High pressure hose line	Conduite de tuyau haute pression		x						Lg.= 1820
20	00 920 075 0	Hochdruckschlauchleitung	High pressure hose line	Conduite de tuyau haute pression		x						Lg.= 1680
21	00 920 073 0	Hochdruckschlauchleitung	High pressure hose line	Conduite de tuyau haute pression		x						Lg.= 1440
22	00 903 143 1	Zylinderschraube	Allen screw	Vis tête cylindrique		x						M 12 X 45 10.9
23	00 222 013 2	Hydraulik-Ventilblock	Hydraulik-ganged valve	Hydraulique-appareils accouplés		x						
	00 919 161 0	Dichtungssatz	Sealing set	Jeu de joints		x						
24	00 233 451 0	Kopf-Spülventil	Head rinse valve	Tête rincage valve		x						
25	00 919 074 0	Vorsteuerventil	pilot valve	clapet pilote		x						
26	00 938 728 0	Steuerhub Magnet	Magnetic steering hub	Electro-aimant de levage		x						12V
27	00 909 910 1	Sperrkantscheibe	Detent edged washer	Disque à bord d'arrêt		x						SKM 12
28	00 900 656 0	6kt-Schraube	Hex head bolt	Boulon tête hex		x						M 12 X 30
29	00 301 219 0	Spiralband -Id.-Nr.= 1m	Spiral strip -Id.-no.= 1m	Feuillards spiralé -Id.-no.= 1m		x						

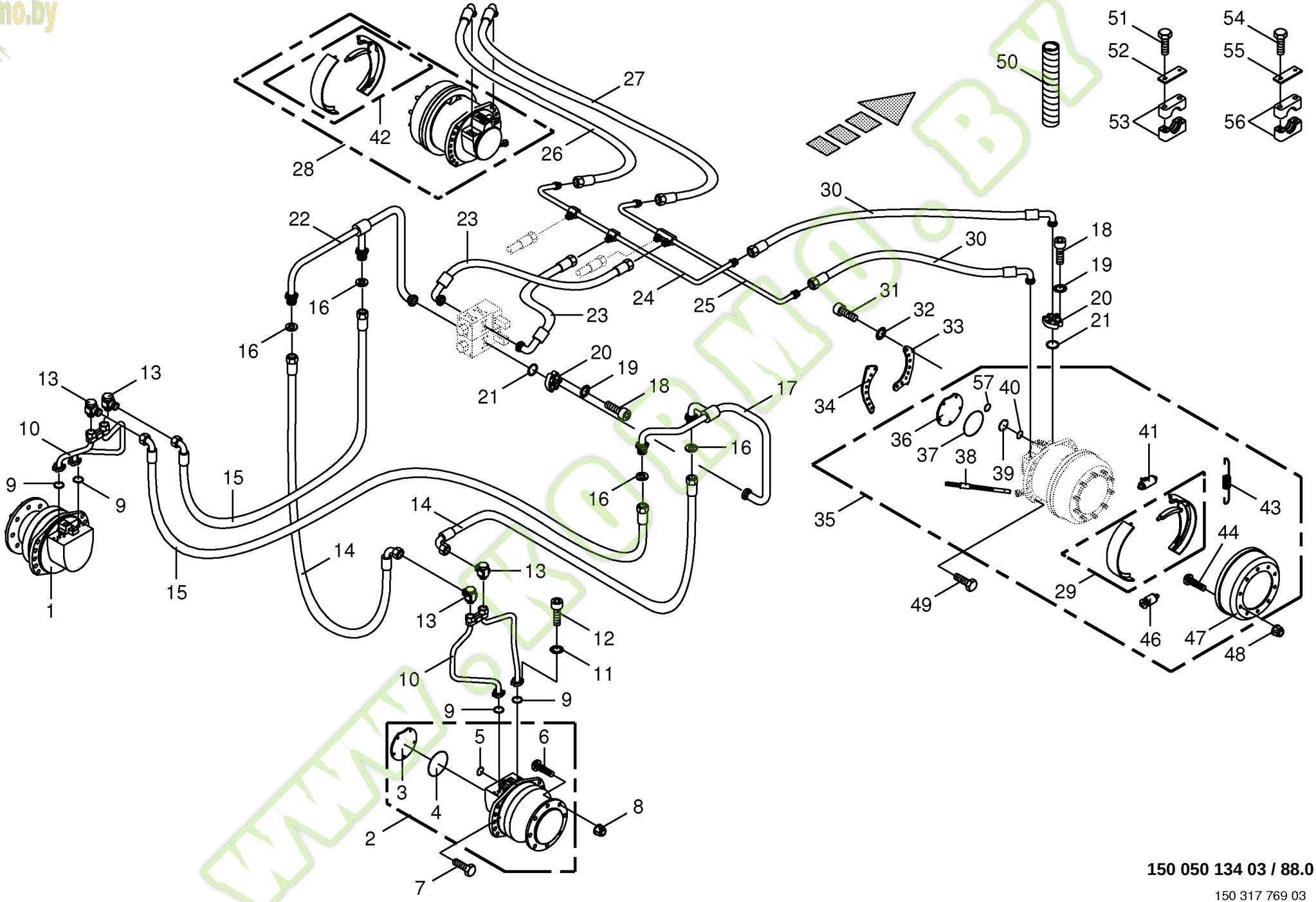

150 050 134 03 / 88.0

150 317 769 03

Kormo.by

Fahrantrieb Radmotoren
Traction drive wheel engine
Entraînement de roulement moteur de roue

744526 - 748000

BIG X 650

150 050 134 03

150 317 769 3 **88.0**

Pos.	ID-Nr.	Benennung	Description	Description	Masch.-Nr-							Bemerkung/Remarks/Remarque
1	00 219 155 0	Radmotor -links hinten	Wheel motor -back left	Moteur de roue -derrière en gauche		x						1048 ccm
2	00 219 154 0	Radmotor -rechts hinten	Wheel motor -back right	Moteur de roue -derrière à droite		x						1048 ccm
3	00 919 051 0	Abschlußdeckel	Cover	Couvercle		x						MS 11 / MS 18
4	00 937 573 0	O-Ring	O-ring	Joint torique		x						145,73 X 2,62
5	00 937 574 0	O-Ring	O-ring	Joint torique		x						37,82 X 1,78
6	00 919 119 0	Riffelbolzen	Wheel pin	Boulon de fix.de roue		x						M 20 X 1,5 X 60
7	00 900 380 1	6kt-Schraube	Hex head bolt	Boulon tête hex		x						M 20 X 60
8	00 910 227 0	Radmutter	Nut	Ecrou de roue		x						A 20 X 1,5
9	00 937 557 0	O-Ring	O-ring	Joint torique		x						25 X 3,53
10	00 222 016 4	Anschluss Radmotor -hinten	Connection wheelmotor -back	Connexion du motor de roue -derrière		x						
11	00 909 907 0	Sperrkantscheibe	Detent edged washer	Disque à bord d'arrêt		x						SKZ 10
12	00 903 109 0	Zylinderschraube	Allen screw	Vis tête cylindrique		x						M 10 X 35
13	00 222 017 0	Schwenkverschraubung	Hinged union	Raccord articulé		x						CES 20 M 36 / CES 20
14	00 920 011 1	Hochdruckschlauchleitung	High pressure hose line	Conduite de tuyau haute pression		x						Lg.= 1800
15	00 920 047 0	Hochdruckschlauchleitung	High pressure hose line	Conduite de tuyau haute pression		x						Lg.= 1420
16	00 228 692 0	Scheibe	Washer	Rondelle		x						2 X 60 X 37
17	00 219 152 0	Lötteil -Rücklauf/Hinterachse	Solder piece -Return/rear axle	Pièce soudée -Reflux/axe arrière		x						
18	00 903 143 1	Zylinderschraube	Allen screw	Vis tête cylindrique		x						M 12 X 45 10.9
19	00 909 911 0	Sperrkantscheibe	Detent edged washer	Disque à bord d'arrêt		x						SKZ 12
20	00 920 861 1	SAE-Flanschhälfte -2 Hälften	SAE-flange section -2 halves	Demi-bride SAE -2 moitiés		x						1"
21	00 937 558 0	O-Ring	O-ring	Joint torique		x						32,92 X 3,53
22	00 360 094 0	Lötteil -Vorlauf/Hinterachse	Solder piece -Flow/rear axle	Pièce soudée -Course de série/ axe arrière		x						
23	00 920 074 1	Hochdruckschlauchleitung	High pressure hose line	Conduite de tuyau haute pression		x						Lg.= 500
24	00 222 008 4	Verteiler -Rücklauf/ Vorderachse	Distributor -Return/front axle	Distributeur -Reflux/essieu avant		x						
25	00 222 007 3	Verteiler -Vorlauf/Vorderachse	Distributor -Flow/front axle	Distributeur -Course de série/ axe avant		x						
26	00 919 786 2	Hochdruckschlauchleitung	High pressure hose line	Conduite de tuyau haute pression		x						Lg.= 2400
27	00 919 780 2	Hochdruckschlauchleitung	High pressure hose line	Conduite de tuyau haute pression		x						Lg.= 2580
28	00 222 004 0	Radmotor -links vorne	Wheel motor -left front	Moteur de roue -devant en gauche		x						1500 ccm
29	27 000 929 0	Bremsbacken -rechts	Brake shoe -right	Machoire de frein -droite		x						
30	00 919 781 2	Hochdruckschlauchleitung	High pressure hose line	Conduite de tuyau haute pression		x						Lg.= 2130
31	00 903 340 1	Zylinderschraube	Allen screw	Vis tête cylindrique		x						M 8 X 45
32	00 910 033 0	Federring	Spring washer	Rondelle elastique		x						B 8
33	00 217 331 2	Schraubleiste	Screw-in slat	Aine de vis-dans		x						
34	00 217 332 2	Schraubleiste	Screw-in slat	Aine de vis-dans		x						

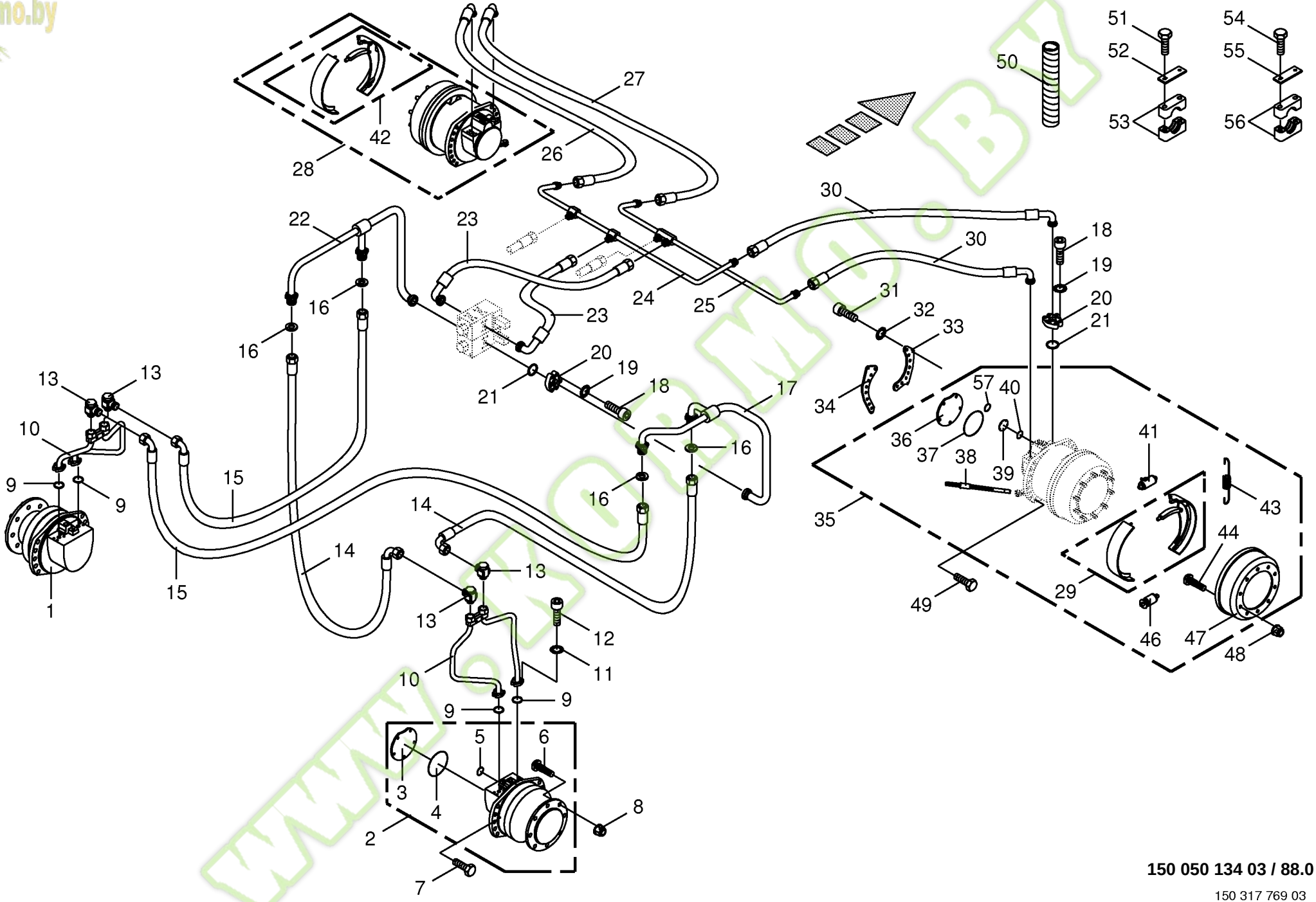

150 050 134 03 / 88.0

150 317 769 03

Kormo.by

Fahrantrieb Radmotoren
Traction drive wheel engine
Entraînement de roulement moteur de roue

744526 - 748000

BIG x 650

150 050 134 03

150 317 769 3 **88.0**

Pos.	ID-Nr.	Benennung	Description	Description	Masch.-Nr-							Bemerkung/Remarks/Remarque
35	00 222 003 0	Radmotor -rechts vorne	Wheel motor -right front	Moteur de roue -devant à droite		x						1500 ccm
36	00 919 055 0	Abschlußdeckel	Cover	Couvercle		x						
37	00 937 630 0	O-Ring	O-ring	Joint torique		x						183,74 X 3,53
38	00 919 059 0	Bremsseil	Brake cable	Câble de frein		x						Ms 50/18
39	00 919 091 0	Deckel für Schaltkolben	Lid for operating piston	Couvercle pour le piston moteu		x						
40	00 937 631 0	O-Ring	O-ring	Joint torique		x						40,94 X 2,62
41	00 919 058 0	Radzylinder	Wheel brake cylinder	Cylindre de frein de roue		x						Ms 18 / 50
42	27 000 971 0	Bremsbacken -links	Brake shoe -left	Machoire de frein -gauche		x						
43	00 919 061 0	Federnsatz	Spring set	Ensemble de ressort		x						Ms 50/18
44	00 919 118 0	Riffelbolzen	Wheel pin	Boulon de fix.de roue		x						M 22 X 1,5 X 80
46	00 940 543 0	Autom. Nachsteller	Autom. adjuster	Ajusteur autom.		x						
47	00 919 060 0	Bremstrommel -10 Loch	Brake drum -10 hole	Moyeu tambour -10 trou		x						MS 50/18
48	00 910 224 0	Radmutter	Nut	Ecrou de roue		x						A 22 x 1,5
49	00 900 311 0	6kt-Schraube	Hex head bolt	Boulon tête hex		x						M 22 X 75
50	00 940 478 0	Spiralband -Id.-Nr.= 1m	Spiral strip -Id.-no.= 1m	Feuillards spiralé -Id.-no.= 1m		x						
51	00 901 435 0	6kt-Schraube	Hex head bolt	Boulon tête hex		x						M 10 X 60
52	00 925 130 0	Deckplatte	Cover plate	Plaque de recouvrement		x						
53	00 925 152 2	Rohrschelle -2 Hälften	Tube clamp -2 halves	Bride -2 moitiés		x						Bo.= 30
54	00 901 436 0	6kt-Schraube	Hex head bolt	Boulon tête hex		x						M 10 X 65
	00 901 160 0	6kt-Schraube	Hex head bolt	Boulon tête hex		x						M 10 X 150
55	00 925 125 1	Deckplatte	Cover plate	Plaque de recouvrement		x						
56	00 925 153 1	Rohrschelle -2 Hälften	Tube clamp -2 halves	Bride -2 moitiés		x						Bo.= 40
57	90 000 226 0	O-Ring	O-ring	Joint torique		x						48,9 X 2,62

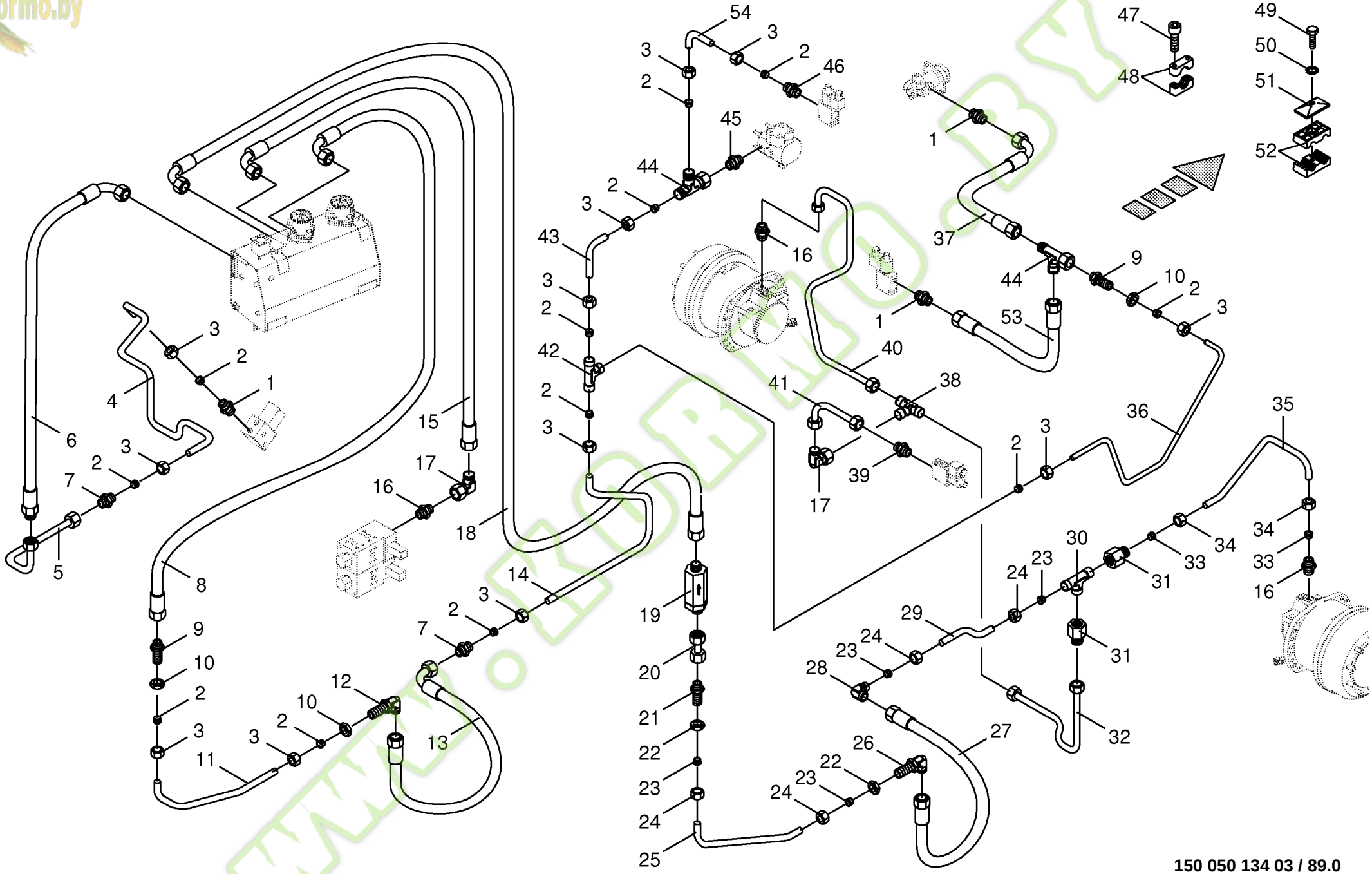

150 050 134 03 / 89.0

150 317 798 03

Kormo.by

Leckölleitungen / Rücklaufleitungen - vorne
Oil leckage pipes / return pipes - front
Lignes de fuite huile / lignes de reflux - avant

744526 - 748000

BIG X 650

150 050 134 03

150 317 798 3 **89.0**

Pos.	ID-Nr.	Benennung	Description	Description	Masch.-Nr-							Bemerkung/Remarks/Remarque
1	00 921 060 2	Einschraubstutzen	Male connector	Raccord filet		x						L 12 MB
2	00 921 046 1	Schneidring	Cutting ring	Baque coupante		x						L 12
3	00 921 206 0	Überwurfmutter	Nozzle disc cap	Écrou de buse-pastille		x						AL 12
4	00 360 071 0	Hydraulikleitung	Hydraulic line	Ligne hydraulique		x						12 X 1,5
5	00 219 194 1	Hydraulikleitung -inkl. Überwurfmutter, Schneidring	Hydraulic line -incl. nozzle disc cap, cutting ring	Ligne hydraulique -incl. écrou de buse-pastille, baque coupante		x						12 X 1,5
6	00 921 003 1	Hochdruckschlauchleitung	High pressure hose line	Conduite de tuyau haute pression		x						Lg.= 620
7	00 921 054 1	Verbindungsstutzen	Connector	Raccord		x						M 18 X 1,5
8	00 921 257 0	Hochdruckschlauchleitung	High pressure hose line	Conduite de tuyau haute pression		x						Lg.= 1200
9	00 921 087 1	Gerade-Schottstutzen	Straight 2-way connector	Coupleur droit deux raccords		x						M 18 X 1,5
10	00 908 524 2	6kt-Mutter -niedrige Form	Hex nut -low form	Écrou hex -forme basse		x						M 18 X 1,5
11	00 360 014 0	Hydraulikleitung	Hydraulic line	Ligne hydraulique		x						12 X 1,5
12	00 921 089 1	Winkel-Schottstutzen	Connector	Coude		x						L 12
13	00 921 004 1	Hochdruckschlauchleitung	High pressure hose line	Conduite de tuyau haute pression		x						Lg.= 1600
14	00 360 015 0	Hydraulikleitung	Hydraulic line	Ligne hydraulique		x						12 X 1,5
15	00 921 550 0	Hochdruckschlauchleitung	High pressure hose line	Conduite de tuyau haute pression		x						Lg.= 2600
16	00 920 911 1	Einschraubstutzen	Male connector	Raccord filet		x						L 15
17	00 921 065 1	Winkelstutzen	Angle lug	Jarret tubulure		x						L 15
18	00 921 549 0	Hochdruckschlauchleitung	High pressure hose line	Conduite de tuyau haute pression		x						Lg.= 1300
19	00 919 170 0	Hochdruckfilter	High pressure filter	Filtre haute pression		x						M 26 X 1,5
20	00 230 747 0	Doppelnippel	Double nipple	Double raccord		x						L 18
21	00 921 251 0	Gerade-Schottstutzen	Straight 2-way connector	Coupleur droit deux raccords		x						L 18
22	00 921 095 1	6kt-Mutter	Hex nut	Écrou hex		x						M 26 X 1,5
23	00 921 183 1	Schneidring	Cutting ring	Baque coupante		x						L 18
24	00 921 182 0	Überwurfmutter	Nozzle disc cap	Écrou de buse-pastille		x						AL 18
25	00 219 195 0	Hydraulikleitung	Hydraulic line	Ligne hydraulique		x						18 X 1,5
26	00 921 119 1	Winkel-Schottstutzen	Connector	Coude		x						L 18
27	00 920 980 1	Hochdruckschlauchleitung	High pressure hose line	Conduite de tuyau haute pression		x						Lg.= 1600
28	00 921 172 0	Winkel-Verbindungsstutzen	Elbow union	Raccord coude		x						L 18
29	00 219 190 0	Hydraulikleitung	Hydraulic line	Ligne hydraulique		x						18 X 1,5
30	00 921 175 0	T-Verbindungsstutzen	T-connector	T-raccord		x						L 18
31	00 921 184 0	Reduzier-Verschraubung	Reducer fitting	Réduction		x						KOR 18/15-PL
32	00 219 138 0	Hydraulikleitung -inkl. Überwurfmutter, Schneidring	Hydraulic line -incl. nozzle disc cap, cutting ring	Ligne hydraulique -incl. écrou de buse-pastille, baque coupante		x						15 X 1,5
33	00 921 047 1	Schneidring	Cutting ring	Baque coupante		x						L 15
34	00 921 043 0	Überwurfmutter	Nozzle disc cap	Écrou de buse-pastille		x						AL 15
35	00 219 189 0	Hydraulikleitung	Hydraulic line	Ligne hydraulique		x						15 X 1,5
36	00 360 017 0	Hydraulikleitung	Hydraulic line	Ligne hydraulique		x						12 X 1,5

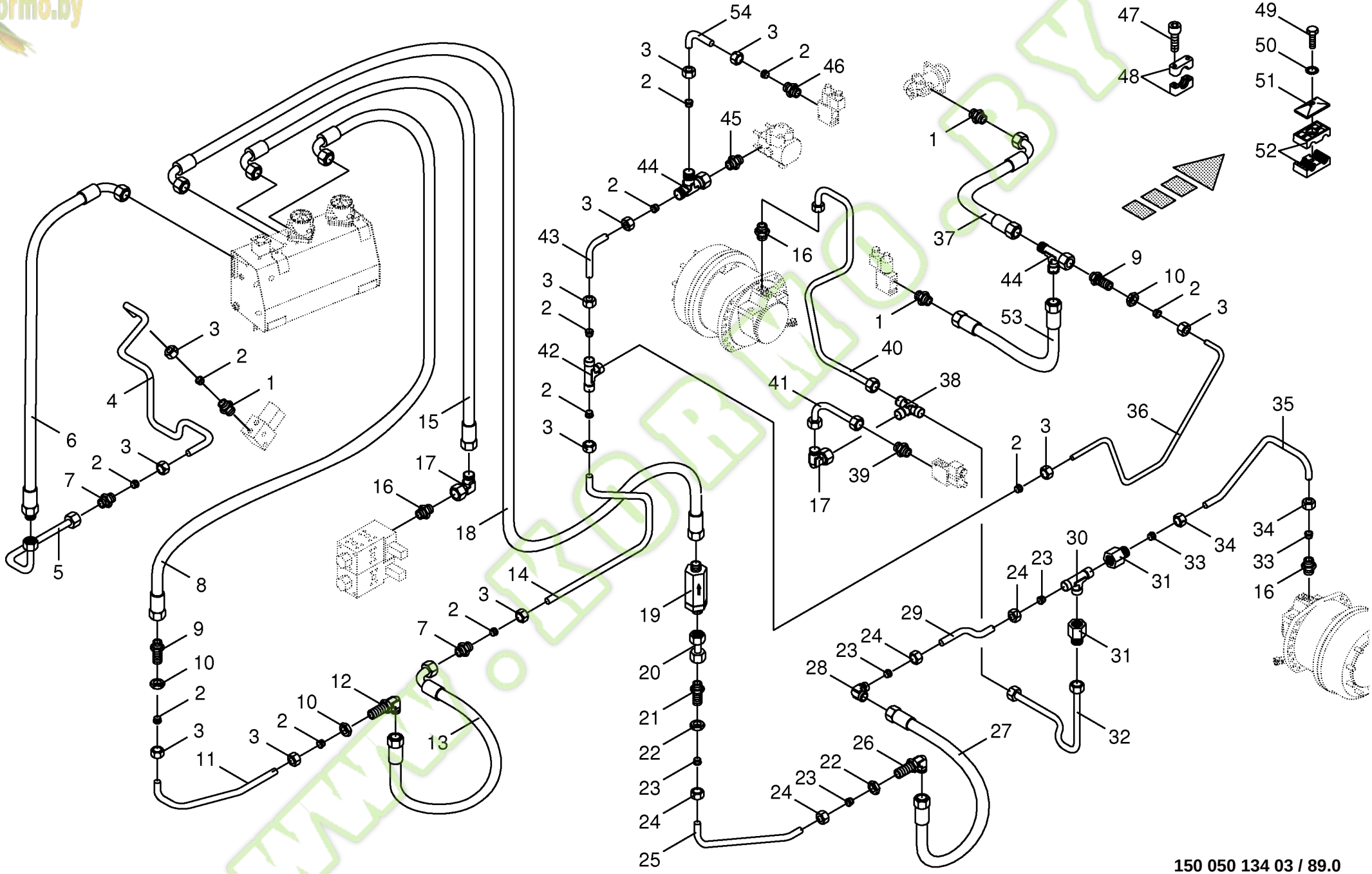

150 050 134 03 / 89.0

150 317 798 03

Kormo.by

Leckölleitungen / Rücklaufleitungen - vorne
Oil leckage pipes / return pipes - front
Lignes de fuite huile / lignes de reflux - avant

744526 - 748000

BIG X 650

150 050 134 03

150 317 798 3 **89.0**

Pos.	ID-Nr.	Benennung	Description	Description	Masch.-Nr-							Bemerkung/Remarks/Remarque
37	00 921 258 1	Hochdruckschlauchleitung	High pressure hose line	Conduite de tuyau haute pression		x						Lg.= 670
38	00 921 073 1	T-Verbindungsstutzen	T-connector	T-raccord		x						L 15
39	00 919 761 1	Einschraubstutzen	Male connector	Raccord filet		x						L 15 - R 3/8"
40	00 219 137 0	Hydraulikleitung -inkl.	Hydraulic line -incl. nozzle disc	Ligne hydraulique -incl. écrou de		x						15 X 1,5
		Überwurfmutter, Schneidring	cap, cutting ring	buse-pastille, baque coupante								
41	00 219 139 0	Hydraulikleitung -inkl.	Hydraulic line -incl. nozzle disc	Ligne hydraulique -incl. écrou de		x						15 X 1,5
		Überwurfmutter, Schneidring	cap, cutting ring	buse-pastille, baque coupante								
42	00 921 071 1	T-Stutzen	T connector	Raccord T réglable		x						L 12
43	00 360 006 0	Hydraulikleitung	Hydraulic line	Ligne hydraulique		x						12 X 1,5
44	00 921 079 1	L-Stutzen	Adjustable L connection	Raccord L réglable		x						L 12
45	00 920 901 1	Einschraubstutzen	Male connector	Raccord filet		x						M 18 X 1,5
46	00 919 918 1	Einschraubstutzen	Male connector	Raccord filet		x						M 18 X 1,5 / E R3/8"
47	00 903 045 1	Zylinderschraube	Allen screw	Vis tête cylindrique		x						M 6 X 20
48	00 925 107 1	Rohrschelle -2 Hälften	Tube clamp -2 halves	Bride -2 moitiés		x						Bo.= 12
49	00 901 048 1	6kt-Schraube	Hex head bolt	Boulon tête hex		x						M 8 X 65
	00 901 042 1	6kt-Schraube	Hex head bolt	Boulon tête hex		x						M 8 X 35
50	00 909 908 1	Sperrkantscheibe	Detent edged washer	Disque à bord d'arrêt		x						SKM 8
51	00 925 134 0	Deckplatte	Cover plate	Plaque de recouvrement		x						
52	00 925 105 0	Rohrschelle -2 Hälften	Tube clamp -2 halves	Bride -2 moitiés		x						Bo.= 12/12
	00 925 146 0	Rohrschelle -2 Hälften	Tube clamp -2 halves	Bride -2 moitiés		x						Bo.= 15/12
53	27 000 742 0	Hochdruckschlauchleitung	High pressure hose line	Conduite de tuyau haute pression		x						Lg.= 850
54	00 360 005 1	Hydraulikleitung	Hydraulic line	Ligne hydraulique		x						12 X 1,5

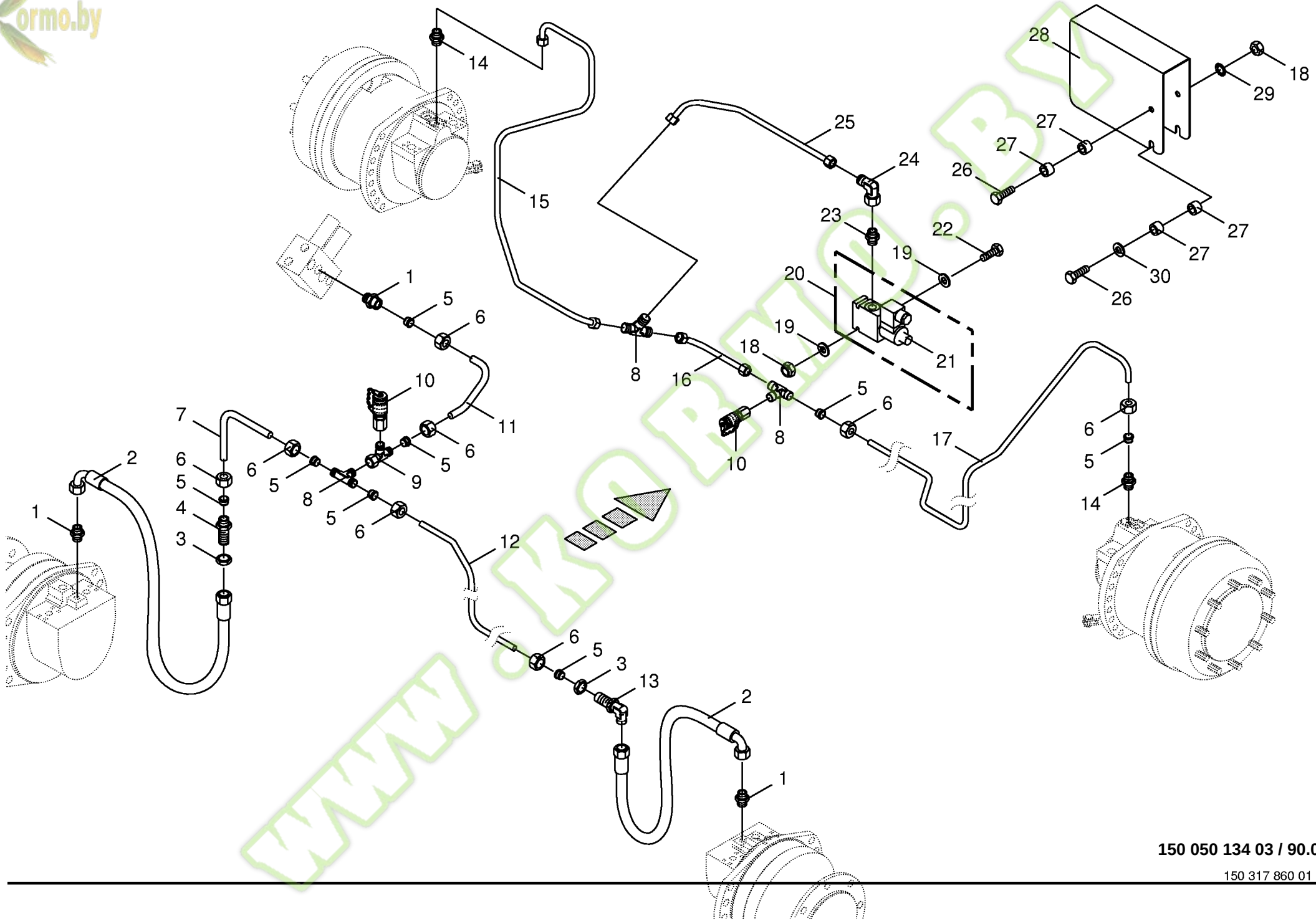

150 050 134 03 / 90.0

150 317 860 01

Kormo.by

Hydraulik - Stufenumschaltung
Hydraulics - speed range shifting
Système hydraulique - chagem. gamme vitesse

744526 - 748000

BIG X 650

150 050 134 03

150 317 860 1 **90.0**

Pos.	ID-Nr.	Benennung	Description	Description	Masch.-Nr-							Bemerkung/Remarks/Remarque
1	00 921 060 2	Einschraubstutzen	Male connector	Raccord filet		x						L 12 MB
2	00 921 257 0	Hochdruckschlauchleitung	High pressure hose line	Conduite de tuyau haute pression		x						Lg.= 1200
3	00 908 524 2	6kt-Mutter -niedrige Form	Hex nut -low form	Écrou hex -forme basse		x						M 18 X 1,5
4	00 921 087 1	Gerade-Schottstutzen	Straight 2-way connector	Coupleur droit deux raccords		x						M 18 X 1,5
5	00 921 046 1	Schneidring	Cutting ring	Baque coupante		x						L 12
6	00 921 206 0	Überwurfmutter	Nozzle disc cap	Écrou de buse-pastille		x						AL 12
7	00 219 178 0	Hydraulikleitung	Hydraulic line	Ligne hydraulique		x						12 X 1,5
8	00 921 071 1	T-Stutzen	T connector	Raccord T réglable		x						L 12
9	00 921 079 1	L-Stutzen	Adjustable L connection	Raccord L réglable		x						L 12
10	00 920 868 0	Mini-Messanschluss	Connector f.mini-test equipm.	Raccord instr.mesureur mini		x						M 16 X 2 / M 18 X 1,5
11	00 219 176 0	Hydraulikleitung	Hydraulic line	Ligne hydraulique		x						12 X 1,5
12	00 228 750 0	Hydraulikleitung	Hydraulic line	Ligne hydraulique		x						12 X 1,5
13	00 921 089 1	Winkel-Schottstutzen	Connector	Coude		x						L 12
14	00 920 901 1	Einschraubstutzen	Male connector	Raccord filet		x						M 18 X 1,5
15	00 219 136 0	Hydraulikleitung -inkl. Überwurfmutter, Schneidring	Hydraulic line -incl. nozzle disc cap, cutting ring	Ligne hydraulique -incl. écrou de buse-pastille, baque coupante		x						12 X 1,5
16	00 228 680 1	Hydraulikleitung -inkl. Überwurfmutter, Schneidring	Hydraulic line -incl. nozzle disc cap, cutting ring	Ligne hydraulique -incl. écrou de buse-pastille, baque coupante		x						12 X 1,5
17	00 219 174 0	Hydraulikleitung -inkl. Überwurfmutter, Schneidring	Hydraulic line -incl. nozzle disc cap, cutting ring	Ligne hydraulique -incl. écrou de buse-pastille, baque coupante		x						12 X 1,5
18	00 908 704 1	Sicherungsmutter	Locknut	Écrou hex		x						M 6
19	00 910 411 1	Scheibe	Washer	Rondelle		x						6,4 X 12,5 X 1,6
20	00 919 034 0	3/2-Wegeventilblock	3/2-Diverter vave bloc	3/2-Bloc valves multi-voies		x						12V
21	00 919 028 0	3/2-Wegeventil	3/2-Directional-control valve	3/2-Distributeur		x						12V
	00 919 070 0	Magnetspule	Solenoid coil	Bobine d'electro-aimant		x						12 V
22	00 901 411 1	6kt-Schraube	Hex head bolt	Boulon tête hex		x						M 6 X 45
23	00 919 918 1	Einschraubstutzen	Male connector	Raccord filet		x						M 18 X 1,5 / E R3/8"
24	00 921 067 1	Winkelstutzen	Angle lug	Jarret tubulure		x						M 18 X 1,5
25	00 360 190 0	Hydraulikleitung -inkl. Überwurfmutter, Schneidring	Hydraulic line -incl. nozzle disc cap, cutting ring	Ligne hydraulique -incl. écrou de buse-pastille, baque coupante		x						12 X 1,5
26	00 901 034 2	6kt-Schraube	Hex head bolt	Boulon tête hex		x						M 6 X 60
27	00 276 202 1	Distanzrohr	Spacer tube	Tube d'entretoisement		x						8,8 X 13,5 X 7
28	00 360 197 0	Schutzblech	Guard plate	Garde-boue		x						
29	00 909 906 1	Sperrkantscheibe	Detent edged washer	Disque à bord d'arrêt		x						SKM 6
30	00 910 413 0	Scheibe	Washer	Rondelle		x						8,4 X 17 X 1,6

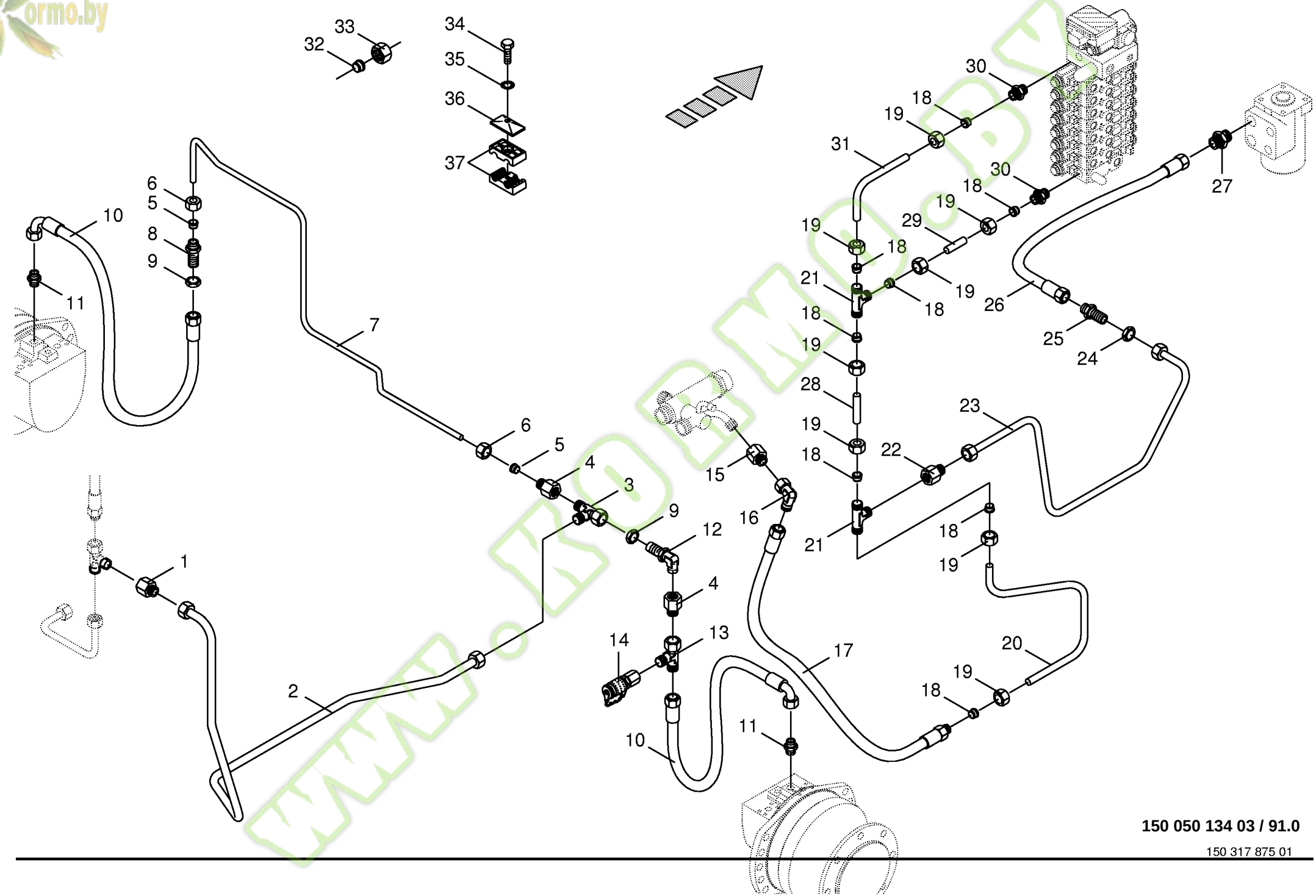

150 050 134 03 / 91.0

150 317 875 01

Kormo.by

Leckölleitungen / Rücklaufleitungen - hinten
Oil leckage pipes / return pipes - back
Lignes de fuite huile / lignes de reflux - arrière

744526 - 748000

BIG X 650

150 050 134 03

150 317 875 1 **91.0**

Pos.	ID-Nr.	Benennung	Description	Description	Masch.-Nr-							Bemerkung/Remarks/Remarque
1	00 919 010 0	Reduzier-Verschraubung	Reducer fitting	Réduction		x						KOR 28/15-L
2	00 219 193 2	Hydraulikleitung -inkl. Überwurfmutter, Schneidring	Hydraulic line -incl. nozzle disc cap, cutting ring	Ligne hydraulique -incl. écrou de buse-pastille, baque coupante		x						15 X 1,5
3	00 921 075 0	L-Stutzen	Adjustable L connection	Raccord L réglable		x						L 15
4	00 921 160 1	Reduzier-Verschraubung	Reducer fitting	Réduction		x						KOR 15 / 12 - PL
5	00 921 046 1	Schneidring	Cutting ring	Baque coupante		x						L 12
6	00 921 206 0	Überwurfmutter	Nozzle disc cap	Écrou de buse-pastille		x						AL 12
7	00 360 074 0	Hydraulikleitung	Hydraulic line	Ligne hydraulique		x						12 X 1,5
8	00 921 087 1	Gerade-Schottstutzen	Straight 2-way connector	Coupleur droit deux raccords		x						M 18 X 1,5
9	00 908 524 2	6kt-Mutter -niedrige Form	Hex nut -low form	Écrou hex -forme basse		x						M 18 X 1,5
10	00 921 257 0	Hochdruckschlauchleitung	High pressure hose line	Conduite de tuyau haute pression		x						Lg.= 1200
11	00 919 785 1	Einschraubstutzen	Male connector	Raccord filet		x						M 22 X 1,5 / M 18 X 1,5
12	00 921 112 1	Winkel-Schottstutzen	Connector	Coude		x						L 15
13	00 921 079 1	L-Stutzen	Adjustable L connection	Raccord L réglable		x						L 12
14	00 920 868 0	Mini-Messanschluss	Connector f.mini-test equipm.	Raccord instr.mesureur mini		x						M 16 X 2 / M 18 X 1,5
15	00 919 659 0	Reduzier-Verschraubung	Reducer fitting	Réduction		x						KOR 28 / 18 - PL
16	00 921 173 0	Winkelstutzen	Angle lug	Jarret tubulure		x						L 18
17	00 921 009 1	Hochdruckschlauchleitung	High pressure hose line	Conduite de tuyau haute pression		x						Lg.= 1000
18	00 921 183 1	Schneidring	Cutting ring	Baque coupante		x						L 18
19	00 921 182 0	Überwurfmutter	Nozzle disc cap	Écrou de buse-pastille		x						AL 18
20	00 360 025 0	Hydraulikleitung	Hydraulic line	Ligne hydraulique		x						18 X 1,5
21	00 921 175 0	T-Verbindungsstutzen	T-connector	T-raccord		x						L 18
22	00 921 184 0	Reduzier-Verschraubung	Reducer fitting	Réduction		x						KOR 18/15-PL
23	00 219 199 0	Hydraulikleitung -inkl. Überwurfmutter, Schneidring	Hydraulic line -incl. nozzle disc cap, cutting ring	Ligne hydraulique -incl. écrou de buse-pastille, baque coupante		x						15 X 1,5
24	00 921 074 1	6kt-Mutter -niedrige Form	Hex nut -low form	Écrou hex -forme basse		x						M 22 X 1,5
25	00 921 250 0	Gerade-Schottstutzen	Straight 2-way connector	Coupleur droit deux raccords		x						M 22 X 1,5
26	00 921 035 2	Hochdruckschlauchleitung	High pressure hose line	Conduite de tuyau haute pression		x						Lg. = 1100
27	00 921 062 2	Einschraubstutzen	Male connector	Raccord filet		x						L 15 E R 1/2"
28	00 360 002 0	Hydraulikleitung	Hydraulic line	Ligne hydraulique		x						18 X 1,5
29	00 360 001 0	Hydraulikleitung	Hydraulic line	Ligne hydraulique		x						18 X 1,5
30	00 921 174 1	Einschraubstutzen	Male connector	Raccord filet		x						L 18 MB
31	00 360 000 0	Hydraulikleitung	Hydraulic line	Ligne hydraulique		x						18 X 1,5
32	00 921 047 1	Schneidring	Cutting ring	Baque coupante		x						L 15
33	00 921 043 0	Überwurfmutter	Nozzle disc cap	Écrou de buse-pastille		x						AL 15
34	00 901 042 1	6kt-Schraube	Hex head bolt	Boulon tête hex		x						M 8 X 35
	00 901 046 1	6kt-Schraube	Hex head bolt	Boulon tête hex		x						M 8 X 55
35	00 909 908 1	Sperrkantscheibe	Detent edged washer	Disque à bord d'arrêt		x						SKM 8

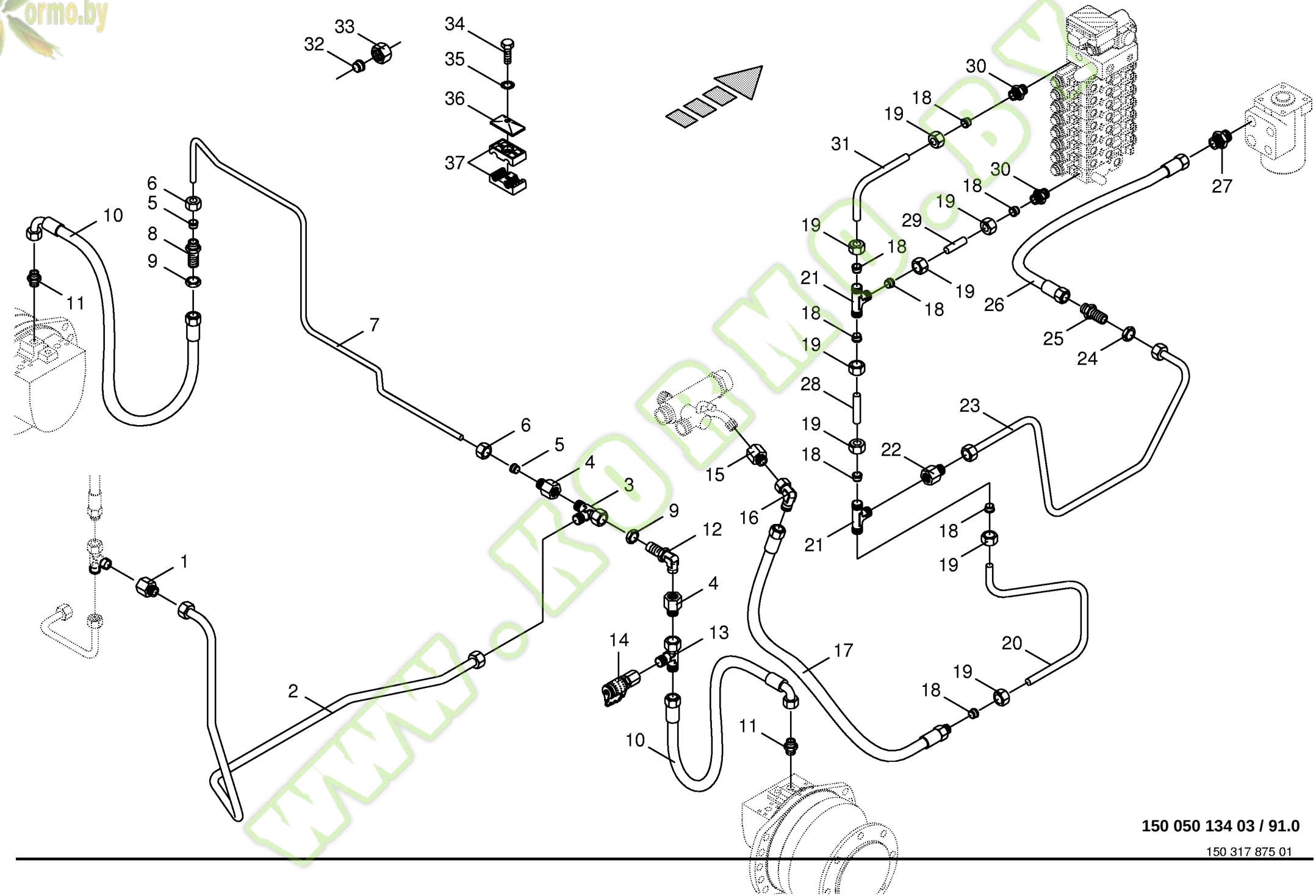

150 050 134 03 / 91.0

150 317 875 01

Kormo.by

Leckölleitungen / Rücklaufleitungen - hinten
Oil leckage pipes / return pipes - back
Lignes de fuite huile / lignes de reflux - arrière

744526 - 748000

150 050 134 03

150 317 875 1 **91.0**

Pos.	ID-Nr.	Benennung	Description	Description	Masch.-Nr-	BIG X 650						Bemerkung/Remarks/Remarque
36	00 925 134 0	Deckplatte	Cover plate	Plaque de recouvrement		x						
37	00 925 146 0	Rohrschelle -2 Hälften	Tube clamp -2 halves	Bride -2 moitiés		x						Bo.= 15/12
	00 925 160 0	Rohrschelle -2 Hälften	Tube clamp -2 halves	Bride -2 moitiés		x						Bo.= 18/15
	00 925 158 0	Rohrschelle -2 Hälften	Tube clamp -2 halves	Bride -2 moitiés		x						Bo.= 18/12

www.KORMO.BY

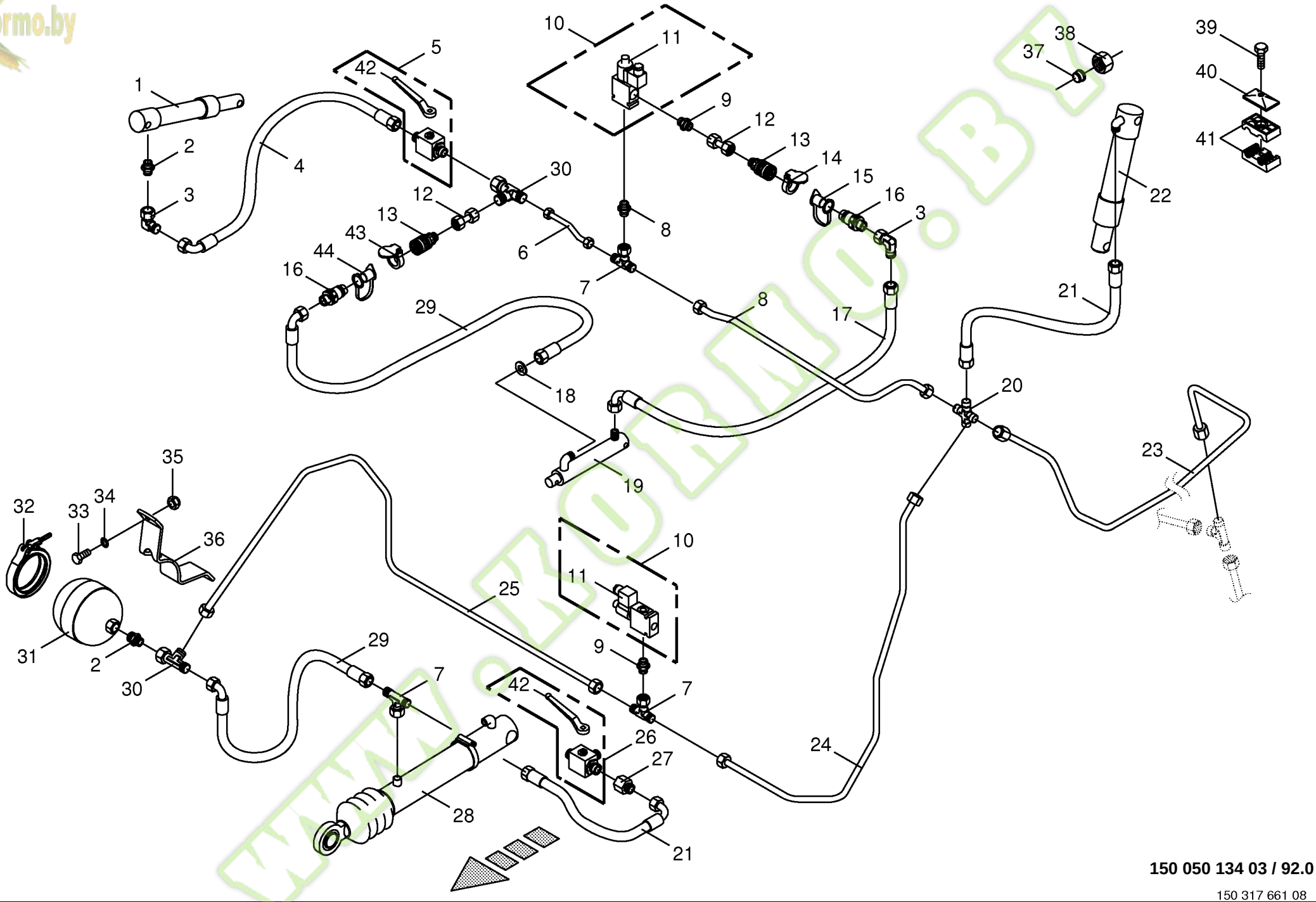

150 050 134 03 / 92.0

150 317 661 08

Kormo.by

Speisedruckleitungen - vorne
Charge pressure lines - front
Tuyauteries pression de gavage - avant

744526 - 748000

BIG X 650

150 050 134 03

150 317 661 8 **92.0**

Pos.	ID-Nr.	Benennung	Description	Description	Masch.-Nr-							Bemerkung/Remarks/Remarque
1	00 222 110 1	Hydraulikzylinder	Hydraulic cylinder	Vérin hydraulique		x						Ez 30/35 X 110/258
	00 918 771 0	Dichtungssatz	Sealing set	Jeu de joints		x						Ez 30/35
2	00 920 901 1	Einschraubstutzen	Male connector	Raccord filet		x						M 18 X 1,5
3	00 921 067 1	Winkelstutzen	Angle lug	Jarret tubulure		x						M 18 X 1,5
4	27 000 332 0	Hochdruckschlauchleitung	High pressure hose line	Conduite de tuyau haute pression		x						Lg.= 620
5	00 921 122 2	Kugelhahn	Ball cock	Robinet a bille		x						M 18 X 1.5
6	00 228 679 0	Hydraulikleitung -inkl. Überwurfmutter, Schneidring	Hydraulic line -incl. nozzle disc cap, cutting ring	Ligne hydraulique -incl. écrou de buse-pastille, baque coupante		x						12 X 1,5
7	00 921 077 1	T-Stutzen	T connector	Raccord T réglable		x						M 18 X 1,5
8	20 021 675 0	Hydraulikleitung -inkl. Überwurfmutter, Schneidring	Hydraulic line -incl. nozzle disc cap, cutting ring	Ligne hydraulique -incl. écrou de buse-pastille, baque coupante		x						12 X 1,5
9	00 919 918 1	Einschraubstutzen	Male connector	Raccord filet		x						M 18 X 1,5 / E R3/8"
10	00 919 034 0	3/2-Wegeventilblock	3/2-Diverter vave bloc	3/2-Bloc valves multi-voies		x						12V
11	00 919 028 0	3/2-Wegeventil	3/2-Directional-control valve	3/2-Distributeur		x						12V
	00 919 070 0	Magnetspule	Solenoid coil	Bobine d'electro-aimant		x						12 V
12	00 230 743 0	Doppelnippel	Double nipple	Double raccord		x						L 12
13	00 919 323 0	Kupplungsmuffe	Sleeve	Cache poussiere		x						M 18 X 1,5
14	00 919 994 0	Klappdeckel -rot	Cover -red	Couvercle -rouge		x						
15	00 921 171 1	Staubmuffe -rot	Dust cap -red	Manchon anti-poussiere -rouge		x						
16	00 919 322 0	Kupplungsstecker	Connector plug	Fiche de jonction		x						M 18 X 1,5
17	00 921 258 1	Hochdruckschlauchleitung	High pressure hose line	Conduite de tuyau haute pression		x						Lg.= 670
18	00 332 014 3	Drosselscheibe	Throttling disc	Disque d'etranglement		x						1,5 X 12 X 1
19	27 001 267 0	Hydraulikzylinder	Hydraulic cylinder	Vérin hydraulique		x						Dz 30/35 X 137/230
	27 003 406 0	Dichtungssatz	Sealing set	Jeu de joints		x						Dz 30/35
20	00 921 094 1	Kreuz-Verbindungsstutzen	Cross pipe union	Manchon de connexion du croix		x						L 12
21	00 920 061 1	Hochdruckschlauchleitung	High pressure hose line	Conduite de tuyau haute pression	744526 - 748641	x						Lg.= 850
	27 000 742 0	Hochdruckschlauchleitung	High pressure hose line	Conduite de tuyau haute pression	748642 -	x						Lg.= 850
22	00 224 040 1	Hydraulikzylinder	Hydraulic cylinder	Vérin hydraulique	744526 - 748641	x						Ez 40/45 X 170/297
	00 921 425 2	Dichtungssatz	Sealing set	Jeu de joints	744526 - 748641	x						Ez 40/45
	27 001 228 0	Hydraulikzylinder	Hydraulic cylinder	Vérin hydraulique		x						Ez 40/45 X 170/297
	27 003 410 0	Dichtungssatz	Sealing set	Jeu de joints	748642 -	x						Ez 40/45
23	20 021 676 0	Hydraulikleitung -inkl. Überwurfmutter, Schneidring	Hydraulic line -incl. nozzle disc cap, cutting ring	Ligne hydraulique -incl. écrou de buse-pastille, baque coupante		x						12 X 1,5
24	20 020 642 0	Hydraulikleitung -inkl. Überwurfmutter, Schneidring	Hydraulic line -incl. nozzle disc cap, cutting ring	Ligne hydraulique -incl. écrou de buse-pastille, baque coupante		x						12 X 1,5
25	00 219 134 0	Hydraulikleitung -inkl. Überwurfmutter, Schneidring	Hydraulic line -incl. nozzle disc cap, cutting ring	Ligne hydraulique -incl. écrou de buse-pastille, baque coupante		x						12 X 1,5
26	00 919 309 0	Dreiwegehahn	Diverter valve	Robinet trois voises		x						M 22 X 1,5

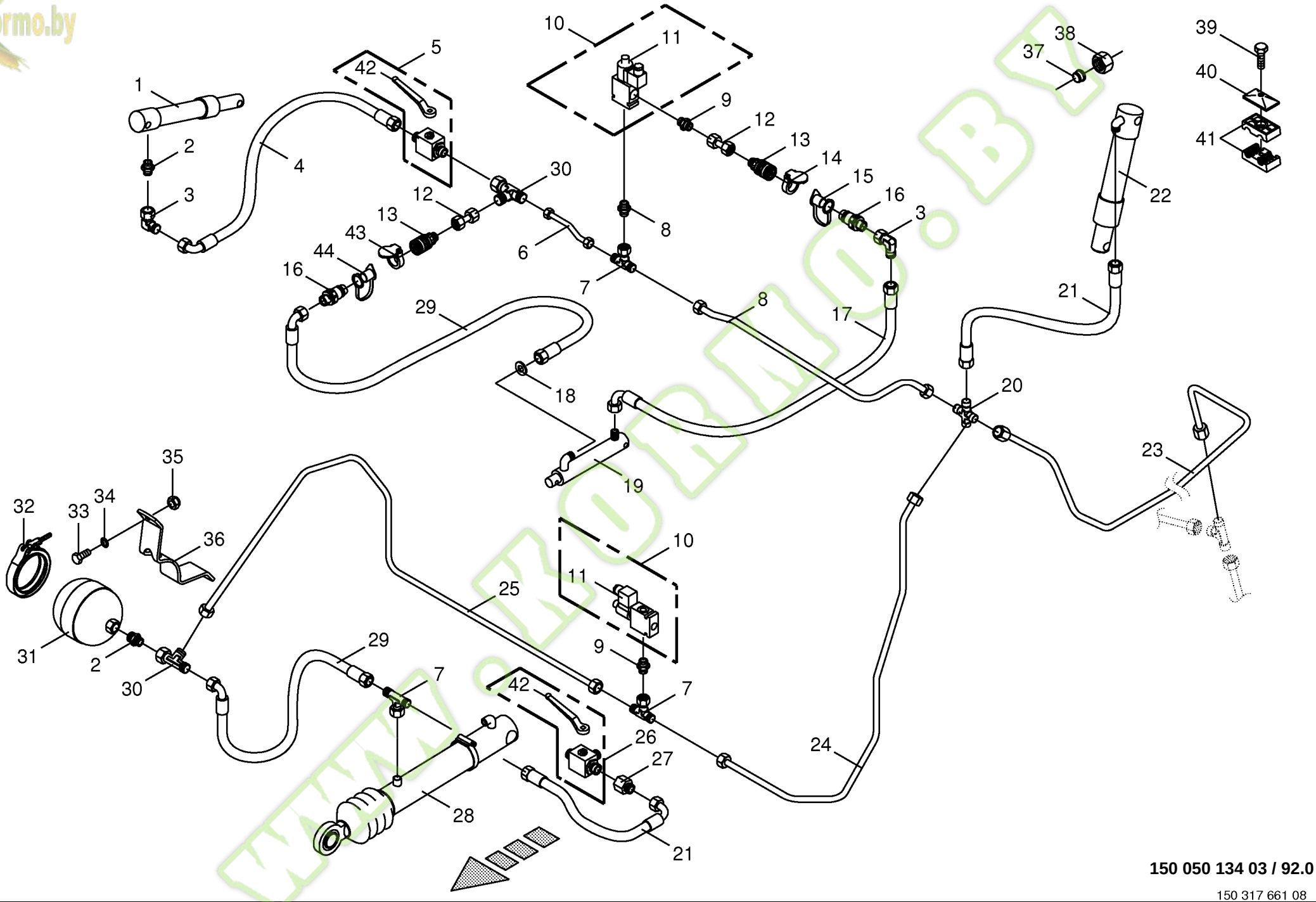

150 050 134 03 / 92.0

150 317 661 08

Kormo.by

Speisedruckleitungen - vorne
Charge pressure lines - front
Tuyauteries pression de gavage - avant

744526 - 748000

BIG x 650

150 050 134 03

150 317 661 8 **92.0**

Pos.	ID-Nr.	Benennung	Description	Description	Masch.-Nr-							Bemerkung/Remarks/Remarque
27	00 921 160 1	Reduzier-Verschraubung	Reducer fitting	Réduction		x						KOR 15 / 12 - PL
28	00 918 525 1	Hydraulikzylinder	Hydraulic cylinder	Vérin hydraulique		x						Zz 50/75 X 335/600
	00 918 807 0	Dichtungssatz	Sealing set	Jeu de joints		x						Zz 50/75
29	00 920 972 0	Hochdruckschlauchleitung	High pressure hose line	Conduite de tuyau haute pression		x						Lg.= 500
30	00 921 079 1	L-Stutzen	Adjustable L connection	Raccord L réglable		x						L 12
31	00 919 607 0	Druckspeicher	Pressure accumulator	Accumulateur de pression		x						M 18 X 1,5
32	00 924 030 0	Gelenkbolzen-Schlauchschelle	Joint bolt-hose clamp	Boulon-collier de serrage		x						122-130
33	00 900 637 0	6kt-Schraube	Hex head bolt	Boulon tête hex		x						M 10 X 30
34	00 909 909 1	Sperrkantscheibe	Detent edged washer	Disque à bord d'arrêt		x						SKM 10
35	00 908 212 0	6kt-Mutter	Hex nut	Écrou hex		x						M 10
36	00 231 209 0	Speicherhalter	Accumulator support	Support de l'accumulateur		x						
37	00 921 046 1	Schneidring	Cutting ring	Baque coupante		x						L 12
38	00 921 206 0	Überwurfmutter	Nozzle disc cap	Écrou de buse-pastille		x						AL 12
39	00 901 008 1	6kt-Schraube	Hex head bolt	Boulon tête hex		x						M 8 X 80
	00 901 009 2	6kt-Schraube	Hex head bolt	Boulon tête hex		x						M 8 X 90 -10.9
	00 901 042 1	6kt-Schraube	Hex head bolt	Boulon tête hex		x						M 8 X 35
40	00 925 134 0	Deckplatte	Cover plate	Plaque de recouvrement		x						
41	00 925 105 0	Rohrschelle -2 Hälften	Tube clamp -2 halves	Bride -2 moitiés		x						Bo.= 12/12
42	00 921 123 0	Handhebel	Hand lever	Levier à main		x						
43	00 921 263 1	Staubmuffe -blau	Dust cap -blue	Manchon anti-poussiere -bleu		x						
44	00 916 602 0	Klappdeckel -blau	Cover -blue	Couvercle -bleu		x						

Kormo.by

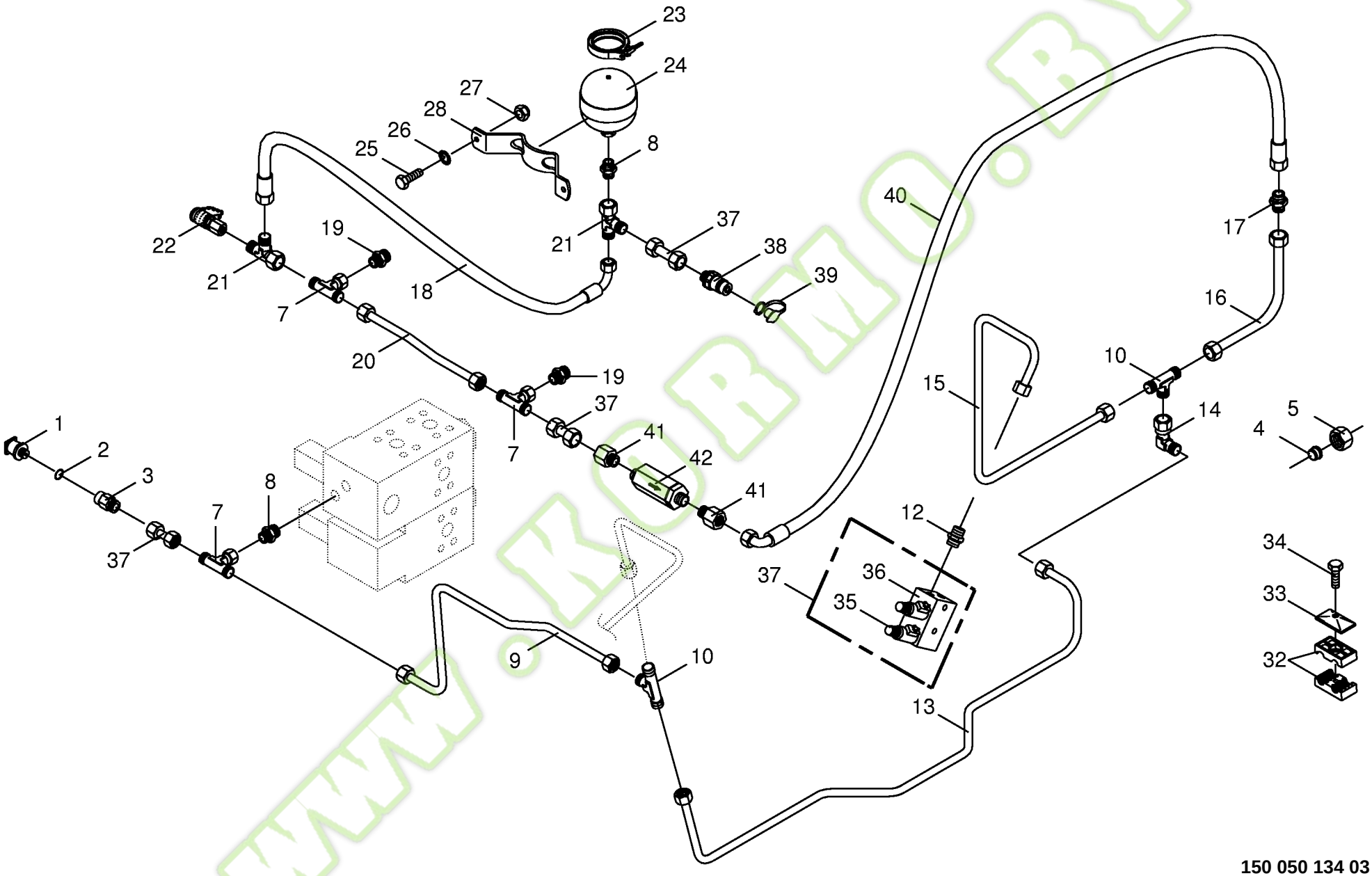

150 050 134 03 / 93.0

Kormo.by

Speisedruckleitungen - hinten
Charge pressure lines - back
Tuyauteries pression de gavage - arrière

744526 - 748000

BIG X 650

150 050 134 03

444 271 5 **93.0**

Pos.	ID-Nr.	Benennung	Description	Description	Masch.-Nr-							Bemerkung/Remarks/Remarque
1	00 302 189 1	Druckschalter	Pressure switch	Interrupteur à pression		x						G 1/4"
2	00 937 717 1	Dichtring	Gasket ring	Bague d'étanchéité		x						A 14 X 20 X 1,5
3	00 919 955 0	Aufschraubverschraubung	Unscrewing connection	Fermeture de dévissage		x						L 12 R 1/4"
4	00 921 046 1	Schneidring	Cutting ring	Baque coupante		x						L 12
5	00 921 206 0	Überwurfmutter	Nozzle disc cap	Écrou de buse-pastille		x						AL 12
7	00 921 077 1	T-Stutzen	T connector	Raccord T réglable		x						M 18 X 1,5
8	00 920 901 1	Einschraubstutzen	Male connector	Raccord filet		x						M 18 X 1,5
9	00 219 183 0	Hydraulikleitung -inkl.	Hydraulic line -incl. nozzle disc	Ligne hydraulique -incl. écrou de		x						12 X 1,5
		Überwurfmutter, Schneidring	cap, cutting ring	buse-pastille, baque coupante								
10	00 921 071 1	T-Stutzen	T connector	Raccord T réglable		x						L 12
11	00 919 126 1	Ventilblock	Valve block	Bloc de soupapes		x						
12	00 921 060 2	Einschraubstutzen	Male connector	Raccord filet		x						L 12 MB
13	00 219 182 0	Hydraulikleitung -inkl.	Hydraulic line -incl. nozzle disc	Ligne hydraulique -incl. écrou de		x						12 X 1,5
		Überwurfmutter, Schneidring	cap, cutting ring	buse-pastille, baque coupante								
14	00 921 067 1	Winkelstutzen	Angle lug	Jarret tubulure		x						M 18 X 1,5
15	00 219 184 0	Hydraulikleitung -inkl.	Hydraulic line -incl. nozzle disc	Ligne hydraulique -incl. écrou de		x						12 X 1,5
		Überwurfmutter, Schneidring	cap, cutting ring	buse-pastille, baque coupante								
16	00 360 194 0	Hydraulikleitung -inkl.	Hydraulic line -incl. nozzle disc	Ligne hydraulique -incl. écrou de		x						12 X 1,5
		Überwurfmutter, Schneidring	cap, cutting ring	buse-pastille, baque coupante								
17	00 921 054 1	Verbindungsstutzen	Connector	Raccord		x						M 18 X 1,5
18	00 921 258 1	Hochdruckschlauchleitung	High pressure hose line	Conduite de tuyau haute pression		x						Lg.= 670
19	00 920 895 1	Einschraubstutzen	Male connector	Raccord filet		x						M 18 X 1,5 / 7/8" UNF
20	00 219 140 0	Hydraulikleitung -inkl.	Hydraulic line -incl. nozzle disc	Ligne hydraulique -incl. écrou de		x						12 X 1,5
		Überwurfmutter, Schneidring	cap, cutting ring	buse-pastille, baque coupante								
21	00 921 079 1	L-Stutzen	Adjustable L connection	Raccord L réglable		x						L 12
22	00 920 868 0	Mini-Messanschluss	Connector f.mini-test equipm.	Raccord instr.mesureur mini		x						M 16 X 2 / M 18 X 1,5
23	00 924 030 0	Gelenkbolzen-Schlauchschelle	Joint bolt-hose clamp	Boulon-collier de serrage		x						122-130
24	00 919 607 0	Druckspeicher	Pressure accumulator	Accumulateur de pression		x						M 18 X 1,5
25	00 900 637 0	6kt-Schraube	Hex head bolt	Boulon tête hex		x						M 10 X 30
26	00 909 909 1	Sperrkantscheibe	Detent edged washer	Disque à bord d'arrêt		x						SKM 10
27	00 908 212 0	6kt-Mutter	Hex nut	Écrou hex		x						M 10
28	00 231 209 0	Speicherhalter	Accumulator support	Support de l'accumulateur		x						
32	00 925 158 0	Rohrschelle -2 Hälften	Tube clamp -2 halves	Bride -2 moitiés		x						Bo.= 18/12
33	00 925 134 0	Deckplatte	Cover plate	Plaque de recouvrement		x						
34	00 901 048 1	6kt-Schraube	Hex head bolt	Boulon tête hex		x						M 8 X 65
35	00 919 141 1	Druckregelventil -kpl.	Pressure regulator -cpl.	Reducteur de pression -cpl.		x						
36	00 919 028 0	3/2-Wegeventil	3/2-Directional-control valve	3/2-Distributeur		x						12V
	00 919 070 0	Magnetspule	Solenoid coil	Bobine d'electro-aimant		x						12 V

Kormo.by

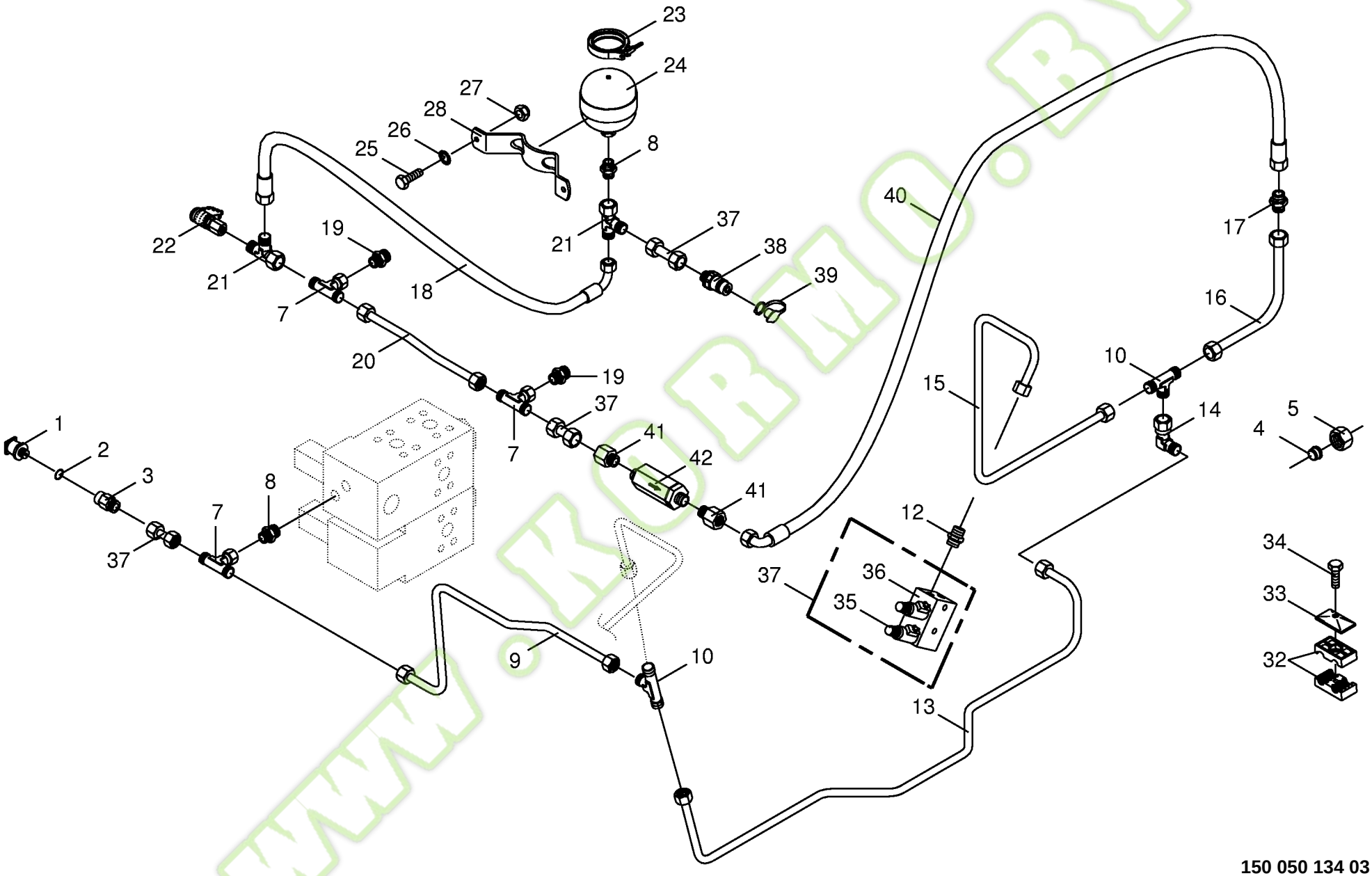

150 050 134 03 / 93.0

Kormo.by

Speisedruckleitungen - hinten
Charge pressure lines - back
Tuyauteries pression de gavage - arrière

744526 - 748000

BIG x 650

150 050 134 03

444 271 5 **93.0**

Pos.	ID-Nr.	Benennung	Description	Description	Masch.-Nr-							Bemerkung/Remarks/Remarque
37	00 230 743 0	Doppelnippel	Double nipple	Double raccord		x						L 12
38	00 921 145 0	Kupplungsstecker	Connector plug	Fiche de jonction		x						M 18 X 1,5
39	00 921 171 1	Staubmuffe -rot	Dust cap -red	Manchon anti-poussiere -rouge		x						
40	00 920 095 0	Hochdruckschlauchleitung	High pressure hose line	Conduite de tuyau haute pression		x						Lg.= 350
41	00 921 160 1	Reduzier-Verschraubung	Reducer fitting	Réduction		x						KOR 15 / 12 - PL
42	00 919 169 0	Hochdruckfilter	High pressure filter	Filtre haute pression		x						M 22 X 1,5

www.KORMO.BY

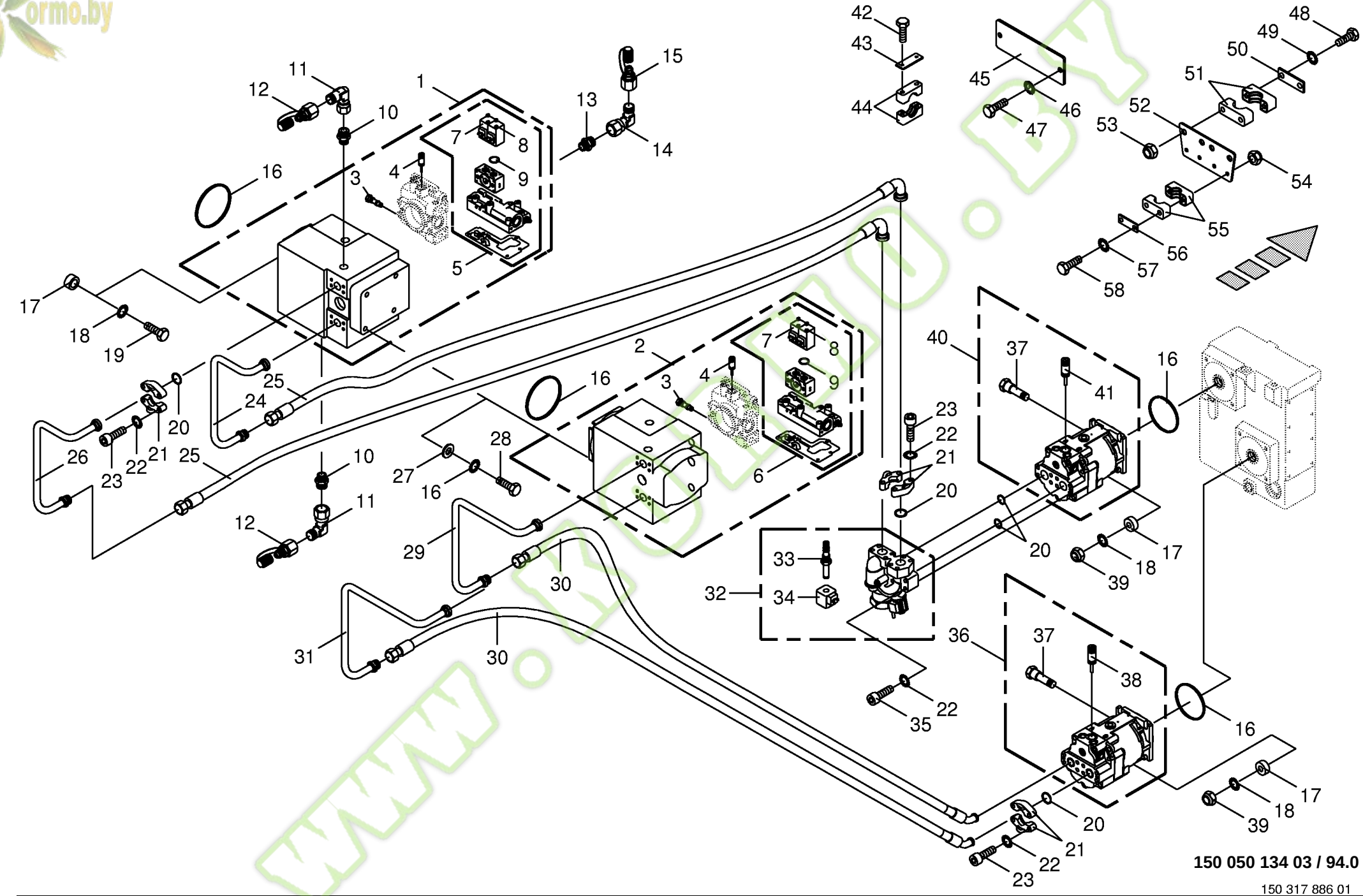

150 050 134 03 / 94.0

150 317 886 01

Kormo.by

Hydraulik - Vorsatz / Einzugswalzen
Hydraulics - front attachment / feed rollers
Hydraulique - attelage d'avance / rouleaux d'alimentation

744526 - 748000

BIG X 650

150 050 134 03

150 317 886 1 **94.0**

Pos.	ID-Nr.	Benennung	Description	Description	Masch.-Nr-							Bemerkung/Remarks/Remarque
1	00 222 061 1	Verstellpumpe	Variable displacement pump	Pompe à cylindrée variable		x						100 ccm
	00 919 942 0	Dichtungssatz	Sealing set	Jeu de joints		x						
2	00 222 068 0	Verstellpumpe	Variable displacement pump	Pompe à cylindrée variable		x						55 ccm
	00 919 950 0	Dichtungssatz	Sealing set	Jeu de joints		x						
3	00 919 940 0	Multifunktionsventil	Multi-functional valve	Vanne multi-fontionnel		x						
4	00 919 941 0	Fülldruckbegrenzungsventil	Filling press.delimitation val	Pression de rempl.robinet d.li		x						
5	00 919 939 0	PA-Verstellung	PA-Adjustment	PA-Ajustement		x						
6	00 919 947 0	PA-Verstellung	PA-Adjustment	PA-Ajustement		x						
7	00 919 125 0	Magnetspule	Solenoid coil	Bobine d'electro-aimant		x						
8	00 903 031 1	Zylinderschraube	Allen screw	Vis tête cylindrique		x						M 5 X 45 -10.9
9	00 937 636 0	O-Ring	O-ring	Joint torique		x						23,52 X 1,78
10	00 919 936 0	Einschraubstutzen	Male connector	Raccord filet		x						S 12 / 9/16" 18 UNF
11	00 920 825 0	Stutzen	Lug	Tubulure		x						S 12
12	00 919 937 0	Mini-Messanschluss	Connector f.mini-test equipm.	Raccord instr.mesureur mini		x						M 16 X 2
13	00 919 933 1	Einschraubstutzen	Male connector	Raccord filet		x						9/16" UNF / M 18 X 1,5
14	00 921 067 1	Winkelstutzen	Angle lug	Jarret tubulure		x						M 18 X 1,5
15	00 920 868 0	Mini-Messanschluss	Connector f.mini-test equipm.	Raccord instr.mesureur mini		x						M 16 X 2 / M 18 X 1,5
16	00 937 610 0	O-Ring	O-ring	Joint torique		x						126,72 X 1,78
17	00 222 313 2	Hülse	Bushing	Douille		x						Rd. 30 X 10
18	00 909 910 1	Sperrkantscheibe	Detent edged washer	Disque à bord d'arrêt		x						SKM 12
19	00 901 451 0	6kt-Schraube	Hex head bolt	Boulon tête hex		x						M 12 X 45
20	00 937 558 0	O-Ring	O-ring	Joint torique		x						32,92 X 3,53
21	00 920 861 1	SAE-Flanschhälfte -2 Hälften	SAE-flange section -2 halves	Demi-bride SAE -2 moitiés		x						1"
22	00 909 911 0	Sperrkantscheibe	Detent edged washer	Disque à bord d'arrêt		x						SKZ 12
23	00 900 312 0	Zylinderschraube	Allen screw	Vis tête cylindrique		x						7/16" X 1 3/4"
24	00 222 059 3	Lötteil	Solder piece	Pièce soudée		x						SFS1"/CES25 M 42
25	00 920 046 0	Hochdruckschlauchleitung	High pressure hose line	Conduite de tuyau haute pression		x						Lg.= 3330
26	00 222 058 3	Lötteil	Solder piece	Pièce soudée		x						SFS1"/CES25 M 42
27	00 910 320 0	Scheibe	Washer	Rondelle		x						13 X 30 X 6
28	00 900 351 0	6kt-Schraube	Hex head bolt	Boulon tête hex		x						1/2" X 1 1/2"
29	00 222 065 4	Lötteil	Solder piece	Pièce soudée		x						SFS1"/CES20 M 36
30	00 919 770 2	Hochdruckschlauchleitung	High pressure hose line	Conduite de tuyau haute pression		x						Lg.= 3580
31	00 222 064 4	Lötteil	Solder piece	Pièce soudée		x						SFS1"/CES20 M 36
32	00 219 162 0	Schnellstopventil	Fast-stop valve	Vanne d'obstruction		x						
33	00 919 115 0	3/2-Wegeventil	3/2-Directional-control valve	3/2-Distributeur		x						
34	00 919 113 0	Magnetspule	Solenoid coil	Bobine d'electro-aimant		x						12V
35	00 903 018 0	Zylinderschraube	Allen screw	Vis tête cylindrique		x						7/16" X 2.1/2"
36	00 222 067 0	Konstantmotor	Fixed displacement motor	Moteur à cylindrée fixe		x						55 ccm

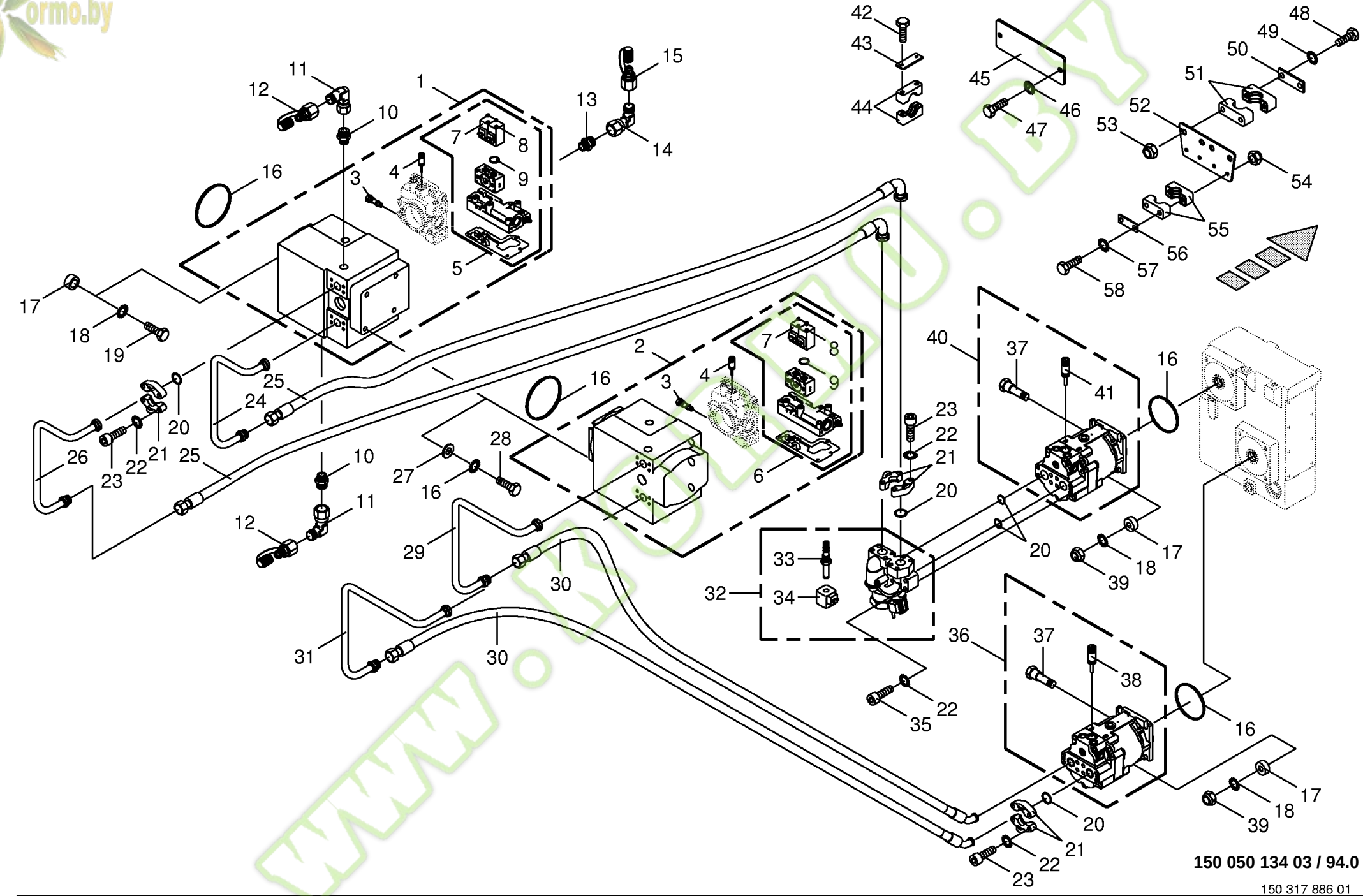

150 050 134 03 / 94.0

150 317 886 01

Kormo.by

Hydraulik - Vorsatz / Einzugswalzen
Hydraulics - front attachment / feed rollers
Hydraulique - attelage d'avance / rouleaux d'alimentation

744526 - 748000

BIG X 650

150 050 134 03

150 317 886 1 **94.0**

Pos.	ID-Nr.	Benennung	Description	Description	Masch.-Nr-							Bemerkung/Remarks/Remarque
	00 919 946 0	Dichtungssatz	Sealing set	Jeu de joints		x						
37	00 919 938 0	Drehzahlsensor	Speed sensor	Capteur tachymétrique		x						
38	00 919 945 0	Fülldruckbegrenzungsventil	Filling press.delimitation val	Pression de rempl.robinet d.li		x						
39	00 908 701 0	Sicherungsmutter	Locknut	Écrou hex		x						M 12
40	00 222 062 1	Konstantmotor	Fixed displacement motor	Moteur à cylindrée fixe		x						75 ccm
	00 919 944 0	Dichtungssatz	Sealing set	Jeu de joints		x						
41	00 919 943 0	Fülldruckbegrenzungsventil	Filling press.delimitation val	Pression de rempl.robinet d.li		x						
42	00 901 436 0	6kt-Schraube	Hex head bolt	Boulon tête hex		x						M 10 X 65
43	00 925 125 1	Deckplatte	Cover plate	Plaque de recouvrement		x						
44	00 925 153 1	Rohrschelle -2 Hälften	Tube clamp -2 halves	Bride -2 moitiés		x						Bo.= 40
45	00 219 160 2	Blech	Plate	Tôle		x						
46	00 909 908 1	Sperrkantscheibe	Detent edged washer	Disque à bord d'arrêt		x						SKM 8
47	00 900 616 0	6kt-Schraube	Hex head bolt	Boulon tête hex		x						M 8 X 25
48	00 900 287 1	6kt-Schraube	Hex head bolt	Boulon tête hex		x						M 10 X 70
49	00 909 909 1	Sperrkantscheibe	Detent edged washer	Disque à bord d'arrêt		x						SKM 10
50	00 925 130 0	Deckplatte	Cover plate	Plaque de recouvrement		x						
51	00 925 152 2	Rohrschelle -2 Hälften	Tube clamp -2 halves	Bride -2 moitiés		x						Bo.= 30
52	00 219 159 1	Verbindungsblech	Junction panel	Tôle de liaison		x						
53	00 908 212 0	6kt-Mutter	Hex nut	Écrou hex		x						M 10
54	00 908 208 0	6kt-Mutter	Hex nut	Écrou hex		x						M 6
55	00 925 103 1	Rohrschelle -2 Hälften	Tube clamp -2 halves	Bride -2 moitiés		x						Bo.= 25
56	00 925 145 0	Deckplatte	Cover plate	Plaque de recouvrement		x						
57	00 909 906 1	Sperrkantscheibe	Detent edged washer	Disque à bord d'arrêt		x						SKM 6
58	00 901 034 2	6kt-Schraube	Hex head bolt	Boulon tête hex		x						M 6 X 60

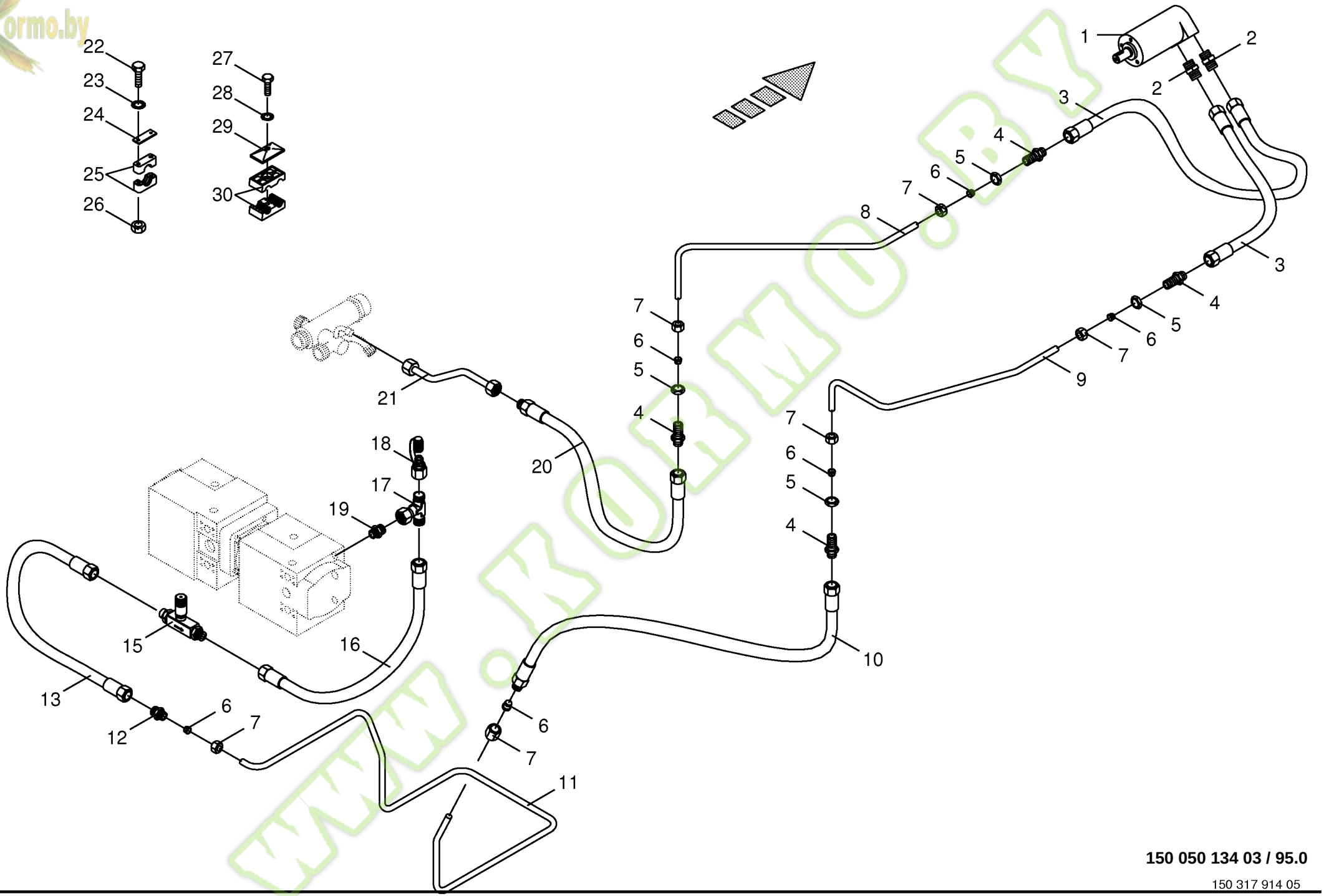

150 050 134 03 / 95.0

150 317 914 05

Kormo.by

Hydraulik - Siebantrieb
Hydraulics - sieve drive
Système hydraulique - entraînement de grille

744526 - 748000

BIG X 650

150 050 134 03

150 317 914 5 **95.0**

Pos.	ID-Nr.	Benennung	Description	Description	Masch.-Nr-							Bemerkung/Remarks/Remarque
1	00 921 195 0	Hydraulikmotor	Hydraulic motor	Moteur hydraulique		x						50 ccm
2	00 919 918 1	Einschraubstutzen	Male connector	Raccord filet		x						M 18 X 1,5 / E R3/8"
3	00 921 016 1	Hochdruckschlauchleitung	High pressure hose line	Conduite de tuyau haute pression		x						Lg.= 1050
4	00 921 087 1	Gerade-Schottstutzen	Straight 2-way connector	Coupleur droit deux raccords		x						M 18 X 1,5
5	00 908 524 2	6kt-Mutter -niedrige Form	Hex nut -low form	Écrou hex -forme basse		x						M 18 X 1,5
6	00 921 046 1	Schneidring	Cutting ring	Baque coupante		x						L 12
7	00 921 206 0	Überwurfmutter	Nozzle disc cap	Écrou de buse-pastille		x						AL 12
8	00 219 172 0	Hydraulikleitung	Hydraulic line	Ligne hydraulique		x						12 X 1,5
9	00 219 171 0	Hydraulikleitung	Hydraulic line	Ligne hydraulique		x						12 X 1,5
10	00 921 028 1	Hochdruckschlauchleitung	High pressure hose line	Conduite de tuyau haute pression		x						Lg.= 1000
11	00 219 170 0	Hydraulikleitung	Hydraulic line	Ligne hydraulique		x						12 X 1,5
12	00 921 054 1	Verbindungsstutzen	Connector	Raccord		x						M 18 X 1,5
13	00 920 093 0	Hochdruckschlauchleitung	High pressure hose line	Conduite de tuyau haute pression		x						Lg.= 1400
15	00 229 610 0	Drosselrückschlagventil	One-way restrictor	Clapet antiretour avec étranglement		x						M 18 X 1,5
16	27 000 742 0	Hochdruckschlauchleitung	High pressure hose line	Conduite de tuyau haute pression		x						Lg.= 850
17	00 921 077 1	T-Stutzen	T connector	Raccord T réglable		x						M 18 X 1,5
18	00 920 868 0	Mini-Messanschluss	Connector f.mini-test equipm.	Raccord instr.mesureur mini		x						M 16 X 2 / M 18 X 1,5
19	00 919 933 1	Einschraubstutzen	Male connector	Raccord filet		x						9/16" UNF / M 18 X 1,5
20	27 000 461 0	Hochdruckschlauchleitung	High pressure hose line	Conduite de tuyau haute pression		x						Lg.= 1300
21	20 021 216 0	Hydraulikleitung -inkl. Überwurfmutter, Schneidring	Hydraulic line -incl. nozzle disc cap, cutting ring	Ligne hydraulique -incl. écrou de buse-pastille, baque coupante		x						12 X 1,5
22	00 901 006 0	6kt-Schraube	Hex head bolt	Boulon tête hex		x						M 6 X 90
23	00 909 906 1	Sperrkantscheibe	Detent edged washer	Disque à bord d'arrêt		x						SKM 6
24	00 925 145 0	Deckplatte	Cover plate	Plaque de recouvrement		x						
25	00 925 103 1	Rohrschelle -2 Hälften	Tube clamp -2 halves	Bride -2 moitiés		x						Bo.= 25
	00 925 102 1	Rohrschelle -2 Hälften	Tube clamp -2 halves	Bride -2 moitiés		x						Bo.= 18
26	00 908 208 0	6kt-Mutter	Hex nut	Écrou hex		x						M 6
27	00 900 214 0	6kt-Schraube	Hex head bolt	Boulon tête hex		x						M 8 X 55
28	00 909 908 1	Sperrkantscheibe	Detent edged washer	Disque à bord d'arrêt		x						SKM 8
29	00 925 134 0	Deckplatte	Cover plate	Plaque de recouvrement		x						
30	00 925 155 0	Rohrschelle -2 Hälften	Tube clamp -2 halves	Bride -2 moitiés		x						Bo.= 18/18

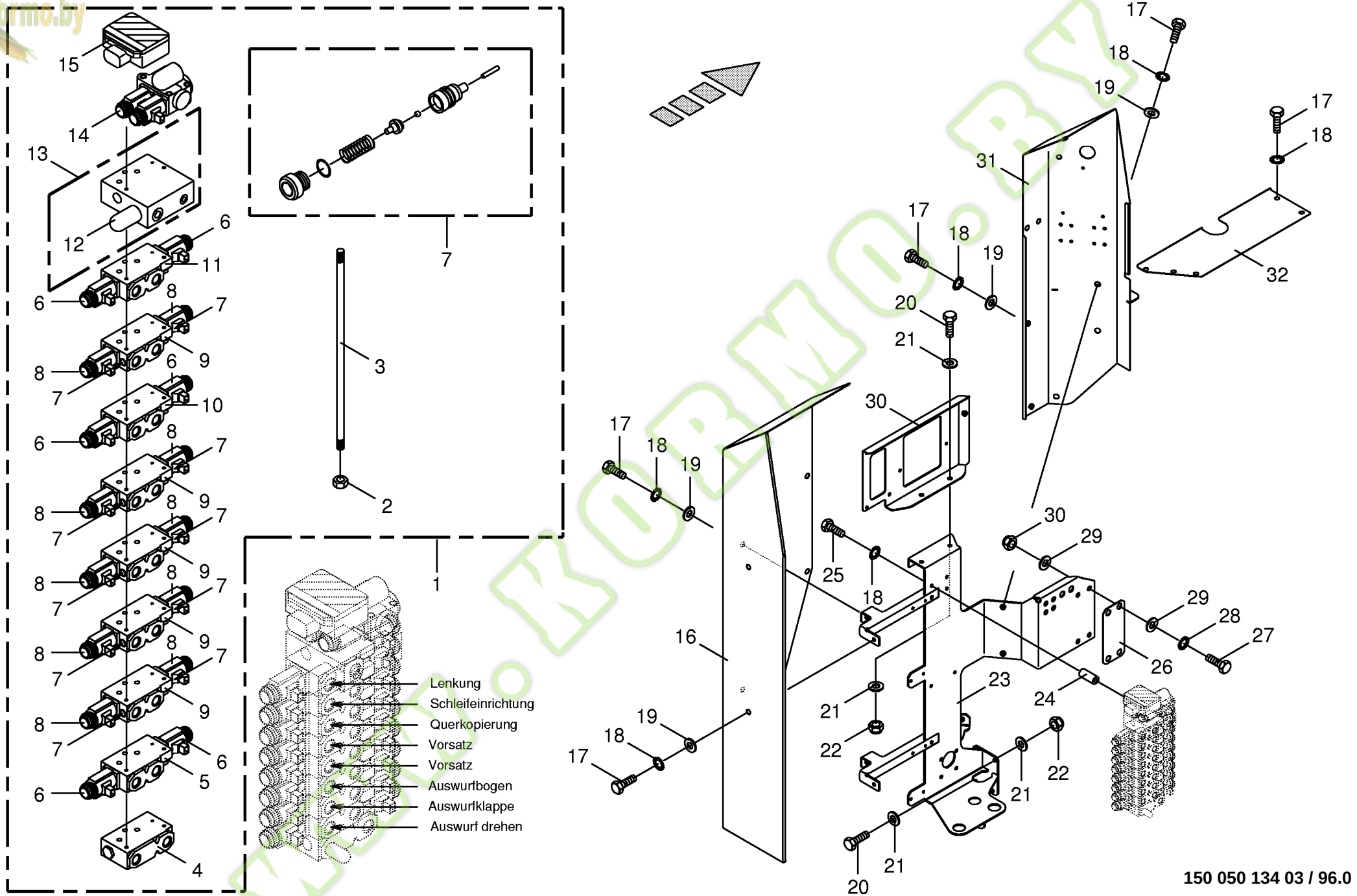

150 050 134 03 / 96.0

150 317 945 01

Kormo.by

Ventilblock mit Halter - Arbeitshydraulik
Valve block with support- work hydraulics
Bloc de soupapes avec cadre support - hydraulique de travail

744526 - 748000

BIG X 650

150 050 134 03

150 317 945 1 **96.0**

Pos.	ID-Nr.	Benennung	Description	Description	Masch.-Nr-							Bemerkung/Remarks/Remarque
1	00 919 135 0	Wegeventilblock	Diverter valve bloc	Bloc valves multi voies		x						
	00 920 832 0	Dichtungssatz	Sealing set	Jeu de joints		x						
2	00 908 210 0	6kt-Mutter	Hex nut	Écrou hex		x						M 8
3	00 919 006 0	Gewindestange	Threaded rod	Tige filetée		x						M 8 X 395
4	00 920 801 0	Anschlußplatte	Connecting plate	Plaque de raccordement		x						
5	00 919 011 0	Wegeventil	Directional-control valve	Distributeur		x						HY/SB12-LS-30-EM2
6	00 919 117 0	Regelmagnet	Control solenoid	Electro-aimant de commande		x						EM 2
7	00 919 180 0	Reparatursätze	Repairing sets	Kits de réparation		x						
8	00 919 116 0	Regelmagnet	Control solenoid	Electro-aimant de commande		x						EM 1
9	00 919 012 0	Wegeventil	Directional-control valve	Distributeur		x						HY/SB12-LS-L30-C1D1-EM1
10	00 919 134 0	Wegeventil	Directional-control valve	Distributeur		x						HY/SB12-LS-L50-EM2
11	00 919 015 0	Wegeventil	Directional-control valve	Distributeur		x						HY/SB12-LS;L30-Q3-EM2
12	00 919 042 0	Druckbegrenzungsventil	Pressure control valve	Limitateur de pression		x						
13	00 919 014 0	Zwischenplatte	Intermediate plate	Plaque intermediaire		x						
14	00 919 017 0	Wegeventil	Directional-control valve	Distributeur		x						EHR
	00 919 043 0	Dichtungssatz	Sealing set	Jeu de joints		x						
15	20 080 300 0	Elektronische Mähtischregelung	Electr.mowingtable control	Electr.contrôle du table fauch		x						
16	00 217 638 1	Schutz -hinten	Guard -back	Protecteur -derrière		x						
17	00 900 612 0	6kt-Schraube	Hex head bolt	Boulon tête hex		x						M 8 X 16
18	00 909 908 1	Sperrkantscheibe	Detent edged washer	Disque à bord d'arrêt		x						SKM 8
19	00 910 413 0	Scheibe	Washer	Rondelle		x						8,4 X 17 X 1,6
20	00 900 637 0	6kt-Schraube	Hex head bolt	Boulon tête hex		x						M 10 X 30
21	00 910 414 0	Scheibe	Washer	Rondelle		x						10,5 X 21 X 2
22	00 908 758 0	Sicherungsmutter	Locknut	Écrou hex		x						M 10
23	00 217 640 2	Ventilkonsole	Valve console	Console de soupape		x						
24	00 360 013 1	Hülse	Bushing	Douille		x						20 X 3,2 X 45
25	00 901 049 1	6kt-Schraube	Hex head bolt	Boulon tête hex		x						M 8 X 70
26	00 217 645 0	Distanzblech	Spacer plate	Tôle de distance		x						
27	00 900 657 0	6kt-Schraube	Hex head bolt	Boulon tête hex		x						M 12 X 35
28	00 909 910 1	Sperrkantscheibe	Detent edged washer	Disque à bord d'arrêt		x						SKM 12
29	00 910 506 1	Scheibe	Washer	Rondelle		x						13 X 24 X 2,5
30	00 908 701 0	Sicherungsmutter	Locknut	Écrou hex		x						M 12
31	00 217 658 1	Schutz -vorne	Guard -front	Protecteur -devant		x						
32	00 217 660 1	Abdeckblech	Cover plate	Tôle de recouvrement		x						

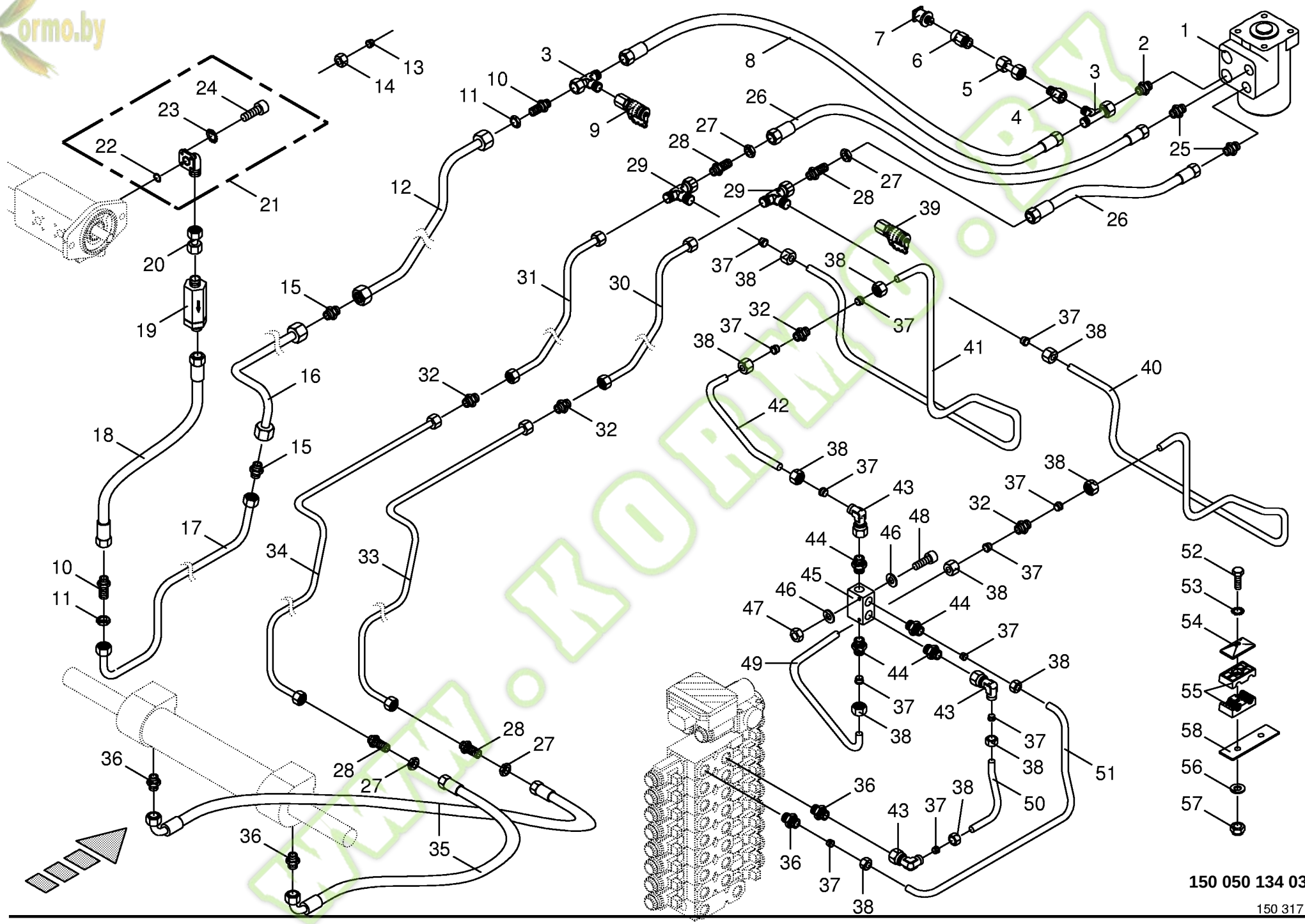

150 050 134 03 / 97.0

150 317 960 02

Kormo.by

Hydraulische Lenkung
Hydraulic steering system
Direction hydraulique

744526 - 748000

BIG X 650

150 050 134 03

150 317 960 2 **97.0**

Pos.	ID-Nr.	Benennung	Description	Description	Masch.-Nr-							Bemerkung/Remarks/Remarque
1	00 231 575 1	Lenkventil	Steering valve	Électro-vanne de diriger		x						200 ccm
2	00 921 062 2	Einschraubstutzen	Male connector	Raccord filet		x						L 15 E R 1/2"
3	00 921 075 0	L-Stutzen	Adjustable L connection	Raccord L réglable		x						L 15
4	00 921 160 1	Reduzier-Verschraubung	Reducer fitting	Réduction		x						KOR 15 / 12 - PL
5	00 230 743 0	Doppelnippel	Double nipple	Double raccord		x						L 12
6	00 919 955 0	Aufschraubverschraubung	Unscrewing connection	Fermeture de dévissage		x						L 12 R 1/4"
7	00 302 647 0	Drucksensor	Pressure sensor	Senseur de pression		x						0-250 Bar
8	00 921 035 2	Hochdruckschlauchleitung	High pressure hose line	Conduite de tuyau haute pression		x						Lg. = 1100
9	00 920 869 0	Mini-Messanschluss	Connector f.mini-test equipm.	Raccord instr.mesureur mini		x						M 16 X 2
10	00 921 250 0	Gerade-Schottstutzen	Straight 2-way connector	Coupleur droit deux raccords		x						M 22 X 1,5
11	00 921 074 1	6kt-Mutter -niedrige Form	Hex nut -low form	Écrou hex -forme basse		x						M 22 X 1,5
12	20 021 668 0	Hydraulikleitung -inkl.	Hydraulic line -incl. nozzle disc	Ligne hydraulique -incl. écrou de		x						15 X 1,5
		Überwurfmutter, Schneidring	cap, cutting ring	buse-pastille, baque coupante								
13	00 921 047 1	Schneidring	Cutting ring	Baque coupante		x						L 15
14	00 921 043 0	Überwurfmutter	Nozzle disc cap	Écrou de buse-pastille		x						AL 15
15	00 921 053 1	Verbindungsstutzen	Connector	Raccord		x						L 15
16	20 021 667 0	Hydraulikleitung -inkl.	Hydraulic line -incl. nozzle disc	Ligne hydraulique -incl. écrou de		x						15 X 1,5
		Überwurfmutter, Schneidring	cap, cutting ring	buse-pastille, baque coupante								
17	00 360 067 0	Hydraulikleitung -inkl.	Hydraulic line -incl. nozzle disc	Ligne hydraulique -incl. écrou de		x						15 X 1,5
		Überwurfmutter, Schneidring	cap, cutting ring	buse-pastille, baque coupante								
18	00 920 094 0	Hochdruckschlauchleitung	High pressure hose line	Conduite de tuyau haute pression		x						Lg.= 450
19	00 919 169 0	Hochdruckfilter	High pressure filter	Filtre haute pression		x						M 22 X 1,5
20	00 230 744 0	Doppelnippel	Double nipple	Double raccord		x						L 15
21	00 919 756 0	Flanschverschraubung	Flange connection	Connexion de collerette		x						WF35L KL15
22	00 937 629 0	O-Ring	O-ring	Joint torique		x						20 X 2,5
23	00 909 906 1	Sperrkantscheibe	Detent edged washer	Disque à bord d'arrêt		x						SKM 6
24	00 903 045 1	Zylinderschraube	Allen screw	Vis tête cylindrique		x						M 6 X 20
	00 903 049 1	Zylinderschraube	Allen screw	Vis tête cylindrique		x						M 6 X 35
25	00 919 602 1	Einschraubstutzen	Male connector	Raccord filet		x						L 12 E R 1/2"
26	00 921 016 1	Hochdruckschlauchleitung	High pressure hose line	Conduite de tuyau haute pression		x						Lg.= 1050
27	00 908 524 2	6kt-Mutter -niedrige Form	Hex nut -low form	Écrou hex -forme basse		x						M 18 X 1,5
28	00 921 087 1	Gerade-Schottstutzen	Straight 2-way connector	Coupleur droit deux raccords		x						M 18 X 1,5
29	00 921 079 1	L-Stutzen	Adjustable L connection	Raccord L réglable		x						L 12
30	20 021 670 0	Hydraulikleitung -inkl.	Hydraulic line -incl. nozzle disc	Ligne hydraulique -incl. écrou de		x						12 X 1,5
		Überwurfmutter, Schneidring	cap, cutting ring	buse-pastille, baque coupante								
31	20 021 672 0	Hydraulikleitung -inkl.	Hydraulic line -incl. nozzle disc	Ligne hydraulique -incl. écrou de		x						12 X 1,5
		Überwurfmutter, Schneidring	cap, cutting ring	buse-pastille, baque coupante								
32	00 921 054 1	Verbindungsstutzen	Connector	Raccord		x						M 18 X 1,5

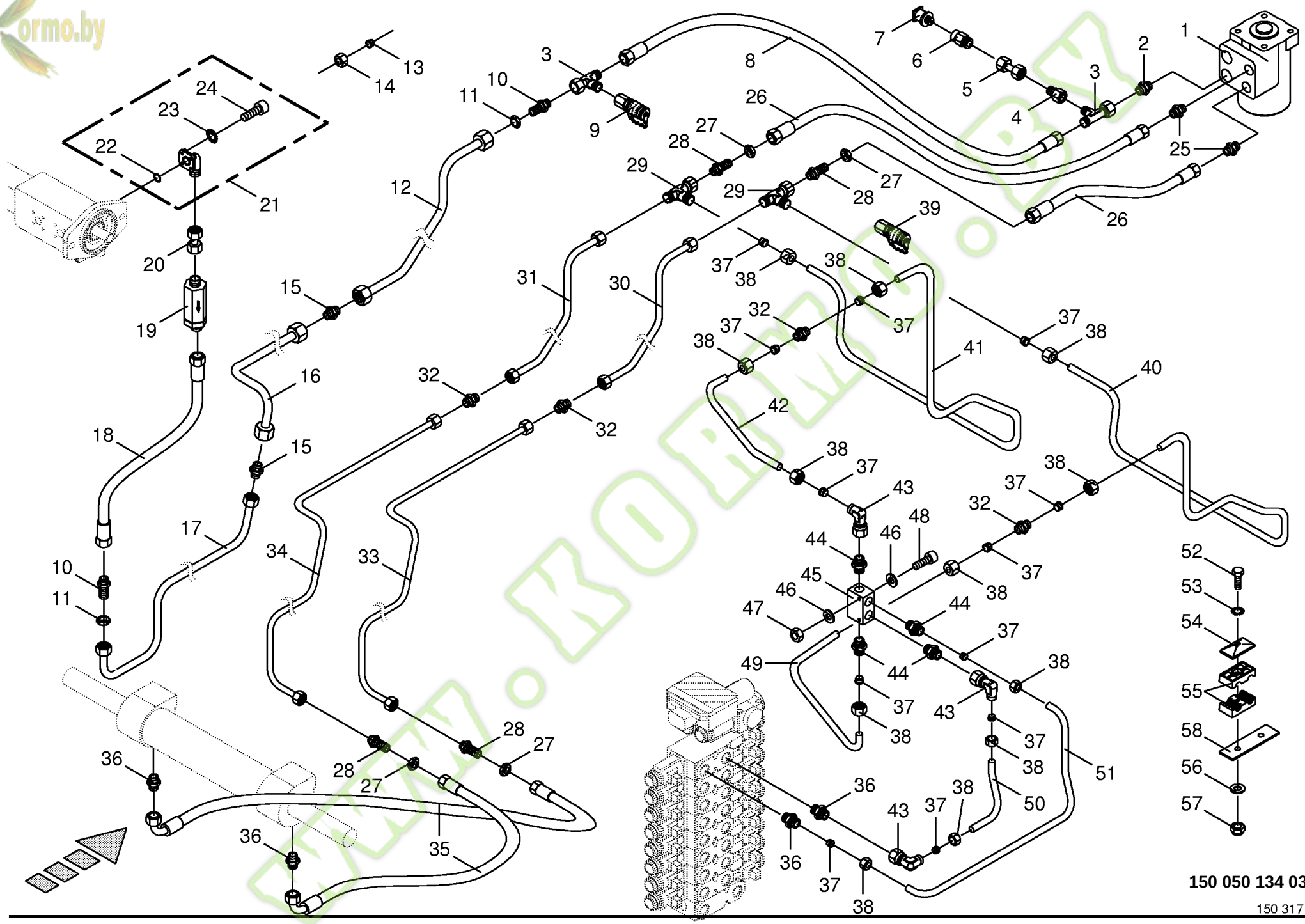

150 050 134 03 / 97.0

150 317 960 02

Kormo.by

Hydraulische Lenkung
Hydraulic steering system
Direction hydraulique

744526 - 748000

BIG X 650

150 050 134 03

150 317 960 2 **97.0**

Pos.	ID-Nr.	Benennung	Description	Description	Masch.-Nr-	BIG X 650						Bemerkung/Remarks/Remarque
33	20 021 669 0	Hydraulikleitung -inkl. Überwurfmutter, Schneidring	Hydraulic line -incl. nozzle disc cap, cutting ring	Ligne hydraulique -incl. écrou de buse-pastille, baque coupante		x						12 X 1,5
34	20 021 671 0	Hydraulikleitung -inkl. Überwurfmutter, Schneidring	Hydraulic line -incl. nozzle disc cap, cutting ring	Ligne hydraulique -incl. écrou de buse-pastille, baque coupante		x						12 X 1,5
35	00 920 061 1	Hochdruckschlauchleitung	High pressure hose line	Conduite de tuyau haute pression		x						Lg.= 850
36	00 920 901 1	Einschraubstutzen	Male connector	Raccord filet		x						M 18 X 1,5
37	00 921 046 1	Schneidring	Cutting ring	Baque coupante		x						L 12
38	00 921 206 0	Überwurfmutter	Nozzle disc cap	Écrou de buse-pastille		x						AL 12
39	00 920 868 0	Mini-Messanschluss	Connector f.mini-test equipm.	Raccord instr.mesureur mini		x						M 16 X 2 / M 18 X 1,5
40	00 228 717 0	Hydraulikleitung	Hydraulic line	Ligne hydraulique		x						12 X 1,5
41	00 228 713 0	Hydraulikleitung	Hydraulic line	Ligne hydraulique		x						12 X 1,5
42	00 228 712 0	Hydraulikleitung	Hydraulic line	Ligne hydraulique		x						12 X 1,5
43	00 921 067 1	Winkelstutzen	Angle lug	Jarret tubulure		x						M 18 X 1,5
44	00 919 630 0	Einschraubstutzen	Male connector	Raccord filet		x						L 12/G 1/4"
45	00 920 890 0	Doppel - Sperrblock	Double lock-up valve unit	Bloc d'arrêt double		x						
46	00 910 500 1	Scheibe	Washer	Rondelle		x						5,3 X 10 X 1
47	00 908 207 1	6kt-Mutter	Hex nut	Écrou hex		x						M 5
48	00 903 030 1	Zylinderschraube	Allen screw	Vis tête cylindrique		x						M 5 X 40
49	00 228 714 0	Hydraulikleitung	Hydraulic line	Ligne hydraulique		x						12 X 1,5
50	00 360 068 0	Hydraulikleitung	Hydraulic line	Ligne hydraulique		x						12 X 1,5
51	00 360 069 0	Hydraulikleitung	Hydraulic line	Ligne hydraulique		x						12 X 1,5
52	00 901 042 1	6kt-Schraube	Hex head bolt	Boulon tête hex		x						M 8 X 35
	00 901 422 0	6kt-Schraube	Hex head bolt	Boulon tête hex		x						M 8 X 45
	00 901 048 1	6kt-Schraube	Hex head bolt	Boulon tête hex		x						M 8 X 65
	00 901 008 0	6kt-Schraube	Hex head bolt	Boulon tête hex		x						M 8 X 80
53	00 909 908 1	Sperrkantscheibe	Detent edged washer	Disque à bord d'arrêt		x						SKM 8
54	00 925 134 0	Deckplatte	Cover plate	Plaque de recouvrement		x						
55	00 925 105 0	Rohrschelle -2 Hälften	Tube clamp -2 halves	Bride -2 moitiés		x						Bo.= 12/12
	00 925 146 0	Rohrschelle -2 Hälften	Tube clamp -2 halves	Bride -2 moitiés		x						Bo.= 15/12
56	00 910 413 0	Scheibe	Washer	Rondelle		x						8,4 X 17 X 1,6
57	00 908 706 0	Sicherungsmutter	Locknut	Écrou hex		x						M 8
58	20 021 701 0	Deckplatte	Cover plate	Plaque de recouvrement		x						

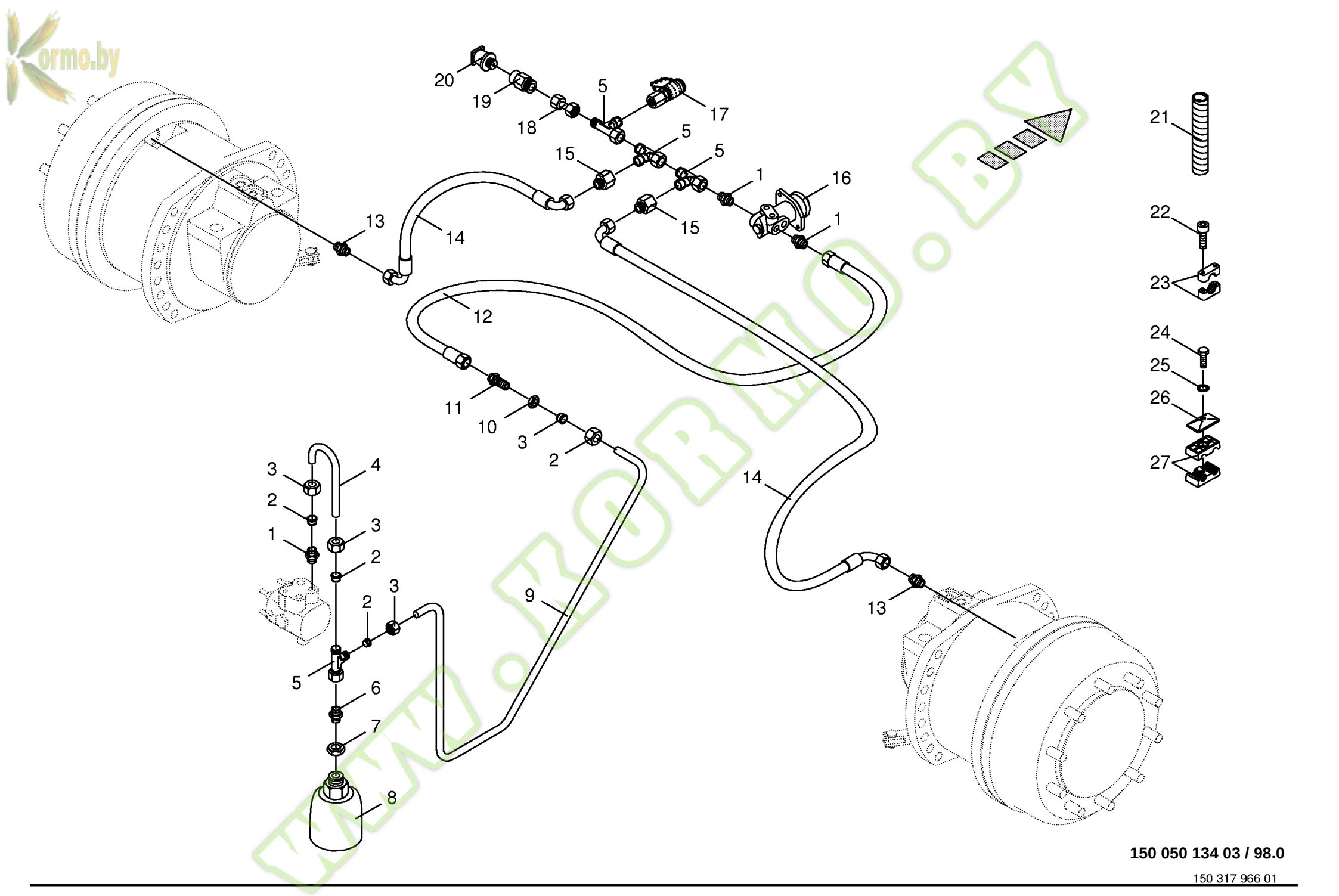

150 050 134 03 / 98.0

150 317 966 01

kormo.by
www.KORMO.BY

Kormo.by

Hydraulische Bremse
Hydraulic brakes
Frein hydraulique

744526 - 748000

BIG X 650

150 050 134 03

150 317 966 1 **98.0**

Pos.	ID-Nr.	Benennung	Description	Description	Masch.-Nr-	BIG X 650						Bemerkung/Remarks/Remarque
1	00 921 060 2	Einschraubstutzen	Male connector	Raccord filet		x						L 12 MB
2	00 921 046 1	Schneidring	Cutting ring	Baque coupante		x						L 12
3	00 921 206 0	Überwurfmutter	Nozzle disc cap	Écrou de buse-pastille		x						AL 12
4	00 360 008 0	Hydraulikleitung	Hydraulic line	Ligne hydraulique		x						12 X 1,5
5	00 921 079 1	L-Stutzen	Adjustable L connection	Raccord L réglable		x						L 12
6	00 920 901 1	Einschraubstutzen	Male connector	Raccord filet		x						M 18 X 1,5
7	00 908 544 1	6kt-Mutter	Hex nut	Écrou hex		x						M 33 X 1,5
8	00 921 239 0	Druckspeicher	Pressure accumulator	Accumulateur de pression		x						1,0 ltr.
9	00 360 016 0	Hydraulikleitung	Hydraulic line	Ligne hydraulique		x						12 X 1,5
10	00 908 524 2	6kt-Mutter -niedrige Form	Hex nut -low form	Écrou hex -forme basse		x						M 18 X 1,5
11	00 921 087 1	Gerade-Schottstutzen	Straight 2-way connector	Coupleur droit deux raccords		x						M 18 X 1,5
12	00 921 258 1	Hochdruckschlauchleitung	High pressure hose line	Conduite de tuyau haute pression		x						Lg.= 670
13	00 919 724 1	Einschraubstutzen	Male connector	Raccord filet		x						L 6 M 14 X 1,5
14	00 920 052 0	Hochdruckschlauchleitung	High pressure hose line	Conduite de tuyau haute pression		x						Lg.= 3150
15	00 921 083 1	Reduzier-Verschraubung	Reducer fitting	Réduction		x						M 18 X 1,5 / M 12 X 1,5
16	00 232 601 0	Bremsventil	Brake valve	Soupape de frein		x						
17	00 920 868 0	Mini-Messanschluss	Connector f.mini-test equipm.	Raccord instr.mesureur mini		x						M 16 X 2 / M 18 X 1,5
18	00 230 743 0	Doppelnippel	Double nipple	Double raccord		x						L 12
19	00 919 955 0	Aufschraubverschraubung	Unscrewing connection	Fermeture de dévissage		x						L 12 R 1/4"
20	00 302 029 2	Druckmessumformer	Pressure transformer	Transformateur de pression		x						0-130 Bar
21	00 301 219 0	Spiralband -Id.-Nr.= 1m	Spiral strip -Id.-no.= 1m	Feuillards spiralé -Id.-no.= 1m		x						
22	00 903 045 1	Zylinderschraube	Allen screw	Vis tête cylindrique		x						M 6 X 20
23	00 925 107 1	Rohrschelle -2 Hälften	Tube clamp -2 halves	Bride -2 moitiés		x						Bo.= 12
24	00 901 042 1	6kt-Schraube	Hex head bolt	Boulon tête hex		x						M 8 X 35
25	00 909 908 1	Sperrkantscheibe	Detent edged washer	Disque à bord d'arrêt		x						SKM 8
26	00 925 134 0	Deckplatte	Cover plate	Plaque de recouvrement		x						
27	00 925 105 0	Rohrschelle -2 Hälften	Tube clamp -2 halves	Bride -2 moitiés		x						Bo.= 12/12

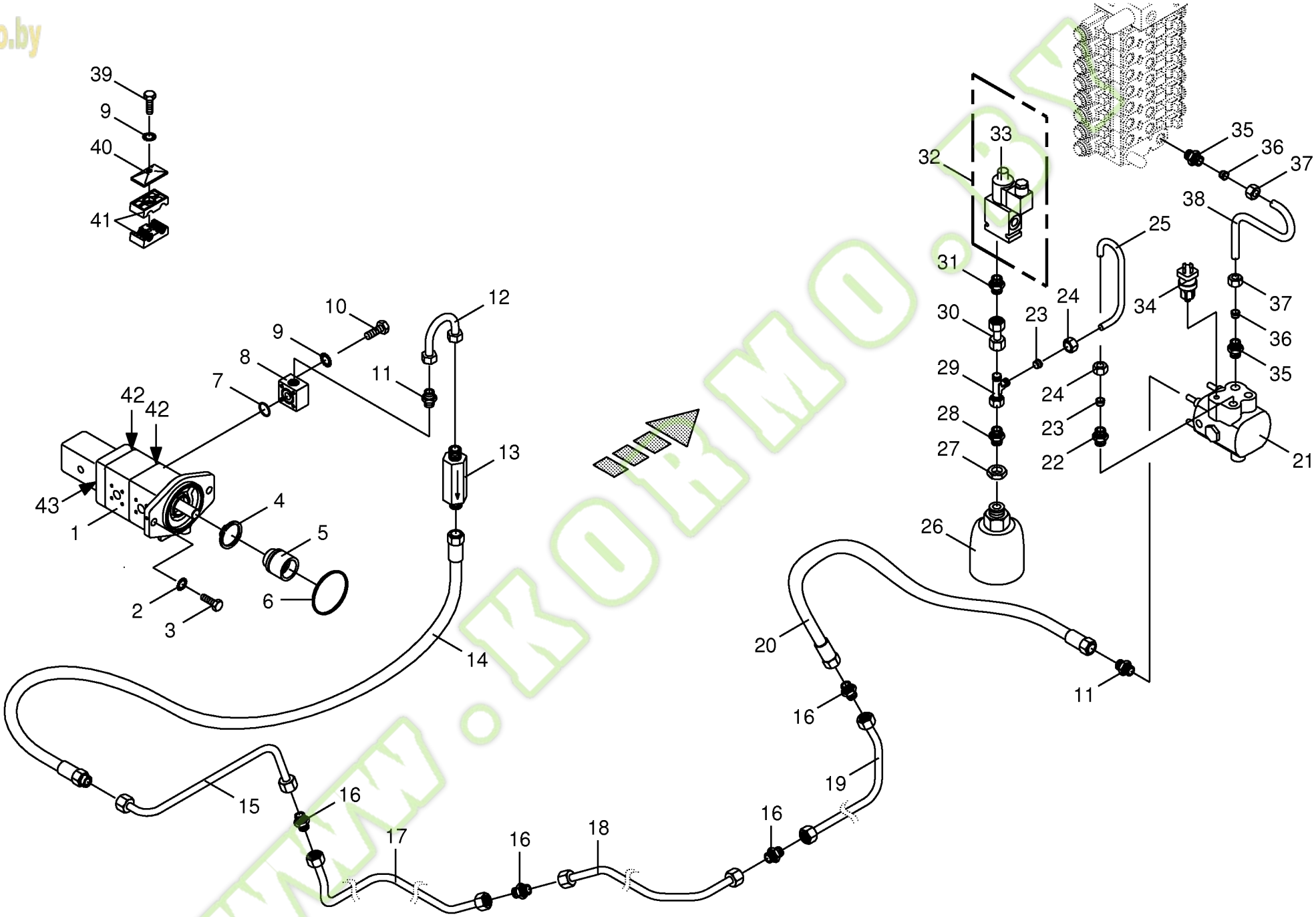

150 050 134 03 / 99.0

150 317 970 02

Kormo.by

Hydraulik - Pumpe 3 fach / Speicherladeventil
Hydraulics - pump 3 times / storage chorging valve
Hydraulique - pompe 3 fois / grenier valvule de charger

744526 - 748000

BIG x 650

150 050 134 03

150 317 970 2 **99.0**

Pos.	ID-Nr.	Benennung	Description	Description	Masch.-Nr-							Bemerkung/Remarks/Remarque
1	00 919 226 0	Pumpe -3 fach	Pump -3 times	Pompe -3 fois		x						16 / 22 / 2,5
2	00 909 910 1	Sperrkantscheibe	Detent edged washer	Disque à bord d'arrêt		x						SKM 12
3	00 900 656 0	6kt-Schraube	Hex head bolt	Boulon tête hex		x						M 12 X 30
4	00 911 510 0	Sicherungsring	Circlip	Circlip		x						A 38 X 1,75
5	00 222 316 2	Adapter	Adapter	Adaptateur		x						Rd. 45 X 38
6	00 937 611 1	O-Ring	O-ring	Joint torique		x						101,34 X 1,78
7	00 937 505 0	O-Ring	O-ring	Joint torique		x						34 X 3
8	00 228 660 1	Anschlussflansch	Connecting flange	Bride de raccordement		x						
9	00 909 908 1	Sperrkantscheibe	Detent edged washer	Disque à bord d'arrêt		x						SKM 8
10	00 901 046 1	6kt-Schraube	Hex head bolt	Boulon tête hex		x						M 8 X 55
11	00 921 174 1	Einschraubstutzen	Male connector	Raccord filet		x						L 18 MB
12	00 219 125 1	Hydraulikleitung -inkl.	Hydraulic line -incl. nozzle disc	Ligne hydraulique -incl. écrou de		x						18 X 2
		Überwurfmutter, Schneidring	cap, cutting ring	buse-pastille, baque coupante								
13	00 919 170 0	Hochdruckfilter	High pressure filter	Filtre haute pression		x						M 26 X 1,5
14	00 920 070 0	Hochdruckschlauchleitung	High pressure hose line	Conduite de tuyau haute pression		x						Lg.= 400
15	20 020 603 0	Hydraulikleitung -inkl.	Hydraulic line -incl. nozzle disc	Ligne hydraulique -incl. écrou de		x						18 X 2
		Überwurfmutter, Schneidring	cap, cutting ring	buse-pastille, baque coupante								
16	00 921 170 0	Verbindungsstutzen	Connector	Raccord		x						L 18
17	20 020 602 0	Hydraulikleitung -inkl.	Hydraulic line -incl. nozzle disc	Ligne hydraulique -incl. écrou de		x						18 X 2
		Überwurfmutter, Schneidring	cap, cutting ring	buse-pastille, baque coupante								
18	20 020 601 0	Hydraulikleitung -inkl.	Hydraulic line -incl. nozzle disc	Ligne hydraulique -incl. écrou de		x						18 X 2
		Überwurfmutter, Schneidring	cap, cutting ring	buse-pastille, baque coupante								
19	00 360 202 0	Hydraulikleitung -inkl.	Hydraulic line -incl. nozzle disc	Ligne hydraulique -incl. écrou de		x						18 X 2
		Überwurfmutter, Schneidring	cap, cutting ring	buse-pastille, baque coupante								
20	00 920 981 2	Hochdruckschlauchleitung	High pressure hose line	Conduite de tuyau haute pression		x						Lg.= 460
21	00 229 605 0	Speicherladeventil	Storage charging valve	Grenier valvule de charger		x						120/150 Bar
22	00 921 060 2	Einschraubstutzen	Male connector	Raccord filet		x						L 12 MB
23	00 921 046 1	Schneidring	Cutting ring	Baque coupante		x						L 12
24	00 921 206 0	Überwurfmutter	Nozzle disc cap	Écrou de buse-pastille		x						AL 12
25	00 360 007 0	Hydraulikleitung	Hydraulic line	Ligne hydraulique		x						12 X 1,5
26	00 921 239 0	Druckspeicher	Pressure accumulator	Accumulateur de pression		x						1,0 ltr.
27	00 908 544 1	6kt-Mutter	Hex nut	Écrou hex		x						M 33 X 1,5
28	00 920 901 1	Einschraubstutzen	Male connector	Raccord filet		x						M 18 X 1,5
29	00 921 079 1	L-Stutzen	Adjustable L connection	Raccord L réglable		x						L 12
30	00 230 743 0	Doppelnippel	Double nipple	Double raccord		x						L 12
31	00 919 918 1	Einschraubstutzen	Male connector	Raccord filet		x						M 18 X 1,5 / E R3/8"
32	00 919 034 0	3/2-Wegeventilblock	3/2-Diverter vave bloc	3/2-Bloc valves multi-voies		x						12V
33	00 919 028 0	3/2-Wegeventil	3/2-Directional-control valve	3/2-Distributeur		x						12V

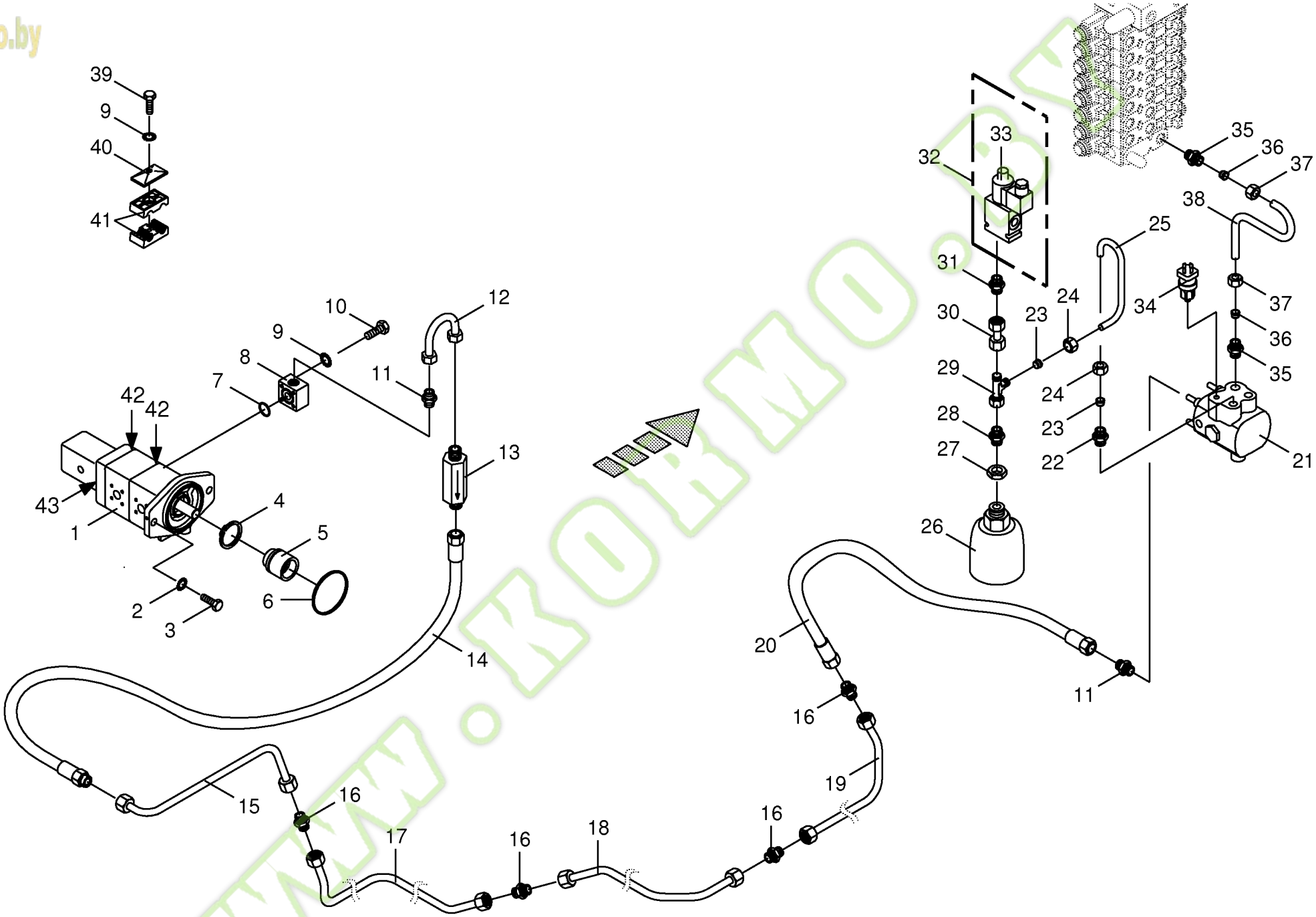

150 050 134 03 / 99.0

150 317 970 02

Kormo.by

Hydraulik - Pumpe 3 fach / Speicherladeventil
Hydraulics - pump 3 times / storage chorging valve
Hydraulique - pompe 3 fois / grenier valvule de charger

744526 - 748000

BIG x 650

150 050 134 03

150 317 970 2 **99.0**

Pos.	ID-Nr.	Benennung	Description	Description	Masch.-Nr-							Bemerkung/Remarks/Remarque
	00 919 070 0	Magnetspule	Solenoid coil	Bobine d'electro-aimant		x						12 V
34	00 302 023 0	Druckschalter	Pressure switch	Interrupteur à pression		x						50 - 200 Bar
35	00 921 144 0	Einschraubstutzen	Male connector	Raccord filet		x						M 18 X 1,5 / M 26 X 1,5
36	00 921 183 1	Schneidring	Cutting ring	Baque coupante		x						L 18
37	00 921 182 0	Überwurfmutter	Nozzle disc cap	Écrou de buse-pastille		x						AL 18
38	00 360 003 0	Hydraulikleitung	Hydraulic line	Ligne hydraulique		x						18 X 1,5
39	00 901 042 1	6kt-Schraube	Hex head bolt	Boulon tête hex		x						M 8 X 35
40	00 925 134 0	Deckplatte	Cover plate	Plaque de recouvrement		x						
41	00 925 158 0	Rohrschelle -2 Hälften	Tube clamp -2 halves	Bride -2 moitiés		x						Bo.= 18/12
42	00 940 368 0	Dichtungssatz	Sealing set	Jeu de joints		x						
43	27 003 770 0	Dichtungssatz	Sealing set	Jeu de joints		x						

www.KORMO.BY

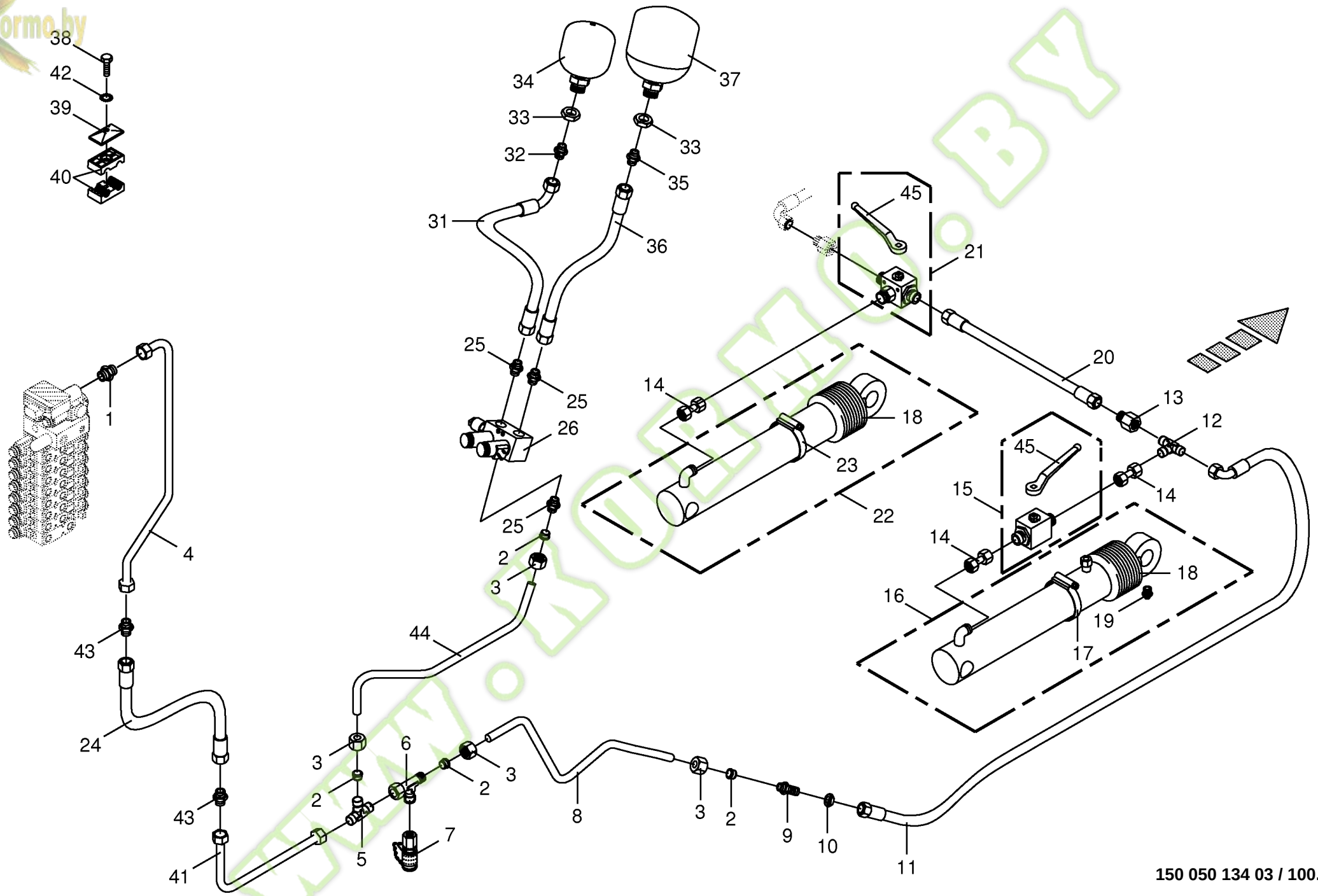

150 050 134 03 / 100.0

150 319 640 02

Kormo.by

Hydraulik - Hubwerk
Hydraulics - lift
Système hydraulique - levage

744526 - 748000

BIG X 650

150 050 134 03

150 319 640 2 **100.0**

Pos.	ID-Nr.	Benennung	Description	Description	Masch.-Nr-							Bemerkung/Remarks/Remarque
1	00 921 174 1	Einschraubstutzen	Male connector	Raccord filet		x						L 18 MB
2	00 921 183 1	Schneidring	Cutting ring	Baque coupante		x						L 18
3	00 921 182 0	Überwurfmutter	Nozzle disc cap	Écrou de buse-pastille		x						AL 18
4	00 360 200 0	Hydraulikleitung -inkl.	Hydraulic line -incl. nozzle disc	Ligne hydraulique -incl. écrou de		x						18 X 2
		Überwurfmutter, Schneidring	cap, cutting ring	buse-pastille, baque coupante								
5	00 921 175 0	T-Verbindungsstutzen	T-connector	T-raccord		x						L 18
6	00 921 238 0	L-Stutzen	Adjustable L connection	Raccord L réglable		x						L 18
7	00 919 696 0	Mini-Messanschluss	Connector f.mini-test equipm.	Raccord instr.mesureur mini		x						M 16 X 2
8	00 360 011 1	Hydraulikleitung	Hydraulic line	Ligne hydraulique		x						18 X 2
9	00 921 251 0	Gerade-Schottstutzen	Straight 2-way connector	Coupleur droit deux raccords		x						L 18
10	00 921 095 1	6kt-Mutter	Hex nut	Écrou hex		x						M 26 X 1,5
11	00 920 087 0	Hochdruckschlauchleitung	High pressure hose line	Conduite de tuyau haute pression		x						Lg.= 650
12	00 919 315 0	T-Reduzierung	T-reduction	T-reduction		x						M 26 X 1,5 / M 22 X 1,5 / M 26 X 1,5
13	00 921 184 0	Reduzier-Verschraubung	Reducer fitting	Réduction		x						KOR 18/15-PL
14	00 230 744 0	Doppelnippel	Double nipple	Double raccord		x						L 15
15	00 921 117 1	Zweiwegehahn	Two-way plug valve	Robinet à double courant		x						M 22 X 1,5
16	00 918 525 1	Hydraulikzylinder	Hydraulic cylinder	Vérin hydraulique		x						Zz 50/75 X 335/600
	00 918 807 0	Dichtungssatz	Sealing set	Jeu de joints		x						Zz 50/75
17	00 924 004 0	Schneckengewindeschelle	Tube clip	Bride		x						50 - 70
	00 924 007 0	Schneckengewindeschelle	Tube clip	Bride		x						90 - 110
18	00 918 798 0	Faltenbalg	Bellows	Soufflet		x						
19	00 919 202 0	Kegelschmiernippel	Grease niple	Graisseur à cone		x						Am 6 X 1
20	00 920 084 0	Hochdruckschlauchleitung	High pressure hose line	Conduite de tuyau haute pression		x						Lg.= 510
21	00 919 309 0	Dreiwegehahn	Diverter valve	Robinet trois voises		x						M 22 X 1,5
22	00 217 114 2	Hydraulikzylinder	Hydraulic cylinder	Vérin hydraulique		x						Ez 65/70 X 355/600
	00 918 701 2	Dichtungssatz	Sealing set	Jeu de joints		x						Ez 65/70
23	00 924 005 0	Schneckengewindeschelle	Tube clip	Bride		x						70 - 90
	00 924 007 0	Schneckengewindeschelle	Tube clip	Bride		x						90 - 110
24	00 920 050 2	Hochdruckschlauchleitung	High pressure hose line	Conduite de tuyau haute pression		x						Lg.= 400
25	00 919 762 0	Einschraubstutzen	Male connector	Raccord filet		x						L 18 Me/M 26 X 1,5
26	27 000 823 0	Hubwerkzuschaltblock	Lift.hydr. hook up-block	Hydr. de revel.bloc deconneter		x						
31	00 920 096 0	Hochdruckschlauchleitung	High pressure hose line	Conduite de tuyau haute pression		x						Lg.= 300
32	00 921 144 0	Einschraubstutzen	Male connector	Raccord filet		x						M 18 X 1,5 / M 26 X 1,5
33	00 908 544 1	6kt-Mutter	Hex nut	Écrou hex		x						M 33 X 1,5
34	00 921 239 0	Druckspeicher	Pressure accumulator	Accumulateur de pression		x						1,0 ltr.
35	00 921 179 2	Einschraubstutzen	Male connector	Raccord filet		x						R 1/2" / M 26 X 1,5
36	00 920 097 0	Hochdruckschlauchleitung	High pressure hose line	Conduite de tuyau haute pression		x						Lg.= 295

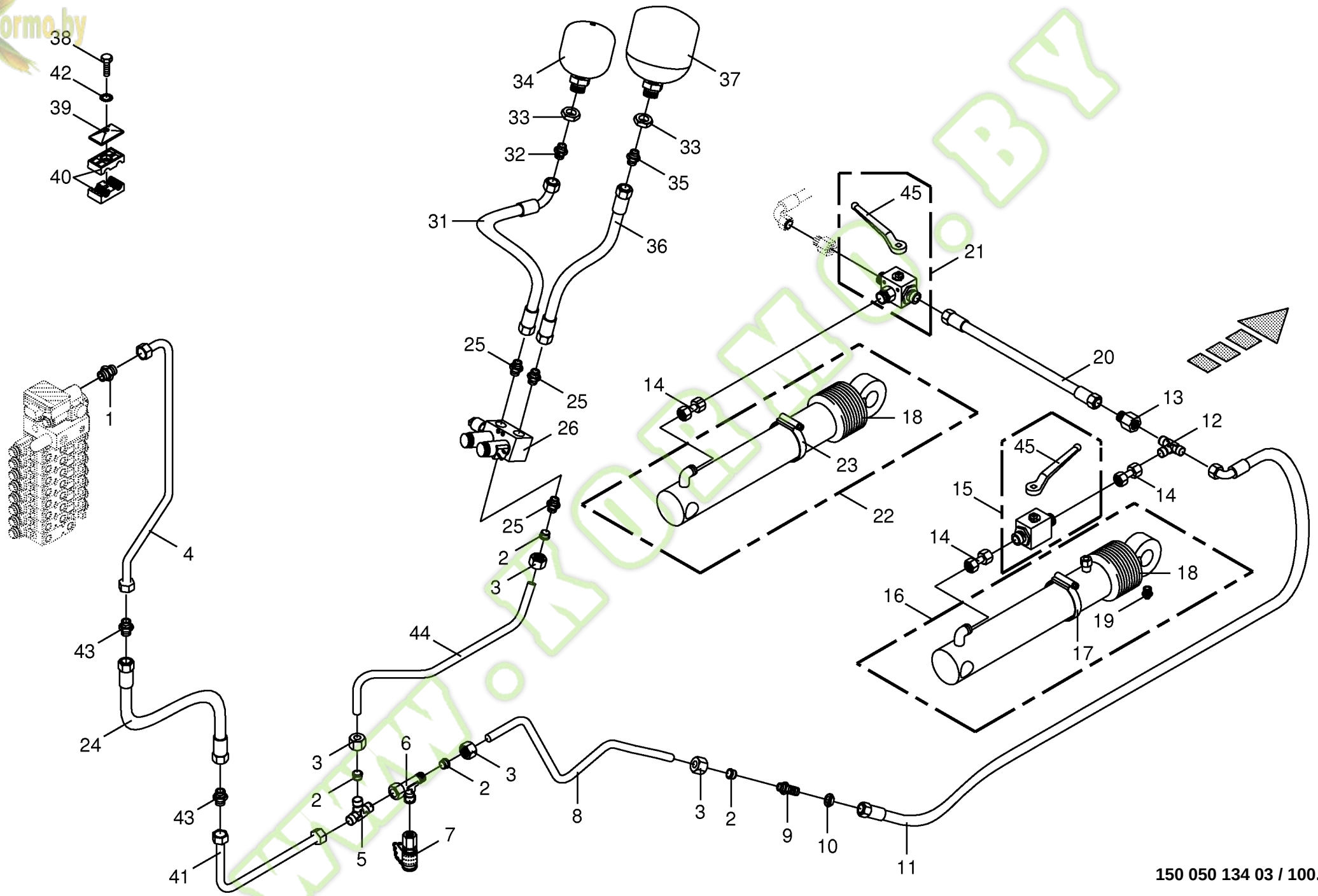

150 050 134 03 / 100.0

150 319 640 02

Kormo.by

Hydraulik - Hubwerk
Hydraulics - lift
Système hydraulique - levage

744526 - 748000

BIG x 650

150 050 134 03

150 319 640 2 **100.0**

Pos.	ID-Nr.	Benennung	Description	Description	Masch.-Nr-							Bemerkung/Remarks/Remarque
37	00 921 551 0	Druckspeicher	Pressure accumulator	Accumulateur de pression		x						1,40 Ltr.
38	00 901 042 1	6kt-Schraube	Hex head bolt	Boulon tête hex		x						M 8 X 35
39	00 925 134 0	Deckplatte	Cover plate	Plaque de recouvrement		x						
40	00 925 158 0	Rohrschelle -2 Hälften	Tube clamp -2 halves	Bride -2 moitiés		x						Bo.= 18/12
41	00 360 201 0	Hydraulikleitung -inkl. Überwurfmutter, Schneidring	Hydraulic line -incl. nozzle disc cap, cutting ring	Ligne hydraulique -incl. écrou de buse-pastille, baque coupante		x						18 X 2
42	00 909 908 1	Sperrkantscheibe	Detent edged washer	Disque à bord d'arrêt		x						SKM 8
43	00 921 170 0	Verbindungsstutzen	Connector	Raccord		x						L 18
44	00 360 075 0	Hydraulikleitung	Hydraulic line	Ligne hydraulique		x						18 X 1,5
45	00 921 123 0	Handhebel	Hand lever	Levier à main		x						

www.KORMO.BY

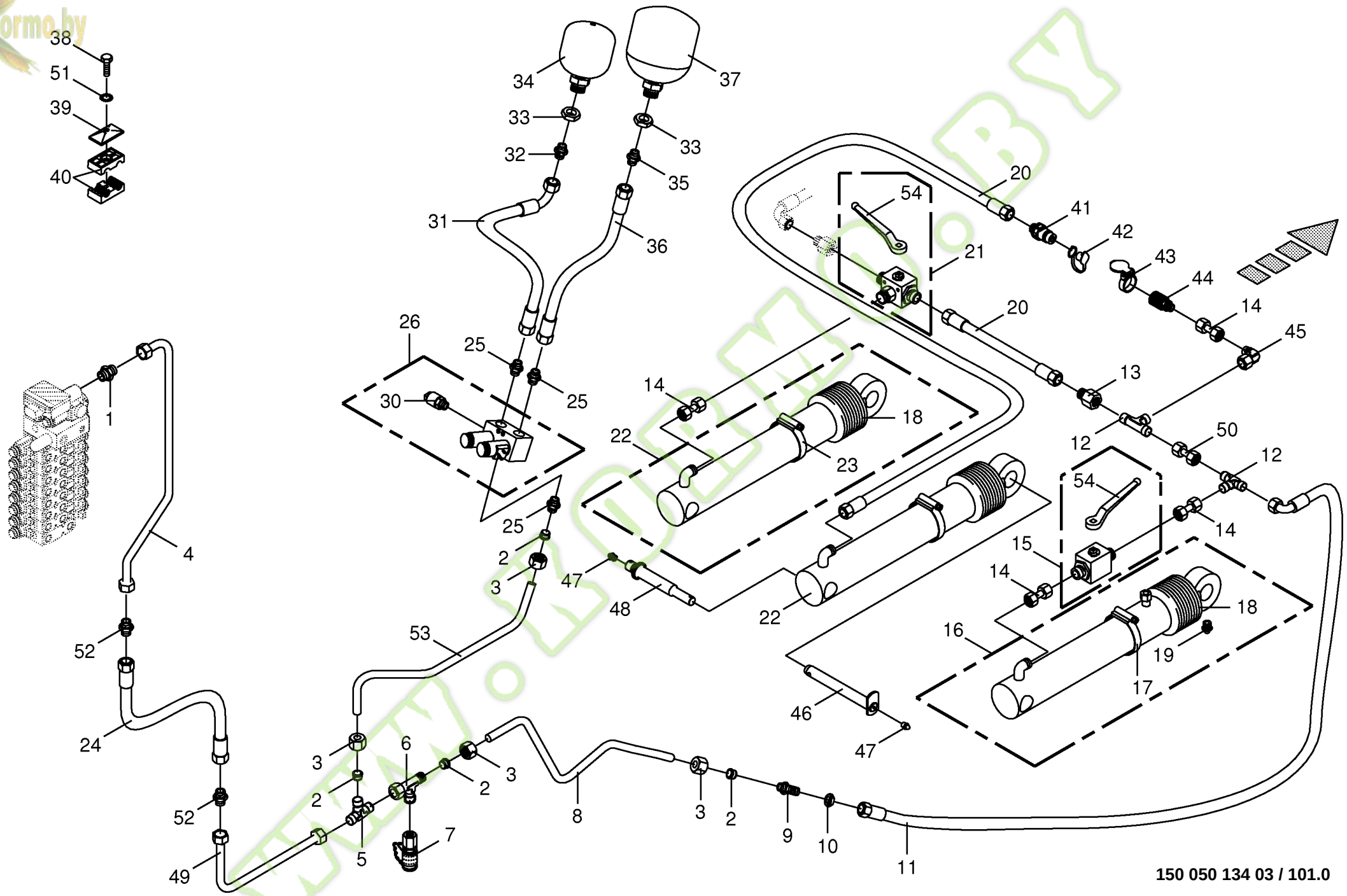
38
51
39
40
34
37
33
33
32
35
31
36
20
54
41
42
21
43
44
20
14
45
26
25
13
25
30
14
18
22
23
12
50
12
54
1
25
14
2
15
4
3
47
14
48
22
18
53
16
19
17
52
46
24
47
3
6
3
2
2
52
8
3
2
9
10
7
5
49
11
150 050 134 03 / 101.0
150 319 641 02

Kormo.by

Hydraulik - Hubwerk 12/14 Reihen
Hydraulics - lift 12/14 row
Système hydraulique - levage 12/14 rangs

744526 - 748000

BIG X 650

150 050 134 03

150 319 641 2 **101.0**

Pos.	ID-Nr.	Benennung	Description	Description	Masch.-Nr-							Bemerkung/Remarks/Remarque
1	00 921 174 1	Einschraubstutzen	Male connector	Raccord filet		x						L 18 MB
2	00 921 183 1	Schneidring	Cutting ring	Baque coupante		x						L 18
3	00 921 182 0	Überwurfmutter	Nozzle disc cap	Écrou de buse-pastille		x						AL 18
4	00 360 200 0	Hydraulikleitung -inkl.	Hydraulic line -incl. nozzle disc	Ligne hydraulique -incl. écrou de		x						18 X 2
		Überwurfmutter, Schneidring	cap, cutting ring	buse-pastille, baque coupante								
5	00 921 175 0	T-Verbindungsstutzen	T-connector	T-raccord		x						L 18
6	00 921 238 0	L-Stutzen	Adjustable L connection	Raccord L réglable		x						L 18
7	00 919 696 0	Mini-Messanschluss	Connector f.mini-test equipm.	Raccord instr.mesureur mini		x						M 16 X 2
8	00 360 011 1	Hydraulikleitung	Hydraulic line	Ligne hydraulique		x						18 X 2
9	00 921 251 0	Gerade-Schottstutzen	Straight 2-way connector	Coupleur droit deux raccords		x						L 18
10	00 921 095 1	6kt-Mutter	Hex nut	Écrou hex		x						M 26 X 1,5
11	00 920 087 0	Hochdruckschlauchleitung	High pressure hose line	Conduite de tuyau haute pression		x						Lg.= 650
12	00 919 315 0	T-Reduzierung	T-reduction	T-reduction		x						M 26 X 1,5 / M 22 X 1,5 / M 26 X 1,5
13	00 921 184 0	Reduzier-Verschraubung	Reducer fitting	Réduction		x						KOR 18/15-PL
14	00 230 744 0	Doppelnippel	Double nipple	Double raccord		x						L 15
15	00 921 117 1	Zweiwegehahn	Two-way plug valve	Robinet à double courant		x						M 22 X 1,5
16	00 918 525 1	Hydraulikzylinder	Hydraulic cylinder	Vérin hydraulique		x						Zz 50/75 X 335/600
	00 918 807 0	Dichtungssatz	Sealing set	Jeu de joints		x						Zz 50/75
17	00 924 004 0	Schneckengewindeschelle	Tube clip	Bride		x						50 - 70
	00 924 007 0	Schneckengewindeschelle	Tube clip	Bride		x						90 - 110
18	00 918 798 0	Faltenbalg	Bellows	Soufflet		x						
19	00 919 202 0	Kegelschmiernippel	Grease niple	Graisseur à cone		x						Am 6 X 1
20	00 920 084 0	Hochdruckschlauchleitung	High pressure hose line	Conduite de tuyau haute pression		x						Lg.= 510
21	00 919 309 0	Dreiwegehahn	Diverter valve	Robinet trois voises		x						M 22 X 1,5
22	00 217 114 2	Hydraulikzylinder	Hydraulic cylinder	Vérin hydraulique		x						Ez 65/70 X 355/600
	00 918 701 2	Dichtungssatz	Sealing set	Jeu de joints		x						Ez 65/70
23	00 924 005 0	Schneckengewindeschelle	Tube clip	Bride		x						70 - 90
	00 924 007 0	Schneckengewindeschelle	Tube clip	Bride		x						90 - 110
24	00 920 050 2	Hochdruckschlauchleitung	High pressure hose line	Conduite de tuyau haute pression		x						Lg.= 400
25	00 919 762 0	Einschraubstutzen	Male connector	Raccord filet		x						L 18 Me/M 26 X 1,5
26	27 000 823 0	Hubwerkzuschaltblock	Lift.hydr. hook up-block	Hydr. de revel.bloc deconneter		x						
30	00 302 530 0	Drucksensor	Pressure sensor	Senseur de pression		x						
31	00 920 096 0	Hochdruckschlauchleitung	High pressure hose line	Conduite de tuyau haute pression		x						Lg.= 300
32	00 921 144 0	Einschraubstutzen	Male connector	Raccord filet		x						M 18 X 1,5 / M 26 X 1,5
33	00 908 544 1	6kt-Mutter	Hex nut	Écrou hex		x						M 33 X 1,5
34	00 921 239 0	Druckspeicher	Pressure accumulator	Accumulateur de pression		x						1,0 ltr.
35	00 921 179 2	Einschraubstutzen	Male connector	Raccord filet		x						R 1/2" / M 26 X 1,5

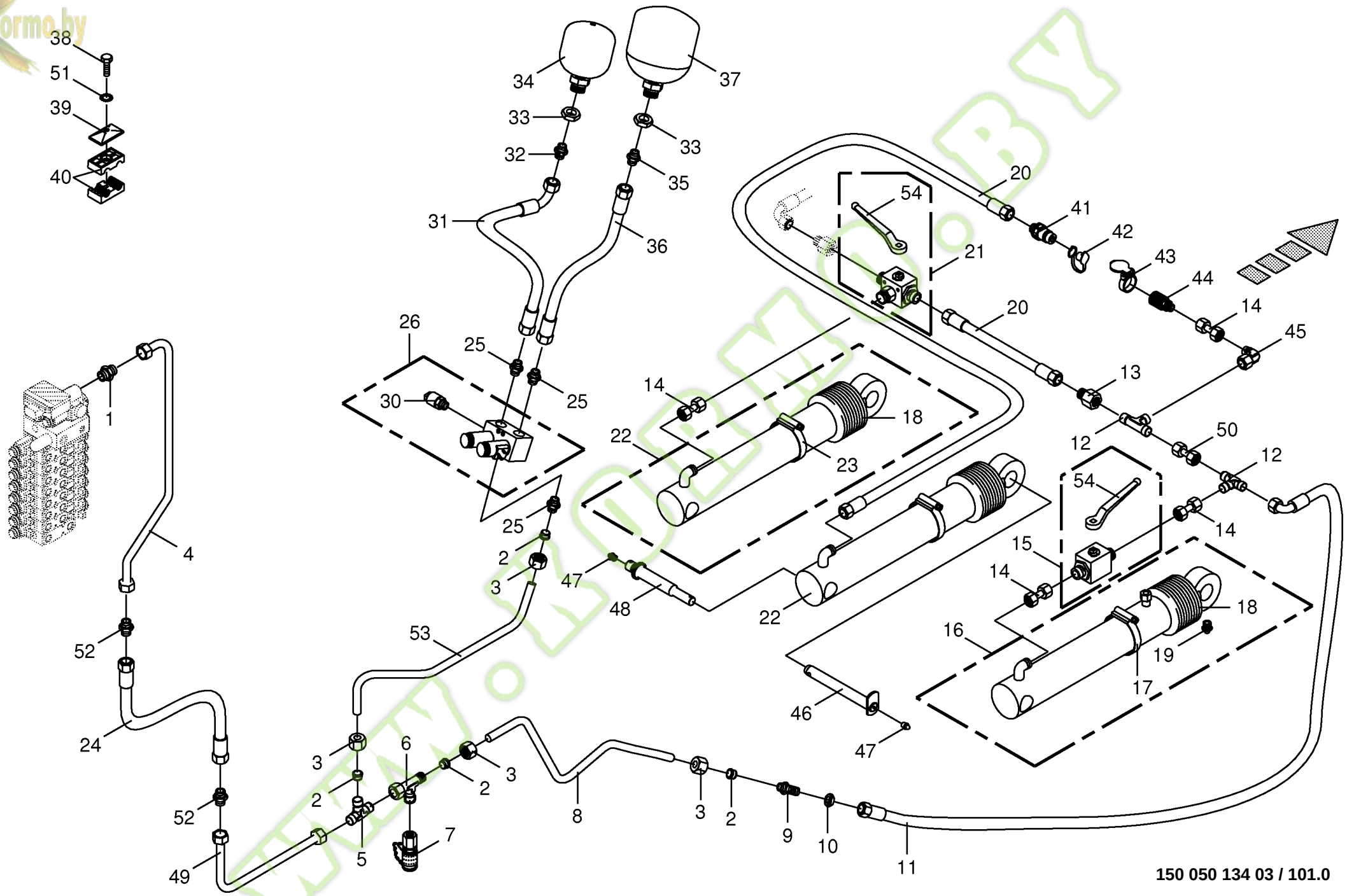
38
51
39
40
34
37
33
33
32
35
31
36
20
54
41
42
21
43
44
20
14
45
26
25
13
25
30
14
18
22
23
12
50
12
54
1
25
14
2
15
4
3
47
14
48
22
18
53
16
19
17
52
46
24
47
3
6
3
2
2
52
8
3
2
9
10
7
5
49
11
150 050 134 03 / 101.0
150 319 641 02

Kormo.by

Hydraulik - Hubwerk 12/14 Reihen
Hydraulics - lift 12/14 row
Système hydraulique - levage 12/14 rangs

744526 - 748000

BIG x 650

150 050 134 03

150 319 641 2 **101.0**

Pos.	ID-Nr.	Benennung	Description	Description	Masch.-Nr-							Bemerkung/Remarks/Remarque
36	00 920 097 0	Hochdruckschlauchleitung	High pressure hose line	Conduite de tuyau haute pression		x						Lg.= 295
37	00 921 551 0	Druckspeicher	Pressure accumulator	Accumulateur de pression		x						1,40 Ltr.
38	00 901 042 1	6kt-Schraube	Hex head bolt	Boulon tête hex		x						M 8 X 35
39	00 925 134 0	Deckplatte	Cover plate	Plaque de recouvrement		x						
40	00 925 158 0	Rohrschelle -2 Hälften	Tube clamp -2 halves	Bride -2 moitiés		x						Bo.= 18/12
41	00 921 146 0	Kupplungsstecker	Connector plug	Fiche de jonction		x						M 22 X 1,5
42	00 921 263 1	Staubmuffe -blau	Dust cap -blue	Manchon anti-poussiere -bleu		x						
43	00 916 602 0	Klappdeckel -blau	Cover -blue	Couvercle -bleu		x						
44	00 921 131 2	Kupplungsmuffe	Sleeve	Cache poussiere		x						
45	00 921 067 1	Winkelstutzen	Angle lug	Jarret tubulure		x						M 18 X 1,5
46	00 267 774 0	Zapfen	Spigot	Maneton		x						
47	00 919 105 0	Kegelschmiernippel	Grease niple	Graisseur à cone		x						AM 8 X 1
48	00 155 383 1	Zapfen	Spigot	Maneton		x						Rd. 40 X 277
49	00 360 201 0	Hydraulikleitung -inkl. Überwurfmutter, Schneidring	Hydraulic line -incl. nozzle disc cap, cutting ring	Ligne hydraulique -incl. écrou de buse-pastille, baque coupante		x						18 X 2
50	00 230 747 0	Doppelnippel	Double nipple	Double raccord		x						L 18
51	00 909 908 1	Sperrkantscheibe	Detent edged washer	Disque à bord d'arrêt		x						SKM 8
52	00 921 170 0	Verbindungsstutzen	Connector	Raccord		x						L 18
53	00 360 075 0	Hydraulikleitung	Hydraulic line	Ligne hydraulique		x						18 X 1,5
54	00 921 123 0	Handhebel	Hand lever	Levier à main		x						

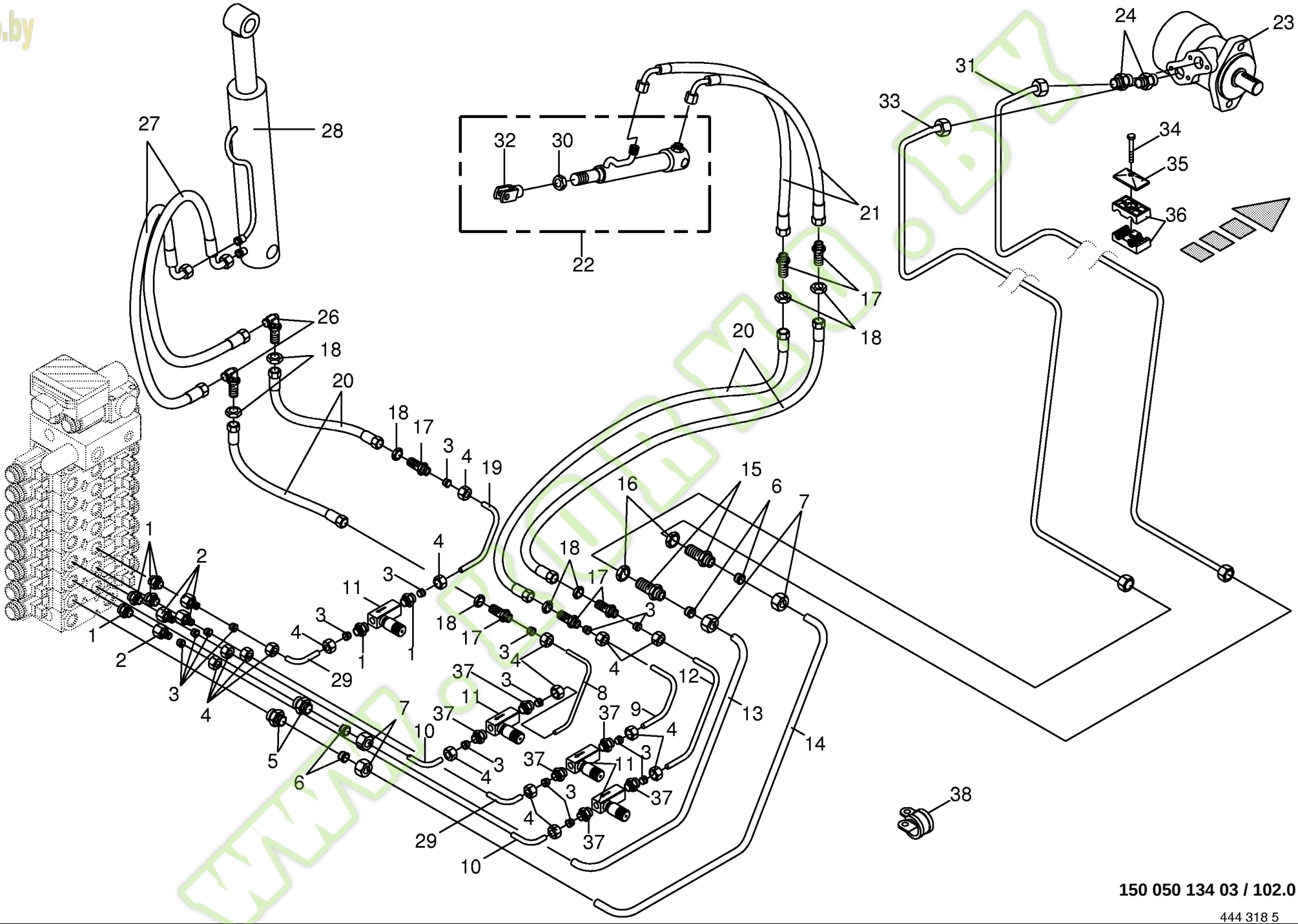

150 050 134 03 / 102.0

Kormo.by

Hydraulik kpl. - Auswurfbogen
Hydraulics cpl. - discharge chute
Système hydraulique cpl. - goulotte

744526 - 748000

BIG X 650

150 050 134 03

444 318 5 **102.0**

Pos.	ID-Nr.	Benennung	Description	Description	Masch.-Nr-							Bemerkung/Remarks/Remarque
1	00 919 964 0	Einschraubstutzen	Male connector	Raccord filet		x						R 1/4" / M 14 X 1,5
2	00 919 970 0	Reduzier-Verschraubung	Reducer fitting	Réduction		x						M 18 X 1,5 / M 14 X 1,5
3	00 919 961 0	Schneidring	Cutting ring	Baque coupante		x						L8
4	00 919 962 0	Überwurfmutter	Nozzle disc cap	Écrou de buse-pastille		x						AL 8
5	00 920 901 1	Einschraubstutzen	Male connector	Raccord filet		x						M 18 X 1,5
6	00 921 046 1	Schneidring	Cutting ring	Baque coupante		x						L 12
7	00 921 206 0	Überwurfmutter	Nozzle disc cap	Écrou de buse-pastille		x						AL 12
8	00 228 749 0	Hydraulikleitung	Hydraulic line	Ligne hydraulique		x						8 X 1,5
9	00 360 045 0	Hydraulikleitung	Hydraulic line	Ligne hydraulique		x						8 X 1,5
10	00 360 047 0	Hydraulikleitung	Hydraulic line	Ligne hydraulique		x						8 X 1,5
11	00 919 304 0	Drosselrückschlagventil - einstellbar	One-way restrictor -adjustable	Clapet antiretour avec étranglement -ajustable		x						R 1/4"
12	00 360 044 0	Hydraulikleitung	Hydraulic line	Ligne hydraulique		x						8 X 1,5
13	00 360 043 0	Hydraulikleitung	Hydraulic line	Ligne hydraulique		x						12 X 1,5
14	00 360 042 0	Hydraulikleitung	Hydraulic line	Ligne hydraulique		x						12 X 1,5
15	00 921 087 1	Gerade-Schottstutzen	Straight 2-way connector	Coupleur droit deux raccords		x						M 18 X 1,5
16	00 908 524 2	6kt-Mutter -niedrige Form	Hex nut -low form	Écrou hex -forme basse		x						M 18 X 1,5
17	00 919 963 0	Gerade-Schottstutzen	Straight 2-way connector	Coupleur droit deux raccords		x						L 8
18	00 908 506 0	6kt-Mutter -niedrige Form	Hex nut -low form	Écrou hex -forme basse		x						M 14 X 1,5
19	00 360 046 0	Hydraulikleitung	Hydraulic line	Ligne hydraulique		x						8 X 1,5
20	00 920 082 0	Hochdruckschlauchleitung	High pressure hose line	Conduite de tuyau haute pression		x						Lg.= 1800
21	00 920 080 0	Hochdruckschlauchleitung	High pressure hose line	Conduite de tuyau haute pression		x						Lg.= 4100
22	00 222 562 3	Hydraulikzylinder	Hydraulic cylinder	Vérin hydraulique		x						Dz 20/40 X 150/325
	00 918 785 0	Dichtungssatz	Sealing set	Jeu de joints		x						Dz 20/40
23	00 921 279 0	Hydraulikmotor	Hydraulic motor	Moteur hydraulique		x						49,5 ccm
	00 940 317 0	Dichtungssatz	Sealing set	Jeu de joints		x						
24	00 919 602 1	Einschraubstutzen	Male connector	Raccord filet		x						L 12 E R 1/2"
26	00 919 966 0	Winkel-Schottstutzen	Connector	Coude		x						M 14 X 1,5
27	00 920 081 0	Hochdruckschlauchleitung	High pressure hose line	Conduite de tuyau haute pression		x						Lg.= 820
28	00 226 066 5	Hydraulikzylinder	Hydraulic cylinder	Vérin hydraulique		x						Dz 35/55 X 185/645
	00 918 799 0	Dichtungssatz	Sealing set	Jeu de joints		x						Dz 35/55
29	00 360 048 0	Hydraulikleitung	Hydraulic line	Ligne hydraulique		x						8 X 1,5
30	00 908 500 0	6kt-Mutter -niedrige Form	Hex nut -low form	Écrou hex -forme basse		x						M 10
31	20 021 378 0	Hydraulikleitung -inkl. Überwurfmutter, Schneidring	Hydraulic line -incl. nozzle disc cap, cutting ring	Ligne hydraulique -incl. écrou de buse-pastille, baque coupante		x						12 X 1,5
32	00 927 107 0	Gabelkopf	Clevis	Tête de fourche		x						G 10 X 20
	20 021 379 0	Hydraulikleitung -inkl. Überwurfmutter, Schneidring	Hydraulic line -incl. nozzle disc cap, cutting ring	Ligne hydraulique -incl. écrou de buse-pastille, baque coupante		x						12 X 1,5

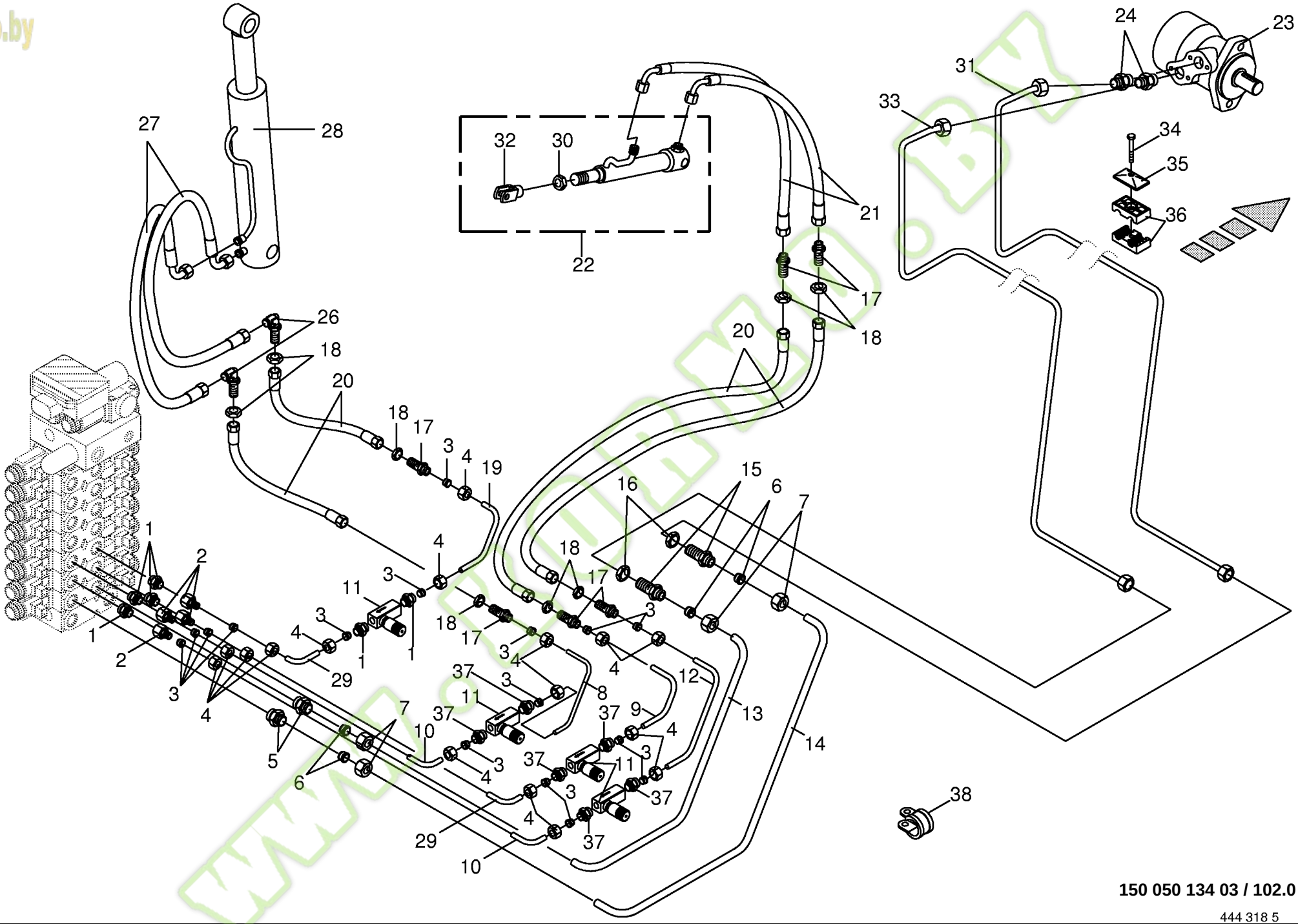

150 050 134 03 / 102.0

Kormo.by

Hydraulik kpl. - Auswurfbogen
Hydraulics cpl. - discharge chute
Système hydraulique cpl. - goulotte

744526 - 748000

BIG X 650

150 050 134 03

444 318 5 **102.0**

Pos.	ID-Nr.	Benennung	Description	Description	Masch.-Nr-							Bemerkung/Remarks/Remarque
34	00 901 042 1	6kt-Schraube	Hex head bolt	Boulon tête hex		x						M 8 X 35
35	00 925 134 0	Deckplatte	Cover plate	Plaque de recouvrement		x						
36	00 925 105 0	Rohrschelle -2 Hälften	Tube clamp -2 halves	Bride -2 moitiés		x						Bo.= 12/12
37	00 919 964 0	Einschraubstutzen	Male connector	Raccord filet		x						R 1/4" / M 14 X 1,5
38	00 924 060 0	Rohrschelle mit Gummiprofil	Tube clip w. rubber	Bride		x						

www.KORMO.BY

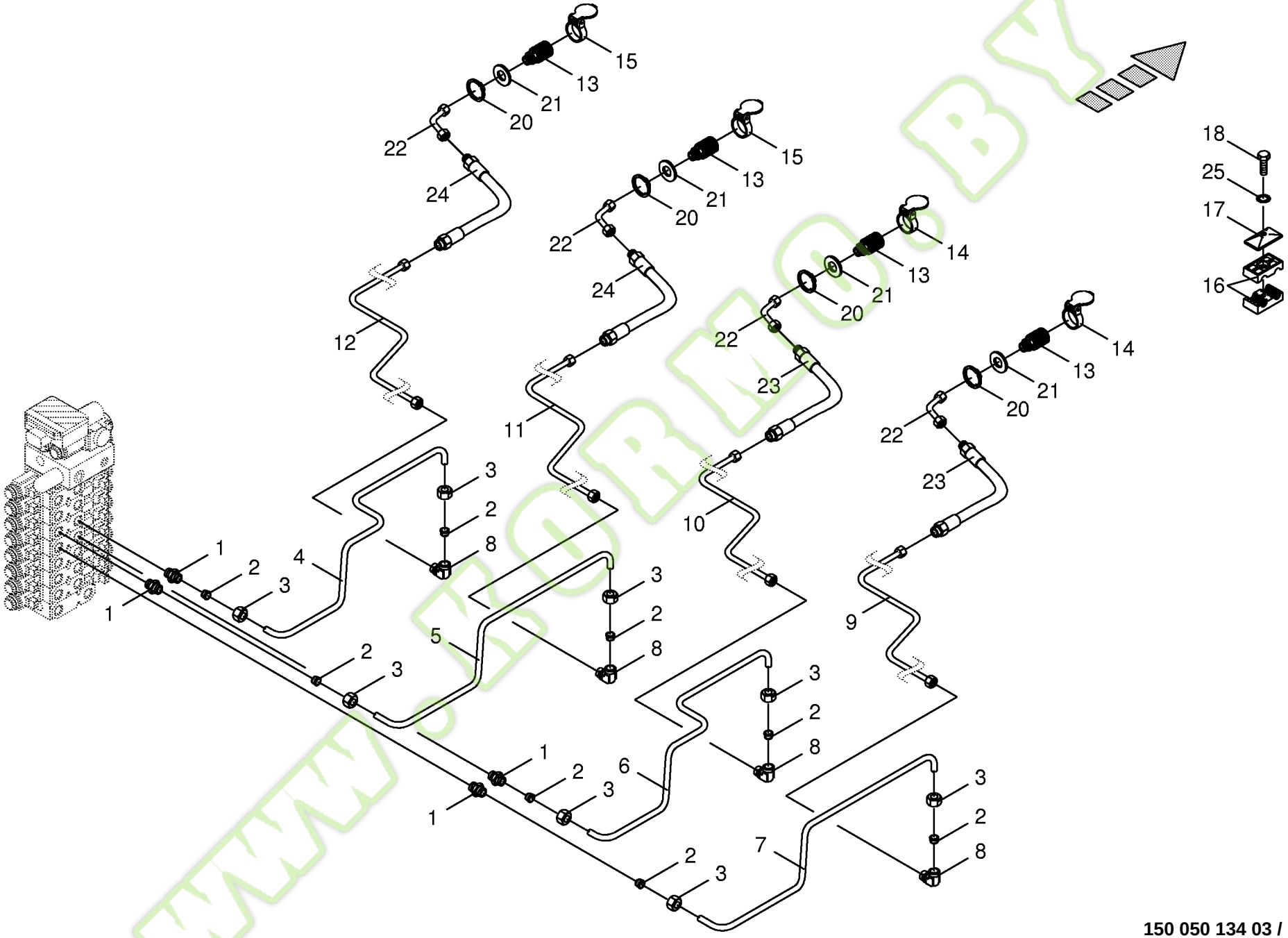

150 050 134 03 / 103.0

Kormo.by

Hydraulik - Vorsatz
Hydraulics - front attachment
Système hydraulique - appareil frontal

744526 - 748000

BIG X 650

150 050 134 03

444 319 3 **103.0**

Pos.	ID-Nr.	Benennung	Description	Description	Masch.-Nr-							Bemerkung/Remarks/Remarque
1	00 920 901 1	Einschraubstutzen	Male connector	Raccord filet		x						M 18 X 1,5
2	00 921 046 1	Schneidring	Cutting ring	Baque coupante		x						L 12
3	00 921 206 0	Überwurfmutter	Nozzle disc cap	Écrou de buse-pastille		x						AL 12
4	00 360 081 1	Hydraulikleitung	Hydraulic line	Ligne hydraulique		x						12 X 1,5
5	00 360 082 1	Hydraulikleitung	Hydraulic line	Ligne hydraulique		x						12 X 1,5
6	00 360 080 1	Hydraulikleitung	Hydraulic line	Ligne hydraulique		x						12 X 1,5
7	00 360 079 1	Hydraulikleitung	Hydraulic line	Ligne hydraulique		x						12 X 1,5
8	00 921 066 1	Winkel-Verbindungsstutzen	Elbow union	Raccord coude		x						L 12
9	00 219 127 0	Hydraulikleitung -inkl. Überwurfmutter, Schneidring	Hydraulic line -incl. nozzle disc cap, cutting ring	Ligne hydraulique -incl. écrou de buse-pastille, baque coupante		x						12 X 1,5
10	00 219 126 0	Hydraulikleitung -inkl. Überwurfmutter, Schneidring	Hydraulic line -incl. nozzle disc cap, cutting ring	Ligne hydraulique -incl. écrou de buse-pastille, baque coupante		x						12 X 1,5
11	00 219 129 0	Hydraulikleitung -inkl. Überwurfmutter, Schneidring	Hydraulic line -incl. nozzle disc cap, cutting ring	Ligne hydraulique -incl. écrou de buse-pastille, baque coupante		x						12 X 1,5
12	00 219 128 0	Hydraulikleitung -inkl. Überwurfmutter, Schneidring	Hydraulic line -incl. nozzle disc cap, cutting ring	Ligne hydraulique -incl. écrou de buse-pastille, baque coupante		x						12 X 1,5
13	00 919 323 0	Kupplungsmuffe	Sleeve	Cache poussiere		x						M 18 X 1,5
14	00 919 994 0	Klappdeckel -rot	Cover -red	Couvercle -rouge		x						
15	00 916 602 0	Klappdeckel -blau	Cover -blue	Couvercle -bleu		x						
16	00 925 105 0	Rohrschelle -2 Hälften	Tube clamp -2 halves	Bride -2 moitiés		x						Bo.= 12/12
17	00 925 134 0	Deckplatte	Cover plate	Plaque de recouvrement		x						
18	00 901 425 0	6kt-Schraube	Hex head bolt	Boulon tête hex		x						M 8 X 60
20	00 911 510 0	Sicherungsring	Circlip	Circlip		x						A 38 X 1,75
21	00 219 123 1	Scheibe	Washer	Rondelle		x						
22	00 360 199 0	Hydraulikleitung -inkl. Überwurfmutter, Schneidring	Hydraulic line -incl. nozzle disc cap, cutting ring	Ligne hydraulique -incl. écrou de buse-pastille, baque coupante		x						12 X 1,5
23	00 921 024 1	Hochdruckschlauchleitung	High pressure hose line	Conduite de tuyau haute pression		x						Lg.= 600
24	00 921 022 1	Hochdruckschlauchleitung	High pressure hose line	Conduite de tuyau haute pression		x						Lg.= 400
25	00 909 908 1	Sperrkantscheibe	Detent edged washer	Disque à bord d'arrêt		x						SKM 8

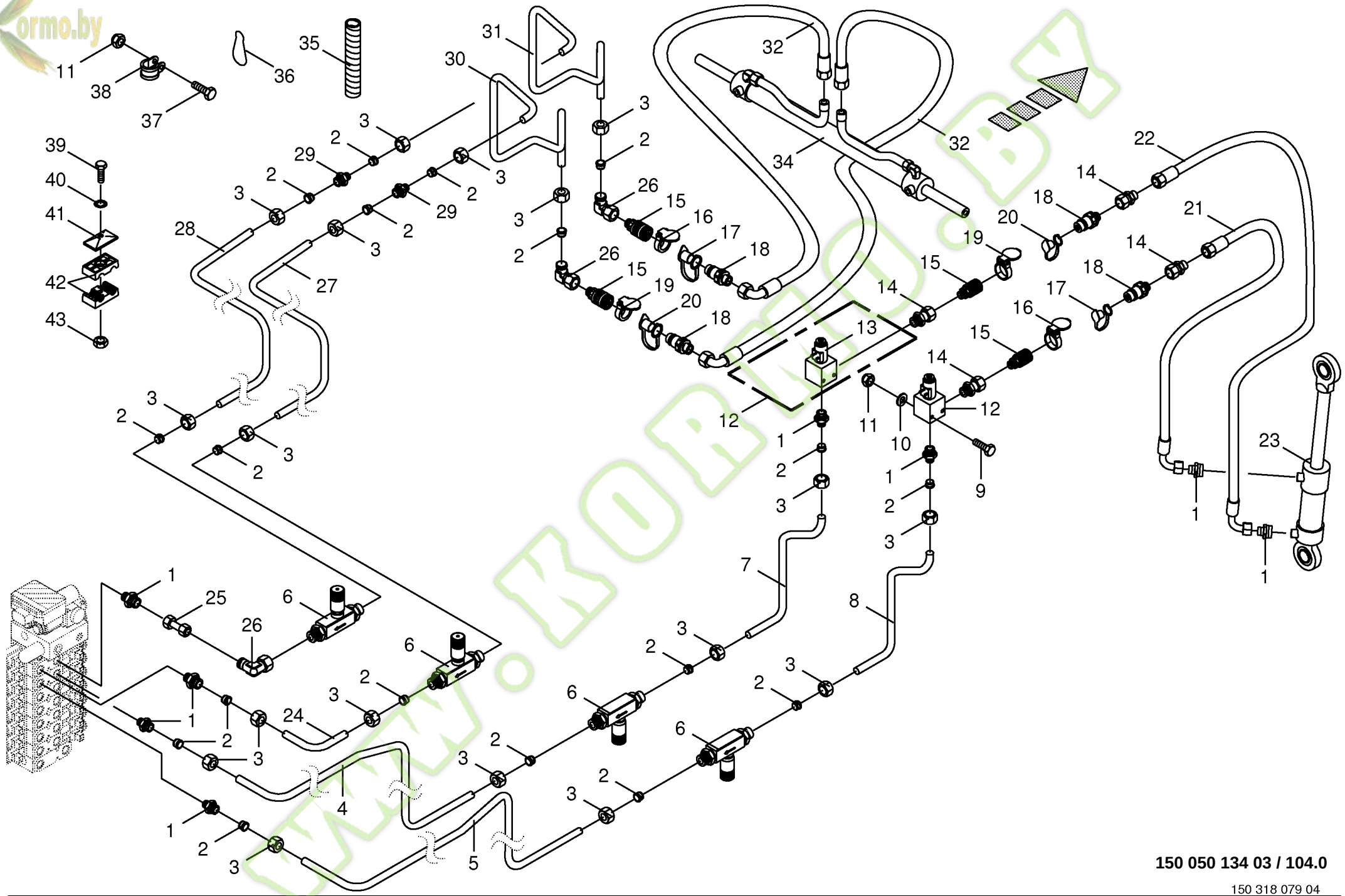

150 050 134 03 / 104.0

150 318 079 04

Kormo.by

Hydraulik - Schleifeinrichtung / Querkopierung
Hydraulics - sharpening device / transv. ground following
Système hydraulique - affûteur / adaptat. transversale

744526 - 748000

BIG X 650

150 050 134 03

150 318 079 4 **104.0**

Pos.	ID-Nr.	Benennung	Description	Description	Masch.-Nr-							Bemerkung/Remarks/Remarque
1	00 920 901 1	Einschraubstutzen	Male connector	Raccord filet		x						M 18 X 1,5
2	00 921 046 1	Schneidring	Cutting ring	Baque coupante		x						L 12
3	00 921 206 0	Überwurfmutter	Nozzle disc cap	Écrou de buse-pastille		x						AL 12
4	00 360 141 0	Hydraulikleitung	Hydraulic line	Ligne hydraulique		x						12 X 1,5
5	00 360 142 0	Hydraulikleitung	Hydraulic line	Ligne hydraulique		x						12 X 1,5
6	00 229 610 0	Drosselrückschlagventil	One-way restrictor	Clapet antiretour avec étranglement		x						M 18 X 1,5
7	00 228 691 0	Hydraulikleitung	Hydraulic line	Ligne hydraulique		x						12 X 1,5
8	00 228 690 0	Hydraulikleitung	Hydraulic line	Ligne hydraulique		x						12 X 1,5 X 1326
9	00 900 264 1	6kt-Schraube	Hex head bolt	Boulon tête hex		x						M 8 X 45
10	00 910 413 0	Scheibe	Washer	Rondelle		x						8,4 X 17 X 1,6
11	00 908 706 0	Sicherungsmutter	Locknut	Écrou hex		x						M 8
12	00 220 360 1	2/2-Wege-Sitzventil	2/2-way seated valve	Clapet à siège 2/2 voies		x						P 300 Bar
13	00 919 176 0	2/2-Wege-Sitzventil	2/2-way seated valve	Clapet à siège 2/2 voies		x						12 V
	00 919 175 0	Magnetspule	Solenoid coil	Bobine d'electro-aimant		x						12V; P 20 = 26W
14	00 921 093 1	Einschraubstutzen	Male connector	Raccord filet		x						M 18 X 1,5
15	00 919 323 0	Kupplungsmuffe	Sleeve	Cache poussiere		x						M 18 X 1,5
16	00 916 602 0	Klappdeckel -blau	Cover -blue	Couvercle -bleu		x						
17	00 921 263 1	Staubmuffe -blau	Dust cap -blue	Manchon anti-poussiere -bleu		x						
18	00 919 322 0	Kupplungsstecker	Connector plug	Fiche de jonction		x						M 18 X 1,5
19	00 919 994 0	Klappdeckel -rot	Cover -red	Couvercle -rouge		x						
20	00 921 171 1	Staubmuffe -rot	Dust cap -red	Manchon anti-poussiere -rouge		x						
21	00 921 257 0	Hochdruckschlauchleitung	High pressure hose line	Conduite de tuyau haute pression		x						Lg.= 1200
22	00 920 093 0	Hochdruckschlauchleitung	High pressure hose line	Conduite de tuyau haute pression		x						Lg.= 1400
23	00 217 121 0	Hydraulikzylinder	Hydraulic cylinder	Vérin hydraulique		x						Dz 30/50 X 100/504
	00 918 789 0	Dichtungssatz	Sealing set	Jeu de joints		x						Dz 30/50
24	00 360 052 0	Hydraulikleitung	Hydraulic line	Ligne hydraulique		x						12 X 1,5
25	00 230 743 0	Doppelnippel	Double nipple	Double raccord		x						L 12
26	00 921 067 1	Winkelstutzen	Angle lug	Jarret tubulure		x						M 18 X 1,5
27	00 228 695 0	Hydraulikleitung	Hydraulic line	Ligne hydraulique		x						12 X 1,5
28	00 228 693 0	Hydraulikleitung	Hydraulic line	Ligne hydraulique		x						12 X 1,5
29	00 921 054 1	Verbindungsstutzen	Connector	Raccord		x						M 18 X 1,5
30	00 228 696 0	Hydraulikleitung	Hydraulic line	Ligne hydraulique		x						12 X 1,5
31	00 228 694 0	Hydraulikleitung	Hydraulic line	Ligne hydraulique		x						12 X 1,5
32	00 919 864 0	Hochdruckschlauchleitung	High pressure hose line	Conduite de tuyau haute pression		x						Lg. = 950
34	00 918 540 0	Hydraulikzylinder	Hydraulic cylinder	Vérin hydraulique		x						Dz 25/40 X 500/1158
	27 000 654 0	Dichtungssatz	Sealing set	Jeu de joints		x						Dz 25/40
35	00 940 478 0	Spiralband -Id.-Nr.= 1m	Spiral strip -Id.-no.= 1m	Feuillards spiralé -Id.-no.= 1m		x						

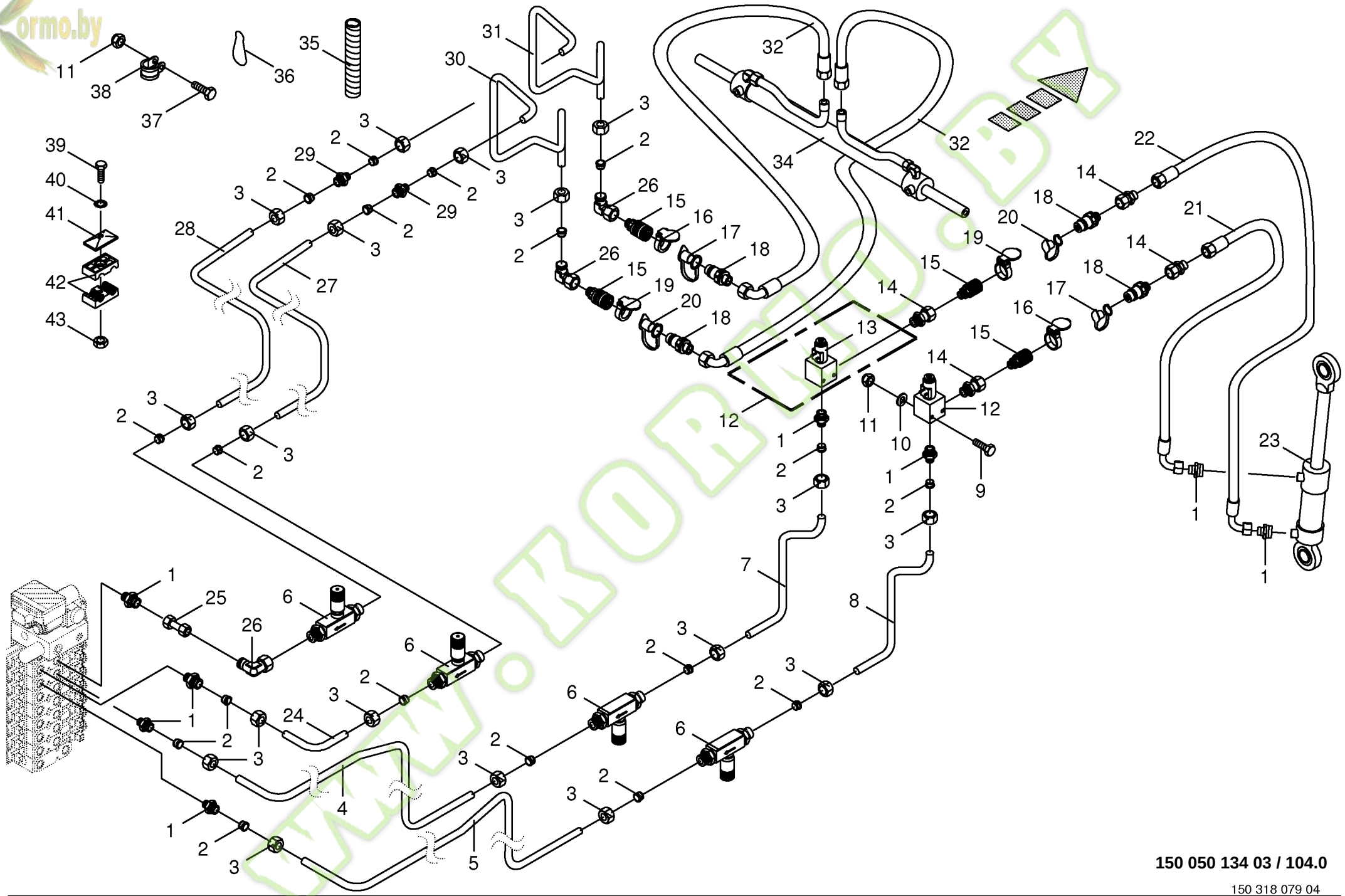

150 050 134 03 / 104.0

150 318 079 04

Kormo.by

Hydraulik - Schleifeinrichtung / Querkopierung
Hydraulics - sharpening device / transv. ground following
Système hydraulique - affûteur / adaptat. transversale

744526 - 748000

BIG x 650

150 050 134 03

150 318 079 4 **104.0**

Pos.	ID-Nr.	Benennung	Description	Description	Masch.-Nr-							Bemerkung/Remarks/Remarque
36	00 917 802 1	Karabinerhaken	Spring hook	Porte- mousqueton		x						C 70
37	00 900 617 0	6kt-Schraube	Hex head bolt	Boulon tête hex		x						M 8 X 30
38	00 924 055 0	Rohrschelle mit Gummiprofil	Tube clip w. rubber	Bride		x						Rd. 44
39	00 901 042 1	6kt-Schraube	Hex head bolt	Boulon tête hex		x						M 8 X 35
	00 901 048 1	6kt-Schraube	Hex head bolt	Boulon tête hex		x						M 8 X 65
40	00 909 908 1	Sperrkantscheibe	Detent edged washer	Disque à bord d'arrêt		x						SKM 8
41	00 925 134 0	Deckplatte	Cover plate	Plaque de recouvrement		x						
42	00 925 105 0	Rohrschelle -2 Hälften	Tube clamp -2 halves	Bride -2 moitiés		x						Bo.= 12/12
43	00 908 210 0	6kt-Mutter	Hex nut	Écrou hex		x						M 8

www.KORMO.BY

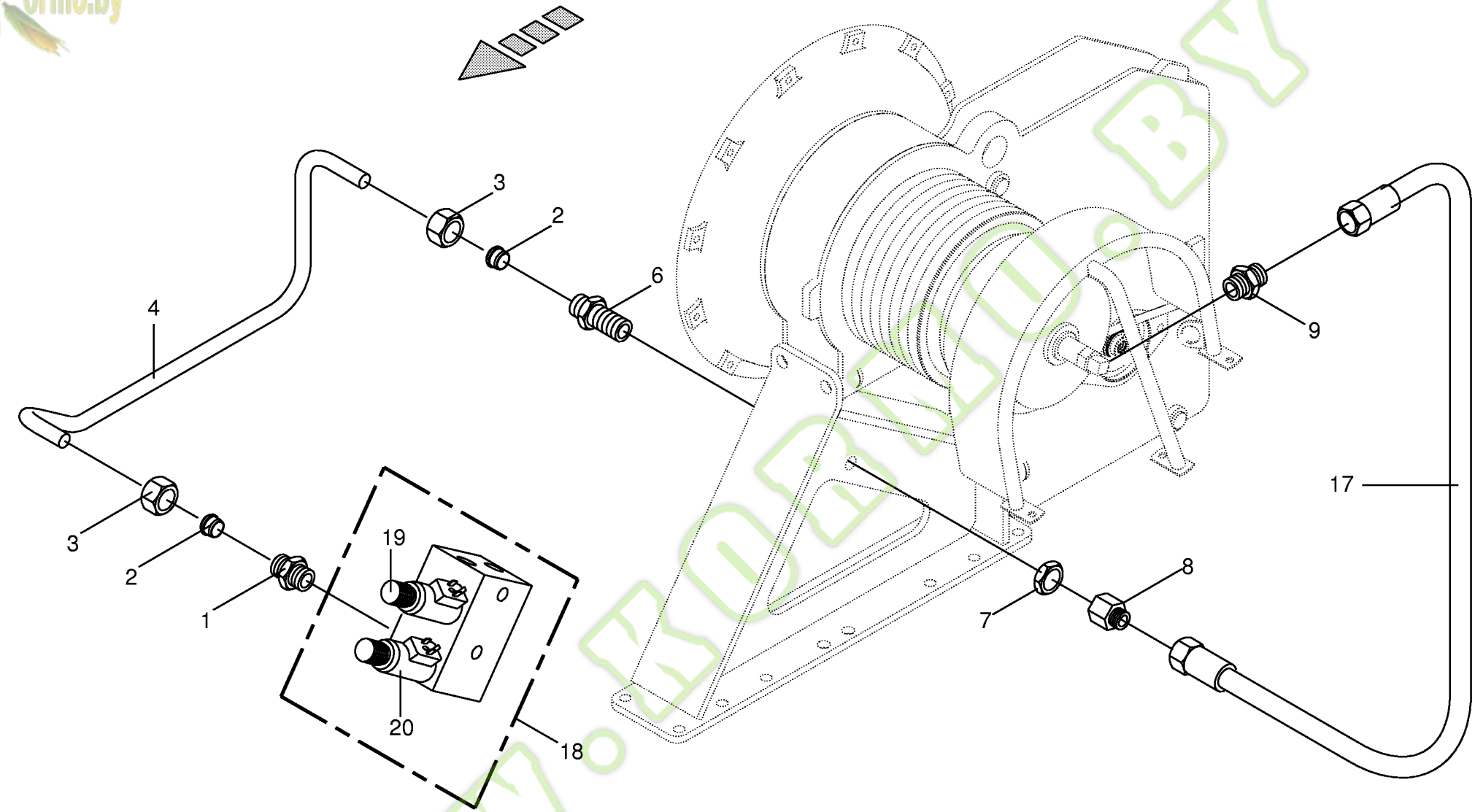

150 050 134 03 / 105.0

Kormo.by

Leitungen Hauptkupplung
Lines main clutch
Tuyaut.embrayage principal

744526 - 748000

BIG x 650

150 050 134 03

444 326 3 **105.0**

Pos.	ID-Nr.	Benennung	Description	Description	Masch.-Nr-							Bemerkung/Remarks/Remarque
1	00 921 060 2	Einschraubstutzen	Male connector	Raccord filet		x						L 12 MB
2	00 921 046 1	Schneidring	Cutting ring	Baque coupante		x						L 12
3	00 921 206 0	Überwurfmutter	Nozzle disc cap	Écrou de buse-pastille		x						AL 12
4	00 360 062 1	Hydraulikleitung	Hydraulic line	Ligne hydraulique		x						12 X 1,5
6	00 921 087 1	Gerade-Schottstutzen	Straight 2-way connector	Coupleur droit deux raccords		x						M 18 X 1,5
7	00 908 524 2	6kt-Mutter -niedrige Form	Hex nut -low form	Écrou hex -forme basse		x						M 18 X 1,5
8	00 921 083 1	Reduzier-Verschraubung	Reducer fitting	Réduction		x						M 18 X 1,5 / M 12 X 1,5
9	00 919 724 1	Einschraubstutzen	Male connector	Raccord filet		x						L 6 M 14 X 1,5
17	00 920 987 2	Hochdruckschlauchleitung	High pressure hose line	Conduite de tuyau haute pression		x						Lg.= 1130
18	00 919 126 1	Ventilblock	Valve block	Bloc de soupapes		x						
19	00 919 028 0	3/2-Wegeventil	3/2-Directional-control valve	3/2-Distributeur		x						12V
	00 919 070 0	Magnetspule	Solenoid coil	Bobine d'electro-aimant		x						12 V
20	00 919 141 1	Druckregelventil -kpl.	Pressure regulator -cpl.	Reducteur de pression -cpl.		x						

www.KORMO.BY

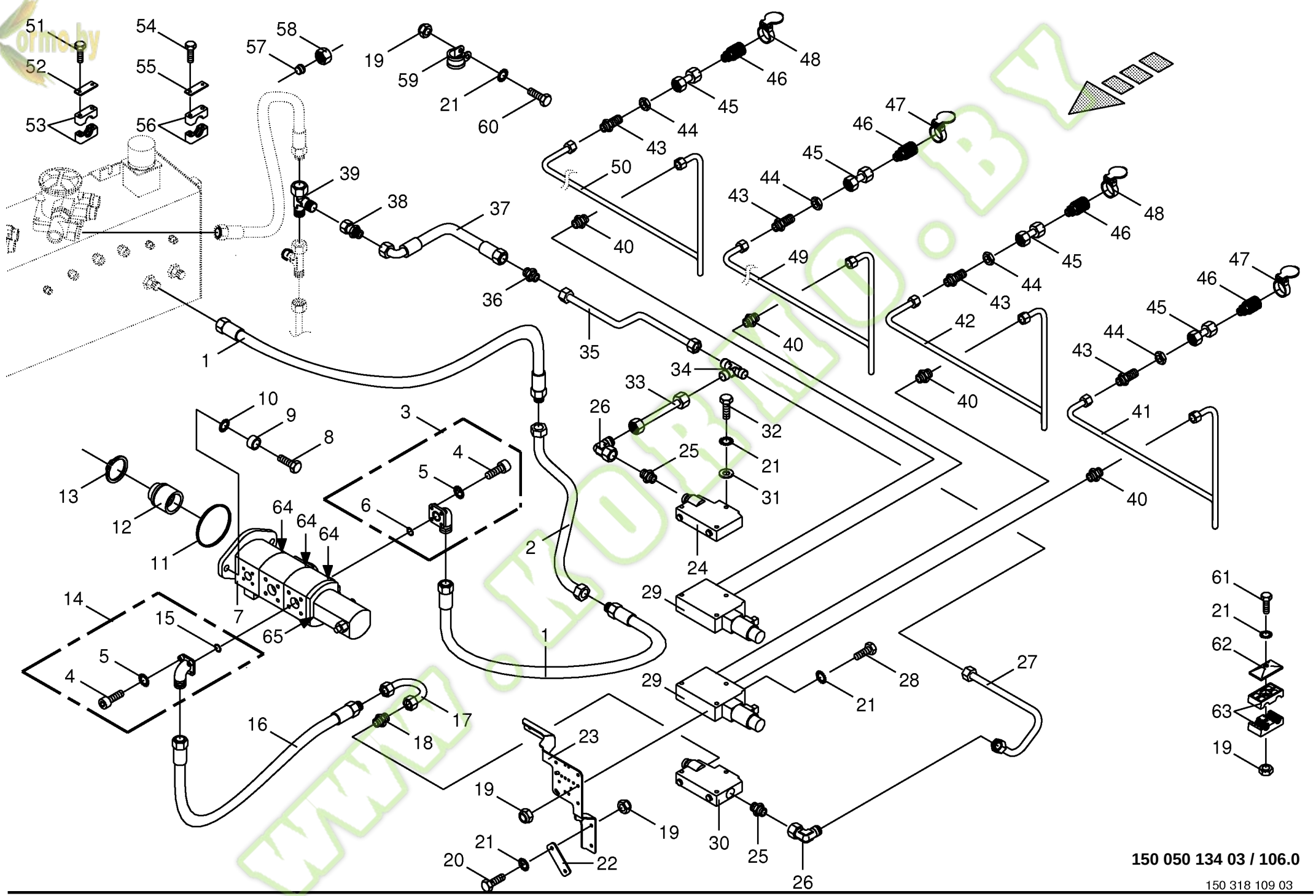

150 050 134 03 / 106.0

150 318 109 03

Kormo.by

Hydraulik - Zusatzanschluss hinten -optional
Hydraulics - additive connection back
Système hydraulique - additif raccordment arrière

744526 - 748000

BIG X 650

150 050 134 03

150 318 109 3 **106.0**

Pos.	ID-Nr.	Benennung	Description	Description	Masch.-Nr-							Bemerkung/Remarks/Remarque
1	00 919 791 0	Hochdruckschlauchleitung	High pressure hose line	Conduite de tuyau haute pression		x						Lg.= 1680
2	00 228 667 0	Hydraulikleitung -inkl. Überwurfmutter, Schneidring	Hydraulic line -incl. nozzle disc cap, cutting ring	Ligne hydraulique -incl. écrou de buse-pastille, baque coupante		x						28 X 1,5
3	00 919 757 0	Flanschverschraubung	Flange connection	Connexion de collerette		x						
4	00 903 045 1	Zylinderschraube	Allen screw	Vis tête cylindrique		x						M 6 X 20
	00 903 049 1	Zylinderschraube	Allen screw	Vis tête cylindrique		x						M 6 X 35
	00 903 051 2	Zylinderschraube	Allen screw	Vis tête cylindrique		x						M 6 X 50
5	00 909 906 1	Sperrkantscheibe	Detent edged washer	Disque à bord d'arrêt		x						SKM 6
6	00 937 628 0	O-Ring	O-ring	Joint torique		x						26 X 2,5
7	27 000 348 0	Pumpe -4 fach	Pump -4 times	Pompe -4 fois		x						16 / 22 / 10 / 2,5
8	00 900 658 0	6kt-Schraube	Hex head bolt	Boulon tête hex		x						M 12 X 40
9	00 222 313 2	Hülse	Bushing	Douille		x						Rd. 30 X 10
10	00 909 910 1	Sperrkantscheibe	Detent edged washer	Disque à bord d'arrêt		x						SKM 12
11	00 937 611 1	O-Ring	O-ring	Joint torique		x						101,34 X 1,78
12	00 222 316 2	Adapter	Adapter	Adaptateur		x						Rd. 45 X 38
13	00 911 510 0	Sicherungsring	Circlip	Circlip		x						A 38 X 1,75
14	00 919 756 0	Flanschverschraubung	Flange connection	Connexion de collerette		x						WF35L KL15
15	00 937 629 0	O-Ring	O-ring	Joint torique		x						20 X 2,5
16	00 920 967 1	Hochdruckschlauchleitung	High pressure hose line	Conduite de tuyau haute pression		x						Lg.= 550
17	00 228 668 0	Hydraulikleitung -inkl. Überwurfmutter, Schneidring	Hydraulic line -incl. nozzle disc cap, cutting ring	Ligne hydraulique -incl. écrou de buse-pastille, baque coupante		x						15 X 1,5
18	00 921 057 2	Einschraubstutzen	Male connector	Raccord filet		x						M 22 X 1,5 / M 18 X 1,5
19	00 908 210 0	6kt-Mutter	Hex nut	Écrou hex		x						M 8
20	00 901 054 2	6kt-Schraube	Hex head bolt	Boulon tête hex		x						M 8 X 100
21	00 909 908 1	Sperrkantscheibe	Detent edged washer	Disque à bord d'arrêt		x						SKM 8
22	00 228 684 0	Lasche	Strap	Patte		x						Bl 6 X 40 X 100
23	00 228 685 1	Halter	Support	Cadre support		x						
24	00 920 821 0	Endplatte	End plate	Plaque terminale		x						
25	00 920 911 1	Einschraubstutzen	Male connector	Raccord filet		x						L 15
26	00 921 065 1	Winkelstutzen	Angle lug	Jarret tubulure		x						L 15
27	00 228 664 0	Hydraulikleitung -inkl. Überwurfmutter, Schneidring	Hydraulic line -incl. nozzle disc cap, cutting ring	Ligne hydraulique -incl. écrou de buse-pastille, baque coupante		x						15 X 1,5
28	00 900 223 1	6kt-Schraube	Hex head bolt	Boulon tête hex		x						M 8 X 110
29	00 919 012 0	Wegeventil	Directional-control valve	Distributeur		x						HY/SB12-LS-L30-C1D1-EM1
30	00 920 801 0	Anschlußplatte	Connecting plate	Plaque de raccordement		x						
31	00 910 603 0	Scheibe	Washer	Rondelle		x						8,4 X 24 X 2
32	00 901 054 2	6kt-Schraube	Hex head bolt	Boulon tête hex		x						M 8 X 100

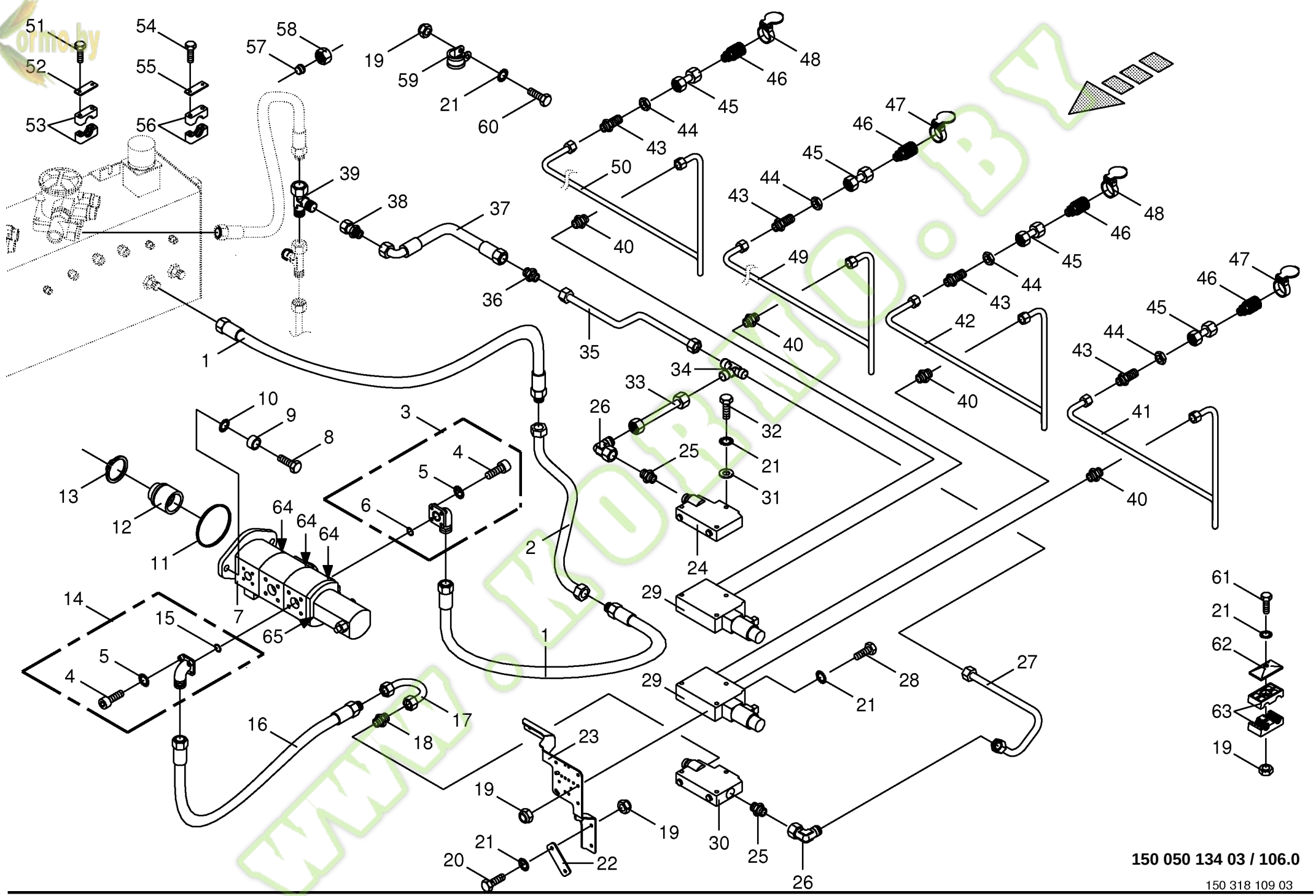

150 050 134 03 / 106.0

150 318 109 03

Kormo.by

Hydraulik - Zusatzanschluss hinten -optional
Hydraulics - additive connection back
Système hydraulique - additif raccordment arrière

744526 - 748000

BIG X 650

150 050 134 03

150 318 109 3 **106.0**

Pos.	ID-Nr.	Benennung	Description	Description	Masch.-Nr-							Bemerkung/Remarks/Remarque
33	00 228 665 0	Hydraulikleitung -inkl. Überwurfmutter, Schneidring - 2 fach	Hydraulic line -incl. nozzle disc cap, cutting ring -2 times	Ligne hydraulique -incl. écrou de buse-pastille, baque coupante -2 fois		x						15 X 1.5
	00 215 998 0	Hydraulikleitung -inkl. Überwurfmutter, Schneidring - 4 fach	Hydraulic line -incl. nozzle disc cap, cutting ring -4 times	Ligne hydraulique -incl. écrou de buse-pastille, baque coupante -4 fois		x						15 X 1,5
34	00 921 073 1	T-Verbindungsstutzen	T-connector	T-raccord		x						L 15
35	00 228 666 0	Hydraulikleitung -inkl. Überwurfmutter, Schneidring	Hydraulic line -incl. nozzle disc cap, cutting ring	Ligne hydraulique -incl. écrou de buse-pastille, baque coupante		x						15 X 1,5
36	00 921 053 1	Verbindungsstutzen	Connector	Raccord		x						L 15
37	00 920 078 0	Hochdruckschlauchleitung	High pressure hose line	Conduite de tuyau haute pression		x						Lg.= 850
38	00 919 010 0	Reduzier-Verschraubung	Reducer fitting	Réduction		x						KOR 28/15-L
39	00 920 827 0	L-Stutzen	Adjustable L connection	Raccord L réglable		x						L 28
40	00 920 901 1	Einschraubstutzen	Male connector	Raccord filet		x						M 18 X 1,5
41	00 228 662 0	Hydraulikleitung -inkl. Überwurfmutter, Schneidring	Hydraulic line -incl. nozzle disc cap, cutting ring	Ligne hydraulique -incl. écrou de buse-pastille, baque coupante		x						15 X 1,5
42	00 228 663 0	Hydraulikleitung -inkl. Überwurfmutter, Schneidring	Hydraulic line -incl. nozzle disc cap, cutting ring	Ligne hydraulique -incl. écrou de buse-pastille, baque coupante		x						15 X 1,5
43	00 921 087 1	Gerade-Schottstutzen	Straight 2-way connector	Coupleur droit deux raccords		x						M 18 X 1,5
44	00 908 524 2	6kt-Mutter -niedrige Form	Hex nut -low form	Écrou hex -forme basse		x						M 18 X 1,5
45	00 230 743 0	Doppelnippel	Double nipple	Double raccord		x						L 12
46	00 921 130 0	Kupplungsmuffe	Sleeve	Cache poussiere		x						Rd. 38,5 M 18 X 1,5
47	00 919 994 0	Klappdeckel -rot	Cover -red	Couvercle -rouge		x						
48	00 916 602 0	Klappdeckel -blau	Cover -blue	Couvercle -bleu		x						
49	00 215 996 0	Hydraulikleitung -inkl. Überwurfmutter, Schneidring	Hydraulic line -incl. nozzle disc cap, cutting ring	Ligne hydraulique -incl. écrou de buse-pastille, baque coupante		x						12 X 1,5
50	00 215 997 0	Hydraulikleitung -inkl. Überwurfmutter, Schneidring	Hydraulic line -incl. nozzle disc cap, cutting ring	Ligne hydraulique -incl. écrou de buse-pastille, baque coupante		x						12 X 1,5
51	00 900 347 0	6kt-Schraube	Hex head bolt	Boulon tête hex		x						M 10 X 190
52	00 925 125 1	Deckplatte	Cover plate	Plaque de recouvrement		x						
53	00 925 150 1	Rohrschelle -2 Hälften	Tube clamp -2 halves	Bride -2 moitiés		x						Bo.= 35
54	00 901 445 0	6kt-Schraube	Hex head bolt	Boulon tête hex		x						M 10 X 120
55	00 925 130 0	Deckplatte	Cover plate	Plaque de recouvrement		x						
56	00 925 104 1	Rohrschelle -2 Hälften	Tube clamp -2 halves	Bride -2 moitiés		x						Bo.= 28
57	00 921 046 1	Schneidring	Cutting ring	Baque coupante		x						L 12
	00 921 047 1	Schneidring	Cutting ring	Baque coupante		x						L 15
	00 919 749 0	Schneidring	Cutting ring	Baque coupante		x						L 28
58	00 921 206 0	Überwurfmutter	Nozzle disc cap	Écrou de buse-pastille		x						AL 12

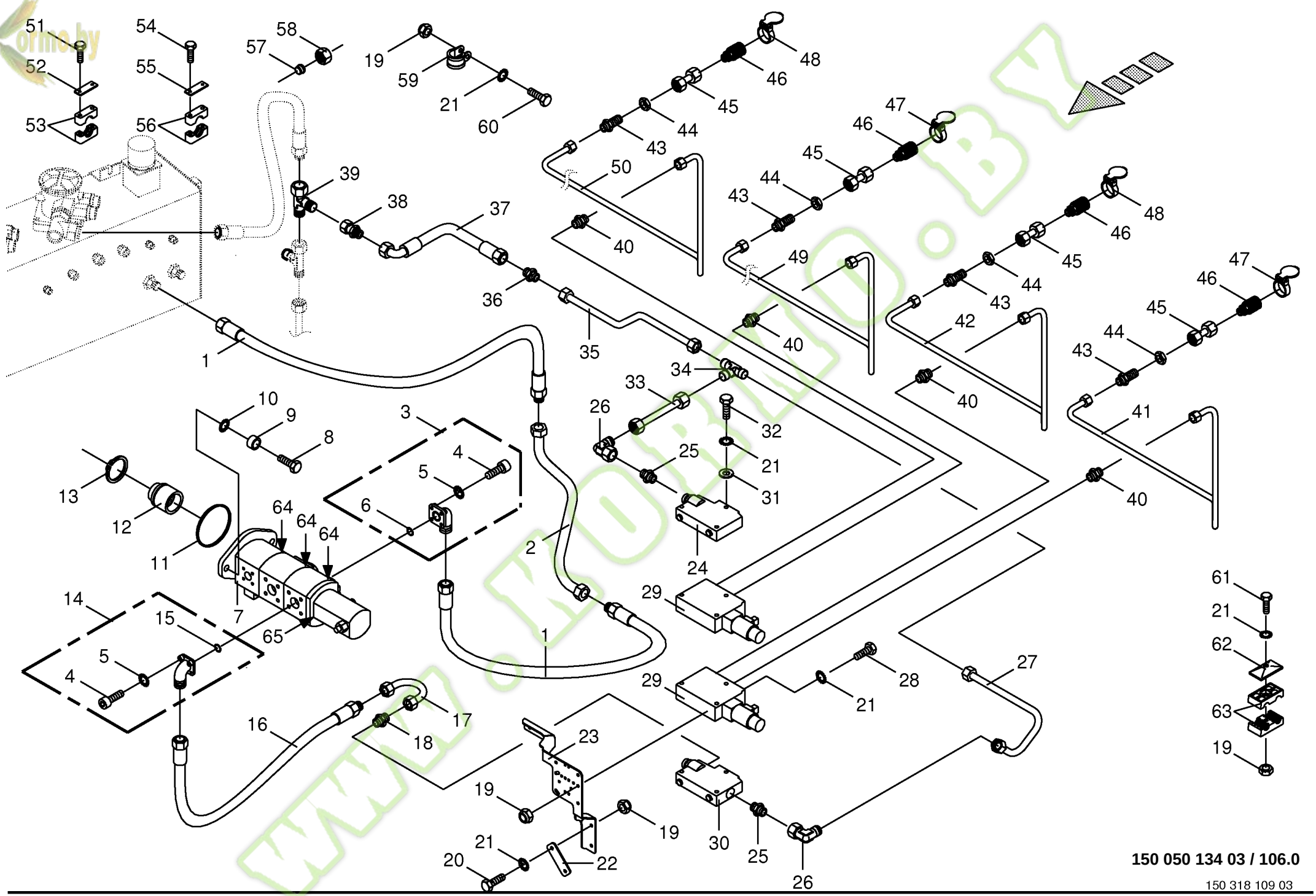

150 050 134 03 / 106.0

150 318 109 03

Kormo.by

Hydraulik - Zusatzanschluss hinten -optional
Hydraulics - additive connection back
Système hydraulique - additif raccordment arrière

744526 - 748000

BIG X 650

150 050 134 03

150 318 109 3 **106.0**

Pos.	ID-Nr.	Benennung	Description	Description	Masch.-Nr-							Bemerkung/Remarks/Remarque
	00 921 043 0	Überwurfmutter	Nozzle disc cap	Écrou de buse-pastille		x						AL 15
	00 920 805 0	Überwurfmutter	Nozzle disc cap	Écrou de buse-pastille		x						AL 28
59	00 924 051 0	Rohrschelle mit Gummiprofil	Tube clip w. rubber	Bride		x						Rd. 36
60	00 900 617 0	6kt-Schraube	Hex head bolt	Boulon tête hex		x						M 8 X 30
61	00 900 214 0	6kt-Schraube	Hex head bolt	Boulon tête hex		x						M 8 X 55
62	00 925 134 0	Deckplatte	Cover plate	Plaque de recouvrement		x						
63	00 925 146 0	Rohrschelle -2 Hälften	Tube clamp -2 halves	Bride -2 moitiés		x						Bo.= 15/12
64	00 940 368 0	Dichtungssatz	Sealing set	Jeu de joints		x						
65	27 003 770 0	Dichtungssatz	Sealing set	Jeu de joints		x						

www.KORMO.BY

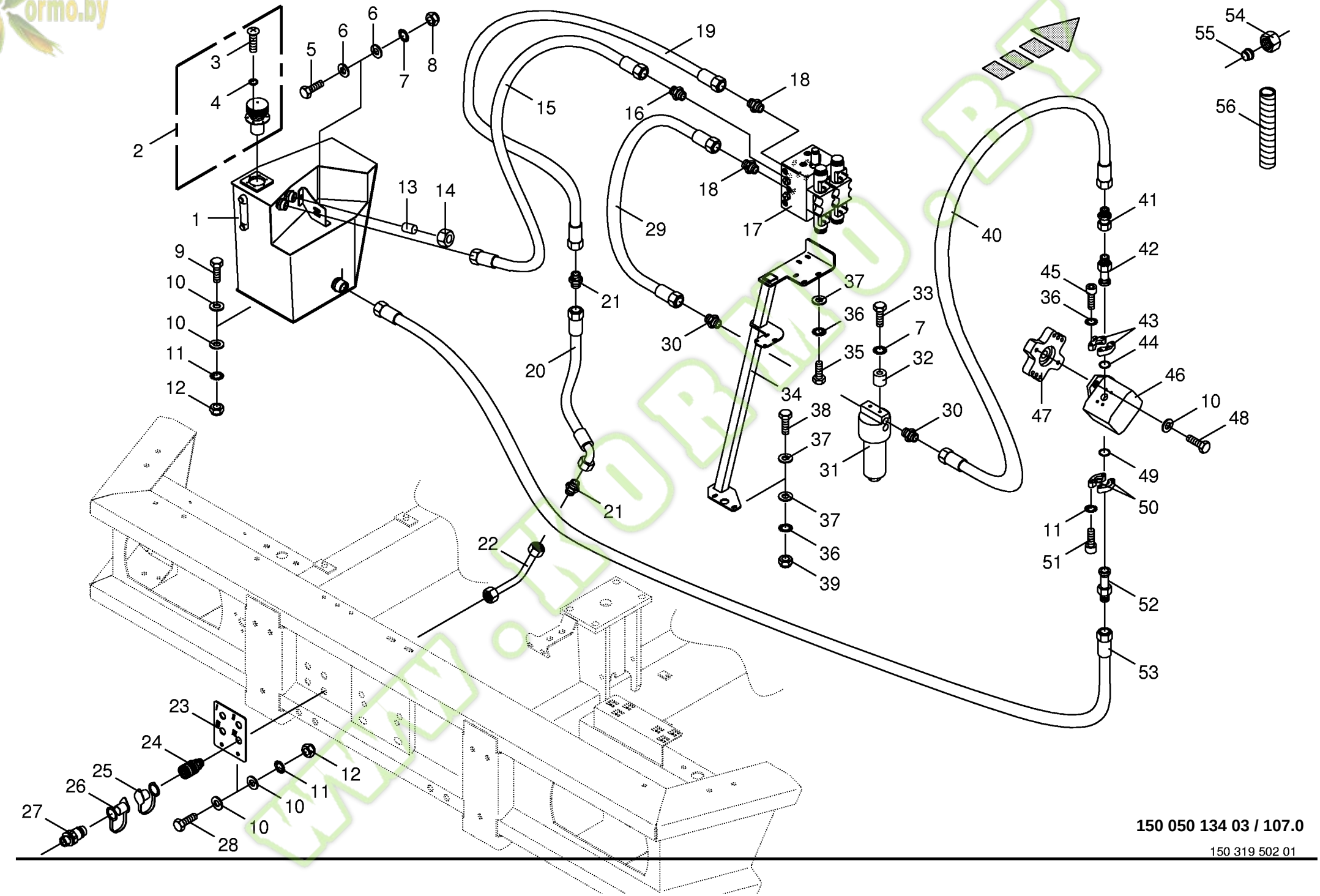

150 050 134 03 / 107.0

150 319 502 01

Kormo.by

Hydraulik - Zusatzanschluss hinten -optional
Hydraulics - additive connection back
Système hydraulique - additif raccordment arrière

744526 - 748000

150 050 134 03

150 319 502 1 **107.0**

Pos.	ID-Nr.	Benennung	Description	Description	Masch.-Nr-	BIG x 650						Bemerkung/Remarks/Remarque
1	20 021 178 0	Zusatzöltank	Additional oil tank	Tank additionnel		x						
2	00 219 169 0	Einfüllstutzen	Filler neck	Tubulure de remplissage		x						
3	00 904 769 0	Linsenflanschschraube	Fillister head screw	Vis à tête conique bombèe		x						M 5 X 16
4	00 937 000 0	O-Ring	O-ring	Joint torique		x						6 X 2
5	00 900 616 0	6kt-Schraube	Hex head bolt	Boulon tête hex		x						M 8 X 25
6	00 910 413 0	Scheibe	Washer	Rondelle		x						8,4 X 17 X 1,6
7	00 909 908 1	Sperrkantscheibe	Detent edged washer	Disque à bord d'arrêt		x						SKM 8
8	00 908 706 0	Sicherungsmutter	Locknut	Écrou hex		x						M 8
9	00 900 657 0	6kt-Schraube	Hex head bolt	Boulon tête hex		x						M 12 X 35
10	00 910 506 1	Scheibe	Washer	Rondelle		x						13 X 24 X 2,5
11	00 909 910 1	Sperrkantscheibe	Detent edged washer	Disque à bord d'arrêt		x						SKM 12
12	00 908 701 0	Sicherungsmutter	Locknut	Écrou hex		x						M 12
13	00 919 301 0	Verschlusskegel mit O-Ring	Locking cone w. O-ring	Cône de verouillage av.joint t		x						L 28
14	00 920 805 0	Überwurfmutter	Nozzle disc cap	Écrou de buse-pastille		x						AL 28
15	27 000 430 0	Hochdruckschlauchleitung	High pressure hose line	Conduite de tuyau haute pression		x						Lg.= 1400
16	00 919 657 1	Einschraubstutzen	Male connector	Raccord filet		x						L 28 / G 1"
17	27 000 264 0	Wegeventilblock	Diverter valve bloc	Bloc valves multi voies		x						
18	00 921 179 2	Einschraubstutzen	Male connector	Raccord filet		x						R 1/2" / M 26 X 1,5
19	00 920 980 1	Hochdruckschlauchleitung	High pressure hose line	Conduite de tuyau haute pression		4						Lg.= 1600
20	00 920 020 0	Hochdruckschlauchleitung	High pressure hose line	Conduite de tuyau haute pression		4						Lg.= 650
21	00 921 170 0	Verbindungsstutzen	Connector	Raccord		x						L 18
22	20 021 187 0	Hydraulikleitung -inkl. Überwurfmutter, Schneidring	Hydraulic line -incl. nozzle disc cap, cutting ring	Ligne hydraulique -incl. écrou de buse-pastille, baque coupante		4						18 X 1,5
23	20 021 184 0	Halteplatte	Supporting plate	Plaque support		x						
24	27 000 266 0	Kupplungsmuffe	Sleeve	Cache poussiere		4						M 26 X 1,5
25	27 000 453 0	Staubstecker -rot	Dust cap -red	Manchon anti-poussiere -rouge		4						
26	27 000 454 0	Staubkappe -rot	Dust cap -red	Chapeau anti-poussière -rouge		4						
27	27 000 265 0	Kupplungsstecker	Connector plug	Fiche de jonction		4						1"
28	00 900 656 0	6kt-Schraube	Hex head bolt	Boulon tête hex		x						M 12 X 30
29	27 000 431 0	Hochdruckschlauchleitung	High pressure hose line	Conduite de tuyau haute pression		x						Lg.= 900
30	00 921 174 1	Einschraubstutzen	Male connector	Raccord filet		x						L 18 MB
31	00 920 932 1	Hochdruckfilter	High pressure filter	Filtre haute pression		x						
	00 920 934 0	Filterelement	Filter element	Element filtrant		x						ARGO
	00 937 614 0	O-Ring	O-ring	Joint torique		x						58,42 X 2,62
	00 919 731 0	Filterelement	Filter element	Element filtrant		x						HYDAC
	00 937 615 0	O-Ring / Stützring	O-ring / pto shaft half	Joint torique / bague d'appui		x						64,77 X 2,62 HYDAC
32	00 240 187 2	Distanzhülse	Spacer bushing	Douille entretoise		x						11 X 25 X 24
33	00 901 613 1	6kt-Schraube	Hex head bolt	Boulon tête hex		x						M 8 X 40

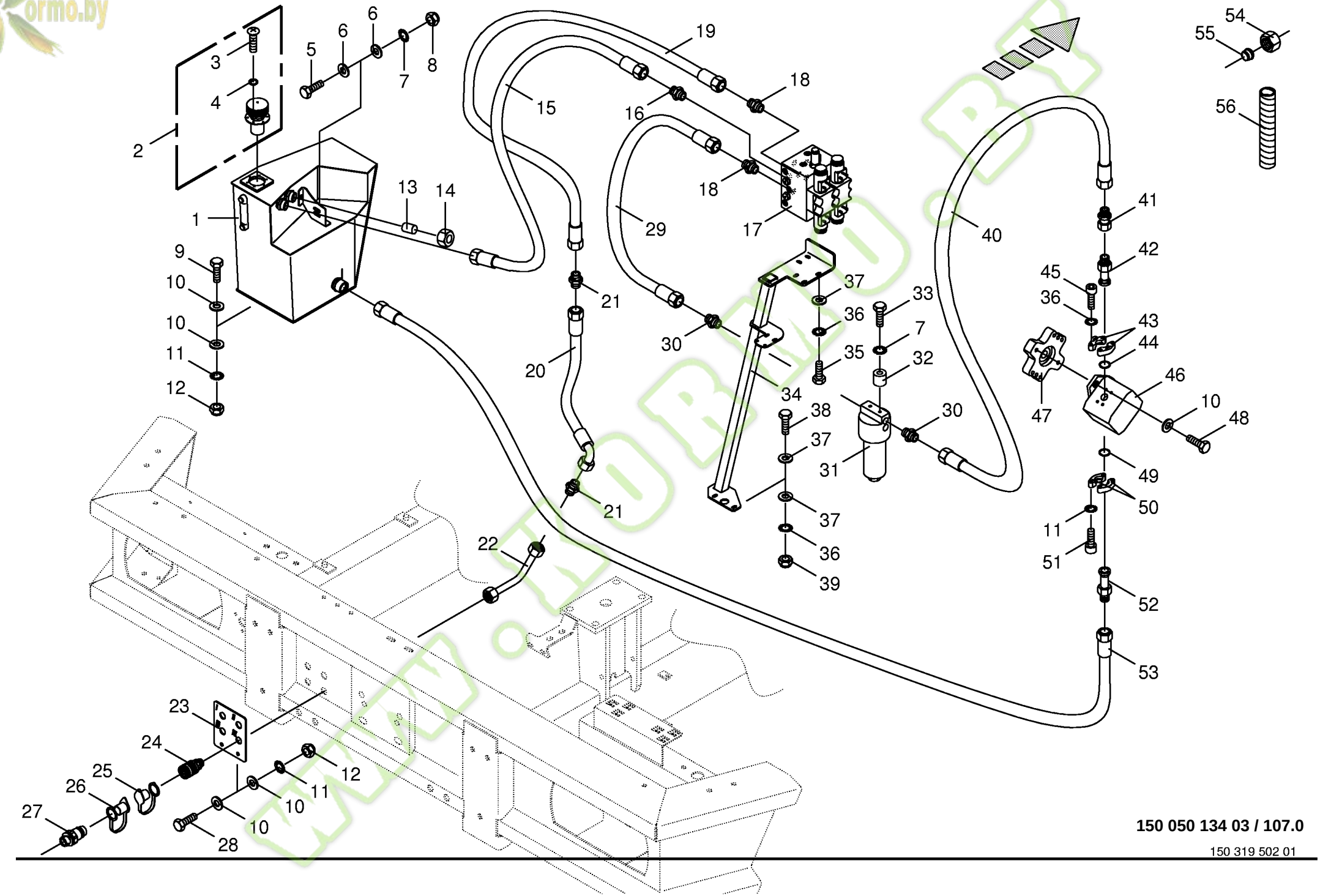

150 050 134 03 / 107.0

150 319 502 01

Kormo.by

Hydraulik - Zusatzanschluss hinten -optional
Hydraulics - additive connection back
Système hydraulique - additif raccordment arrière

744526 - 748000

BIG X 650

150 050 134 03

150 319 502 1 **107.0**

Pos.	ID-Nr.	Benennung	Description	Description	Masch.-Nr-							Bemerkung/Remarks/Remarque
34	20 021 183 0	Stütze	Support	Support		x						
35	00 900 634 0	6kt-Schraube	Hex head bolt	Boulon tête hex		x						M 10 X 20
36	00 909 909 1	Sperrkantscheibe	Detent edged washer	Disque à bord d'arrêt		x						SKM 10
37	00 910 414 0	Scheibe	Washer	Rondelle		x						10,5 X 21 X 2
38	00 900 637 0	6kt-Schraube	Hex head bolt	Boulon tête hex		x						M 10 X 30
39	00 908 758 0	Sicherungsmutter	Locknut	Écrou hex		x						M 10
40	00 919 867 0	Hochdruckschlauchleitung	High pressure hose line	Conduite de tuyau haute pression		x						Lg.= 920
41	00 919 659 0	Reduzier-Verschraubung	Reducer fitting	Réduction		x						KOR 28 / 18 - PL
42	27 000 071 0	SAE-Flanschadapter	SAE-flange adapter	Adapteur à bride SAE		x						
43	00 920 857 1	SAE-Flanschhälfte -2 Hälften	SAE-flange section -2 halves	Demi-bride SAE -2 moitiés		x						1"
44	00 937 558 0	O-Ring	O-ring	Joint torique		x						32,92 X 3,53
45	00 903 002 0	Zylinderschraube	Allen screw	Vis tête cylindrique		x						UNC 3/8" X 1,1/4" -10.9
46	27 000 228 0	Pumpe	Pump	Pompe		x						33 ccm
47	27 000 229 0	Durchtrieb	Drive through mechanism	Recoupe		x						
48	00 900 351 0	6kt-Schraube	Hex head bolt	Boulon tête hex		x						1/2" X 1 1/2"
49	00 937 646 0	O-Ring	O-ring	Joint torique		x						37,7 X 3,53
50	00 919 365 1	SAE-Flanschhälfte -2 Hälften	SAE-flange section -2 halves	Demi-bride SAE -2 moitiés		x						1 1/4"
51	90 000 072 0	Zylinderschraube	Allen screw	Vis tête cylindrique		x						UNC 7/16"
52	27 000 072 0	SAE-Flanschadapter	SAE-flange adapter	Adapteur à bride SAE		x						
53	27 000 432 0	Hochdruckschlauchleitung	High pressure hose line	Conduite de tuyau haute pression		x						Lg.= 1900
54	00 921 182 0	Überwurfmutter	Nozzle disc cap	Écrou de buse-pastille		x						AL 18
55	00 921 183 1	Schneidring	Cutting ring	Baque coupante		x						L 18
56	00 940 478 0	Spiralband -Id.-Nr.= 1m	Spiral strip -Id.-no.= 1m	Feuillards spiralé -Id.-no.= 1m		x						

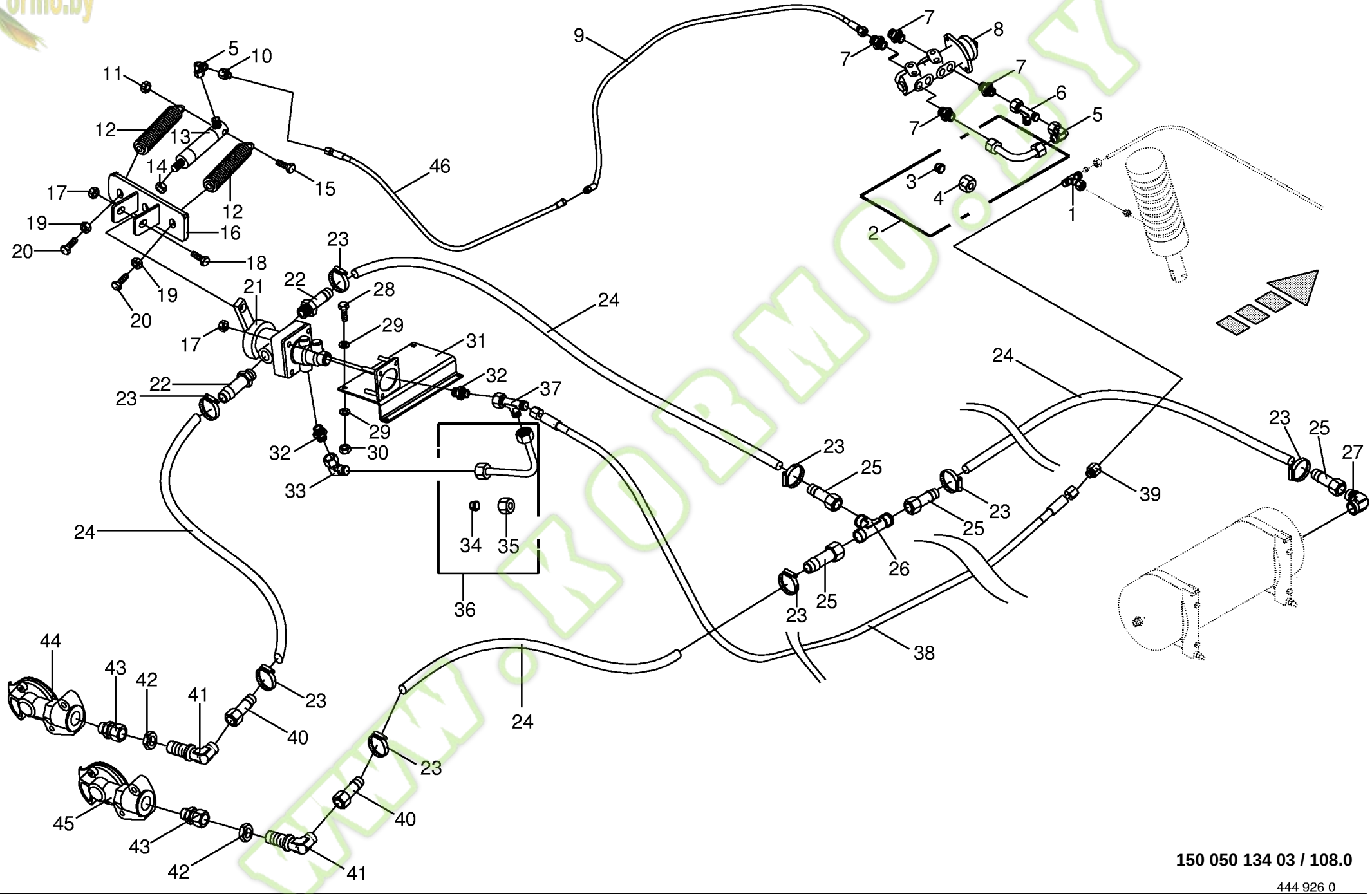

150 050 134 03 / 108.0

444 926 0

Kormo.by

Zusatzanschluss für Anhänger -optional
Additive connection for trailer
Raccordment additif pour remorque

744526 - 748000

BIG X 650

150 050 134 03

444 926 0 **108.0**

Pos.	ID-Nr.	Benennung	Description	Description	Masch.-Nr-							Bemerkung/Remarks/Remarque
1	00 919 968 0	T-Stutzen	T connector	Raccord T réglable		x						L 8
2	00 228 682 0	Hydraulikleitung -inkl. Überwurfmutter, Schneidring	Hydraulic line -incl. nozzle disc cap, cutting ring	Ligne hydraulique -incl. écrou de buse-pastille, baque coupante		x						12 X 1,5
3	00 921 046 1	Schneidring	Cutting ring	Baque coupante		x						L 12
4	00 921 206 0	Überwurfmutter	Nozzle disc cap	Écrou de buse-pastille		x						AL 12
5	00 921 067 1	Winkelstutzen	Angle lug	Jarret tubulure		x						M 18 X 1,5
6	00 921 079 1	L-Stutzen	Adjustable L connection	Raccord L réglable		x						L 12
7	00 921 060 2	Einschraubstutzen	Male connector	Raccord filet		x						L 12 MB
8	00 945 560 0	Zweikreis Bremsventil	Brake valve	Soupape de frein		x						120 Bar
9	00 921 027 0	Hochdruckschlauchleitung	High pressure hose line	Conduite de tuyau haute pression		x						Lg.= 3000
10	00 921 083 1	Reduzier-Verschraubung	Reducer fitting	Réduction		x						M 18 X 1,5 / M 12 X 1,5
11	00 908 701 0	Sicherungsmutter	Locknut	Écrou hex		x						M 12
12	00 273 375 2	Zugfeder	Tension spring	Ressort de traction		x						3,2 X 21 X 101
13	00 283 231 1	Hydraulikzylinder	Hydraulic cylinder	Vérin hydraulique		x						Ez 18/25 X 60/165
	00 918 734 1	Dichtungssatz	Sealing set	Jeu de joints		x						Ez 18/25
14	00 908 002 2	6kt-Mutter	Hex nut	Écrou hex		x						M 16 X 1,5
15	00 901 459 0	6kt-Schraube	Hex head bolt	Boulon tête hex		x						M 12 X 95
16	00 219 145 0	Gabel	Fork	Fourche		x						
17	00 908 706 0	Sicherungsmutter	Locknut	Écrou hex		x						M 8
18	00 901 042 1	6kt-Schraube	Hex head bolt	Boulon tête hex		x						M 8 X 35
19	00 908 212 0	6kt-Mutter	Hex nut	Écrou hex		x						M 10
20	00 900 289 1	6kt-Schraube	Hex head bolt	Boulon tête hex		x						M 10 X 80
21	00 945 561 0	Steuerventil	Control valve	Vanne de commande		x						
22	00 945 485 0	Schlauchstutzen	Hose connector	Raccord d'haute		x						M 16 x 1,5
23	00 924 001 1	Schneckengewindeschelle	Tube clip	Bride		x						12 - 22
24	00 945 085 0	Schlauch -Id.-Nr.= 1m	Hose -Id.-no.= 1m	Tuyau -Id.-no.= 1m		x						11 / 18
25	00 945 349 0	Schlauchstutzen	Hose connector	Raccord d'haute		x						M 22 X 1,5
26	00 921 073 1	T-Verbindungsstutzen	T-connector	T-raccord		x						L 15
27	00 945 504 0	Winkel-Einschraubstutzen	Angle-male connector	Angle-raccord filet		x						M 22 X 1,5
28	00 900 607 0	6kt-Schraube	Hex head bolt	Boulon tête hex		x						M 6 X 16
29	00 910 411 1	Scheibe	Washer	Rondelle		x						6,4 X 12,5 X 1,6
30	00 908 208 0	6kt-Mutter	Hex nut	Écrou hex		x						M 6
31	00 228 661 0	Platte	Plate	Plaque		x						
32	00 919 338 0	Einschraubstutzen	Male connector	Raccord filet		x						M 12 X 1 / M 12 X 1,5
33	00 920 917 0	Winkel-Verbindungsstutzen	Elbow union	Raccord coude		x						L 6
34	00 920 916 0	Schneidring	Cutting ring	Baque coupante		x						LL 6
35	00 920 905 0	Überwurfmutter	Nozzle disc cap	Écrou de buse-pastille		x						ALL 6

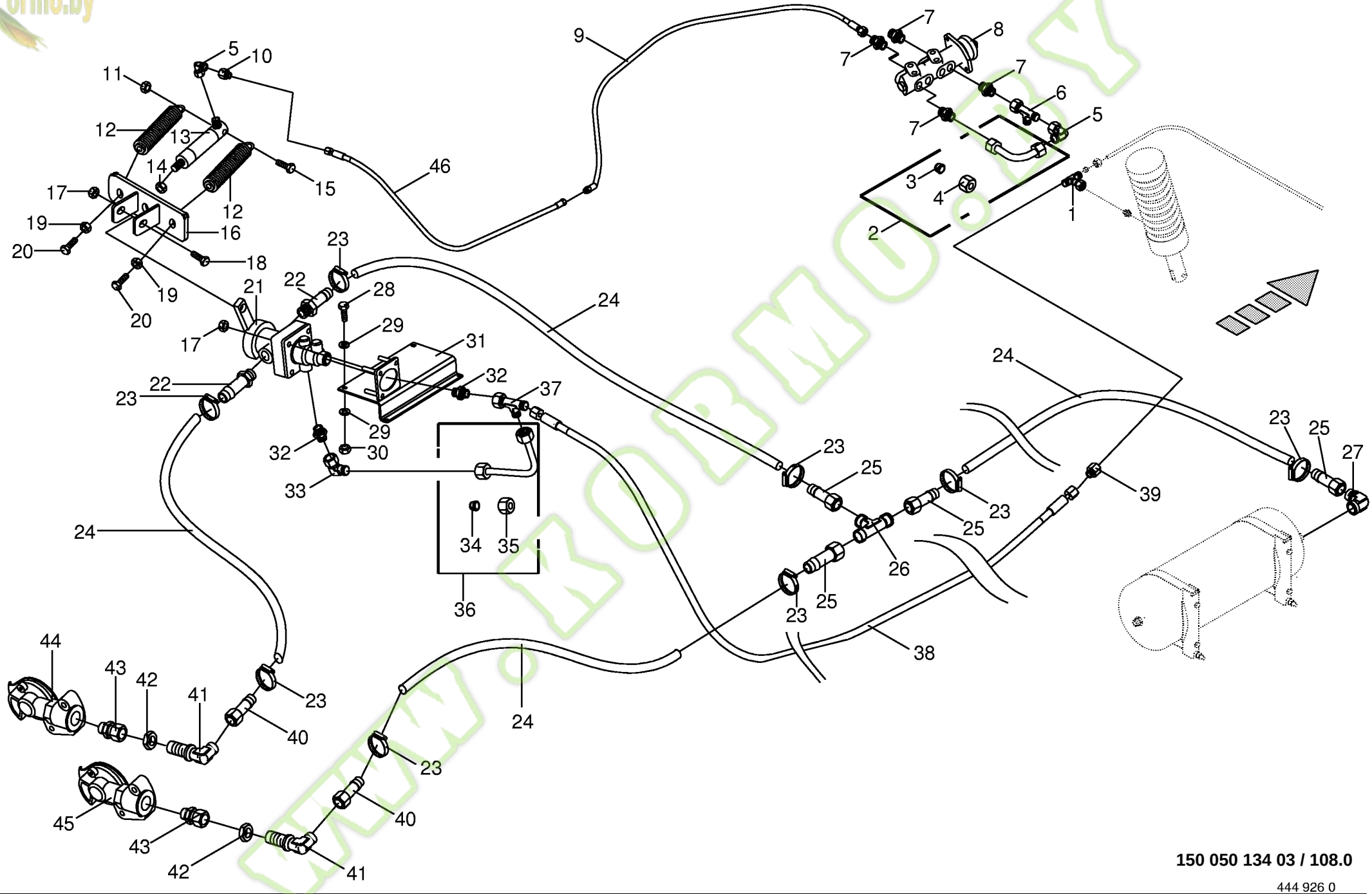

150 050 134 03 / 108.0

444 926 0

Kormo.by

Zusatzanschluss für Anhänger -optional
Additive connection for trailer
Raccordment additif pour remorque

744526 - 748000

BIG X 650

150 050 134 03

444 926 0 **108.0**

Pos.	ID-Nr.	Benennung	Description	Description	Masch.-Nr-							Bemerkung/Remarks/Remarque
36	00 219 141 0	Hydraulikleitung -inkl. Überwurfmutter, Schneidring	Hydraulic line -incl. nozzle disc cap, cutting ring	Ligne hydraulique -incl. écrou de buse-pastille, baque coupante		x						6 X 1.5
37	00 921 274 0	L-Stutzen	Adjustable L connection	Raccord L réglable		x						L 6
38	00 921 017 0	Hochdruckschlauchleitung	High pressure hose line	Conduite de tuyau haute pression		x						Lg.= 3000
39	00 919 337 0	Reduzier-Verschraubung	Reducer fitting	Réduction		x						M 14 X 1,5 / M 12 X 1,5
40	00 945 090 0	Schlauchstutzen	Hose connector	Raccord d'haute		x						M 18 X 1,5
41	00 921 089 1	Winkel-Schottstutzen	Connector	Coude		x						L 12
42	00 908 524 2	6kt-Mutter -niedrige Form	Hex nut -low form	Écrou hex -forme basse		x						M 18 X 1,5
43	00 921 204 0	Einschraubstutzen	Male connector	Raccord filet		x						L 12
44	00 945 078 0	Kupplungskopf -gelb	Clutch head -yellow	Tête d'accouplement -jaune		x						
45	00 945 077 0	Kupplungskopf -rot	Clutch head -red	Tête d'accouplement -rouge		x						
46	00 921 025 2	Hochdruckschlauchleitung	High pressure hose line	Conduite de tuyau haute pression		x						Lg.= 1500

www.KORMO.BY

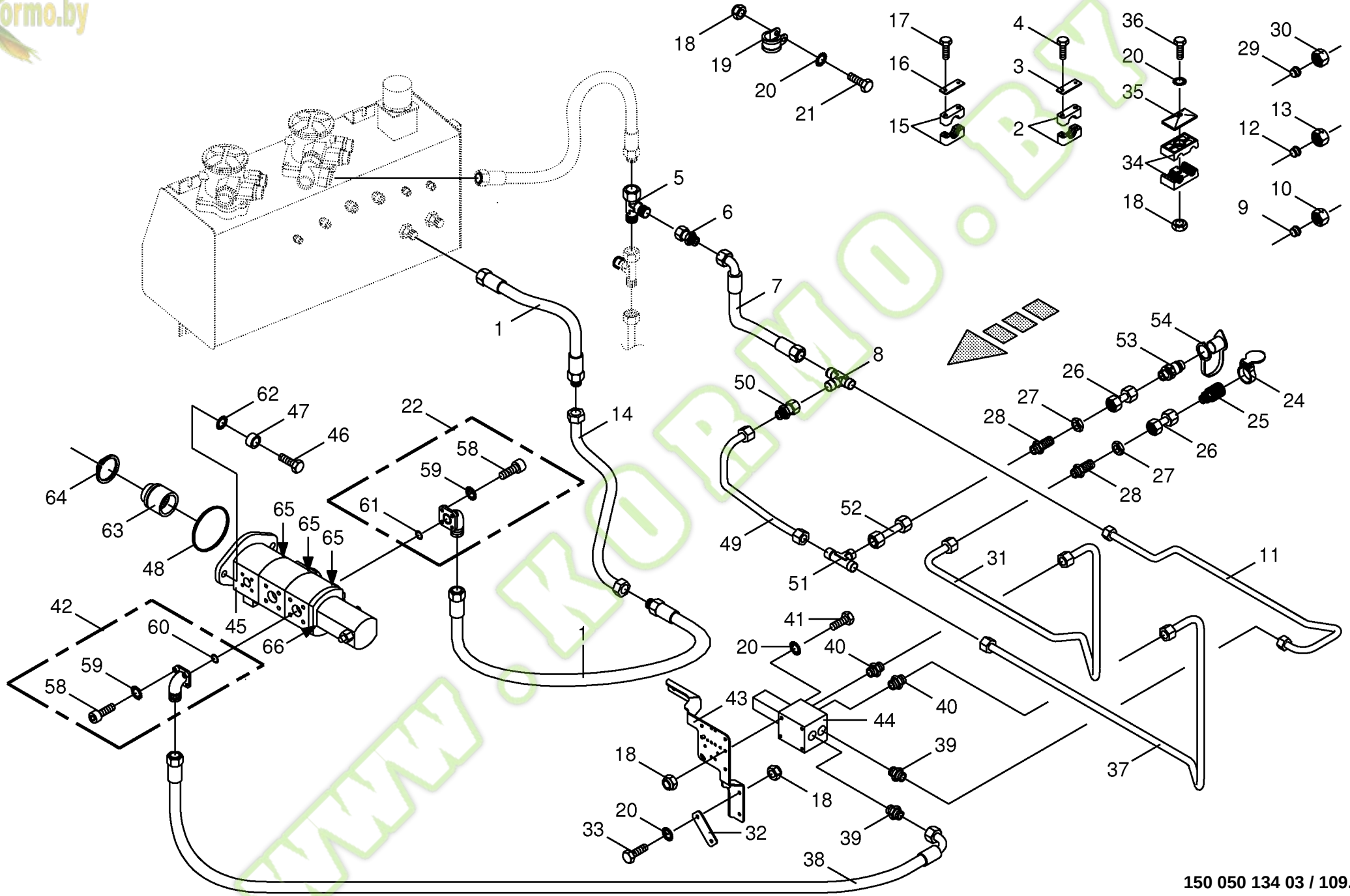

150 050 134 03 / 109.0

Kormo.by

Antrieb Melassepumpe -optional Gear molasses pump A exhoté minéraux pompent					744526 - 748000	BIG X 650						150 050 134 03 444 922 4 109.0
Pos.	ID-Nr.	Benennung	Description	Description	Masch.-Nr-							Bemerkung/Remarks/Remarque
1	00 919 791 0	Hochdruckschlauchleitung	High pressure hose line	Conduite de tuyau haute pression		x						Lg.= 1680
2	00 925 150 1	Rohrschelle -2 Hälften	Tube clamp -2 halves	Bride -2 moitiés		x						Bo.= 35
3	00 925 125 1	Deckplatte	Cover plate	Plaque de recouvrement		x						
4	00 900 347 0	6kt-Schraube	Hex head bolt	Boulon tête hex		x						M 10 X 190
5	00 920 827 0	L-Stutzen	Adjustable L connection	Raccord L réglable		x						L 28
6	00 919 010 0	Reduzier-Verschraubung	Reducer fitting	Réduction		x						KOR 28/15-L
7	00 920 078 0	Hochdruckschlauchleitung	High pressure hose line	Conduite de tuyau haute pression		x						Lg.= 850
8	00 921 073 1	T-Verbindungsstutzen	T-connector	T-raccord		x						L 15
9	00 921 047 1	Schneidring	Cutting ring	Baque coupante		x						L 15
10	00 921 043 0	Überwurfmutter	Nozzle disc cap	Écrou de buse-pastille		x						AL 15
11	00 228 671 0	Hydraulikleitung -inkl. Überwurfmutter, Schneidring	Hydraulic line -incl. nozzle disc cap, cutting ring	Ligne hydraulique -incl. écrou de buse-pastille, baque coupante		x						15 X 1,5
12	00 919 749 0	Schneidring	Cutting ring	Baque coupante		x						L 28
13	00 920 805 0	Überwurfmutter	Nozzle disc cap	Écrou de buse-pastille		x						AL 28
14	00 228 667 0	Hydraulikleitung -inkl. Überwurfmutter, Schneidring	Hydraulic line -incl. nozzle disc cap, cutting ring	Ligne hydraulique -incl. écrou de buse-pastille, baque coupante		x						28 X 1,5
15	00 925 104 1	Rohrschelle -2 Hälften	Tube clamp -2 halves	Bride -2 moitiés		x						Bo.= 28
16	00 925 130 0	Deckplatte	Cover plate	Plaque de recouvrement		x						
17	00 901 445 0	6kt-Schraube	Hex head bolt	Boulon tête hex		x						M 10 X 120
18	00 908 210 0	6kt-Mutter	Hex nut	Écrou hex		x						M 8
19	00 924 051 0	Rohrschelle mit Gummiprofil	Tube clip w. rubber	Bride		x						Rd. 36
20	00 909 908 1	Sperrkantscheibe	Detent edged washer	Disque à bord d'arrêt		x						SKM 8
21	00 900 617 0	6kt-Schraube	Hex head bolt	Boulon tête hex		x						M 8 X 30
22	00 919 757 0	Flanschverschraubung	Flange connection	Connexion de collerette		x						
24	00 919 994 0	Klappdeckel -rot	Cover -red	Couvercle -rouge		x						
25	00 921 130 0	Kupplungsmuffe	Sleeve	Cache poussiere		x						Rd. 38,5 M 18 X 1,5
26	00 230 743 0	Doppelnippel	Double nipple	Double raccord		x						L 12
27	00 908 524 2	6kt-Mutter -niedrige Form	Hex nut -low form	Écrou hex -forme basse		x						M 18 X 1,5
28	00 921 087 1	Gerade-Schottstutzen	Straight 2-way connector	Coupleur droit deux raccords		x						M 18 X 1,5
29	00 921 046 1	Schneidring	Cutting ring	Baque coupante		x						L 12
30	00 921 206 0	Überwurfmutter	Nozzle disc cap	Écrou de buse-pastille		x						AL 12
31	00 228 672 0	Hydraulikleitung -inkl. Überwurfmutter, Schneidring	Hydraulic line -incl. nozzle disc cap, cutting ring	Ligne hydraulique -incl. écrou de buse-pastille, baque coupante		x						12 X 1,5
32	00 228 684 0	Lasche	Strap	Patte		x						Bl 6 X 40 X 100
33	00 901 054 2	6kt-Schraube	Hex head bolt	Boulon tête hex		x						M 8 X 100
34	00 925 146 0	Rohrschelle -2 Hälften	Tube clamp -2 halves	Bride -2 moitiés		x						Bo.= 15/12
35	00 925 134 0	Deckplatte	Cover plate	Plaque de recouvrement		x						
36	00 900 214 0	6kt-Schraube	Hex head bolt	Boulon tête hex		x						M 8 X 55

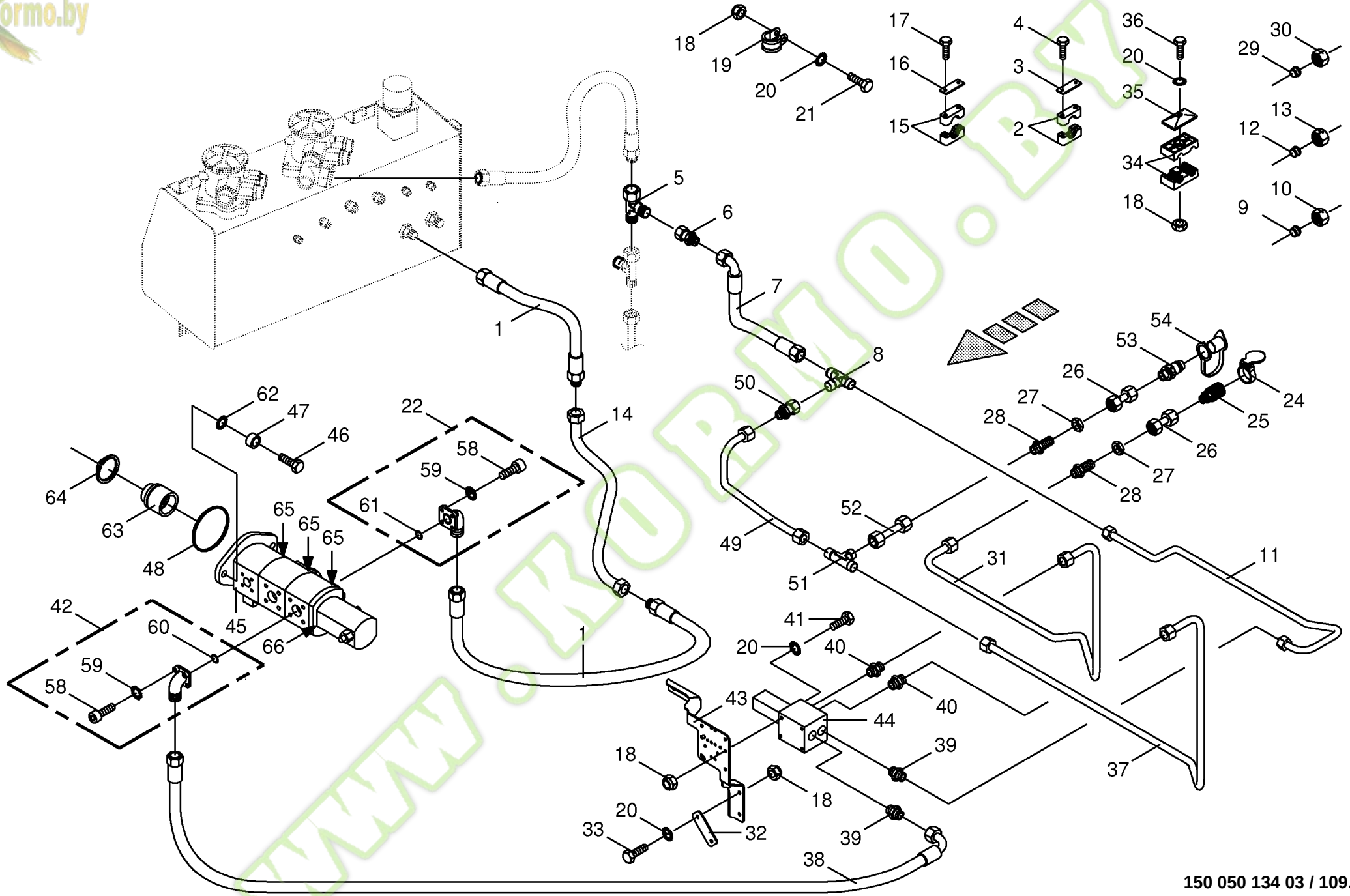

150 050 134 03 / 109.0

Kormo.by

Antrieb Melassepumpe -optional
Gear molasses pump
A exhoté minéraux pompent

744526 - 748000

BIG x 650

150 050 134 03

444 922 4 **109.0**

Pos.	ID-Nr.	Benennung	Description	Description	Masch.-Nr-							Bemerkung/Remarks/Remarque
37	00 228 673 0	Hydraulikleitung -inkl. Überwurfmutter, Schneidring	Hydraulic line -incl. nozzle disc cap, cutting ring	Ligne hydraulique -incl. écrou de buse-pastille, baque coupante		x						12 X 1,5
38	00 920 982 2	Hochdruckschlauchleitung	High pressure hose line	Conduite de tuyau haute pression		x						Lg.= 485
39	00 919 785 1	Einschraubstutzen	Male connector	Raccord filet		x						M 22 X 1,5 / M 18 X 1,5
40	00 920 911 1	Einschraubstutzen	Male connector	Raccord filet		x						L 15
41	00 900 223 1	6kt-Schraube	Hex head bolt	Boulon tête hex		x						M 8 X 110
42	00 919 756 0	Flanschverschraubung	Flange connection	Connexion de collerette		x						WF35L KL15
43	00 228 685 1	Halter	Support	Cadre support		x						
44	00 919 332 0	Steuerblock	Control bloc	Bloc de commande		x						
45	27 000 348 0	Pumpe -4 fach	Pump -4 times	Pompe -4 fois		x						16 / 22 / 10 / 2,5
46	00 900 658 0	6kt-Schraube	Hex head bolt	Boulon tête hex		x						M 12 X 40
47	00 222 313 2	Hülse	Bushing	Douille		x						Rd. 30 X 10
48	00 937 611 1	O-Ring	O-ring	Joint torique		x						101,34 X 1,78
49	00 228 675 0	Hydraulikleitung -inkl. Überwurfmutter, Schneidring	Hydraulic line -incl. nozzle disc cap, cutting ring	Ligne hydraulique -incl. écrou de buse-pastille, baque coupante		x						12 X 1,5
50	00 921 160 1	Reduzier-Verschraubung	Reducer fitting	Réduction		x						KOR 15 / 12 - PL
51	00 921 071 1	T-Stutzen	T connector	Raccord T réglable		x						L 12
52	00 228 674 0	Hydraulikleitung -inkl. Überwurfmutter, Schneidring	Hydraulic line -incl. nozzle disc cap, cutting ring	Ligne hydraulique -incl. écrou de buse-pastille, baque coupante		x						12 X 1,5
53	00 921 145 0	Kupplungsstecker	Connector plug	Fiche de jonction		x						M 18 X 1,5
54	00 921 171 1	Staubmuffe -rot	Dust cap -red	Manchon anti-poussiere -rouge		x						
58	00 903 045 1	Zylinderschraube	Allen screw	Vis tête cylindrique		x						M 6 X 20
	00 903 049 1	Zylinderschraube	Allen screw	Vis tête cylindrique		x						M 6 X 35
	00 903 051 2	Zylinderschraube	Allen screw	Vis tête cylindrique		x						M 6 X 50
59	00 909 906 1	Sperrkantscheibe	Detent edged washer	Disque à bord d'arrêt		x						SKM 6
60	00 937 629 0	O-Ring	O-ring	Joint torique		x						20 X 2,5
61	00 937 628 0	O-Ring	O-ring	Joint torique		x						26 X 2,5
62	00 909 910 1	Sperrkantscheibe	Detent edged washer	Disque à bord d'arrêt		x						SKM 12
63	00 222 316 2	Adapter	Adapter	Adaptateur		x						Rd. 45 X 38
64	00 911 510 0	Sicherungsring	Circlip	Circlip		x						A 38 X 1,75
65	00 940 368 0	Dichtungssatz	Sealing set	Jeu de joints		x						
66	27 003 770 0	Dichtungssatz	Sealing set	Jeu de joints		x						

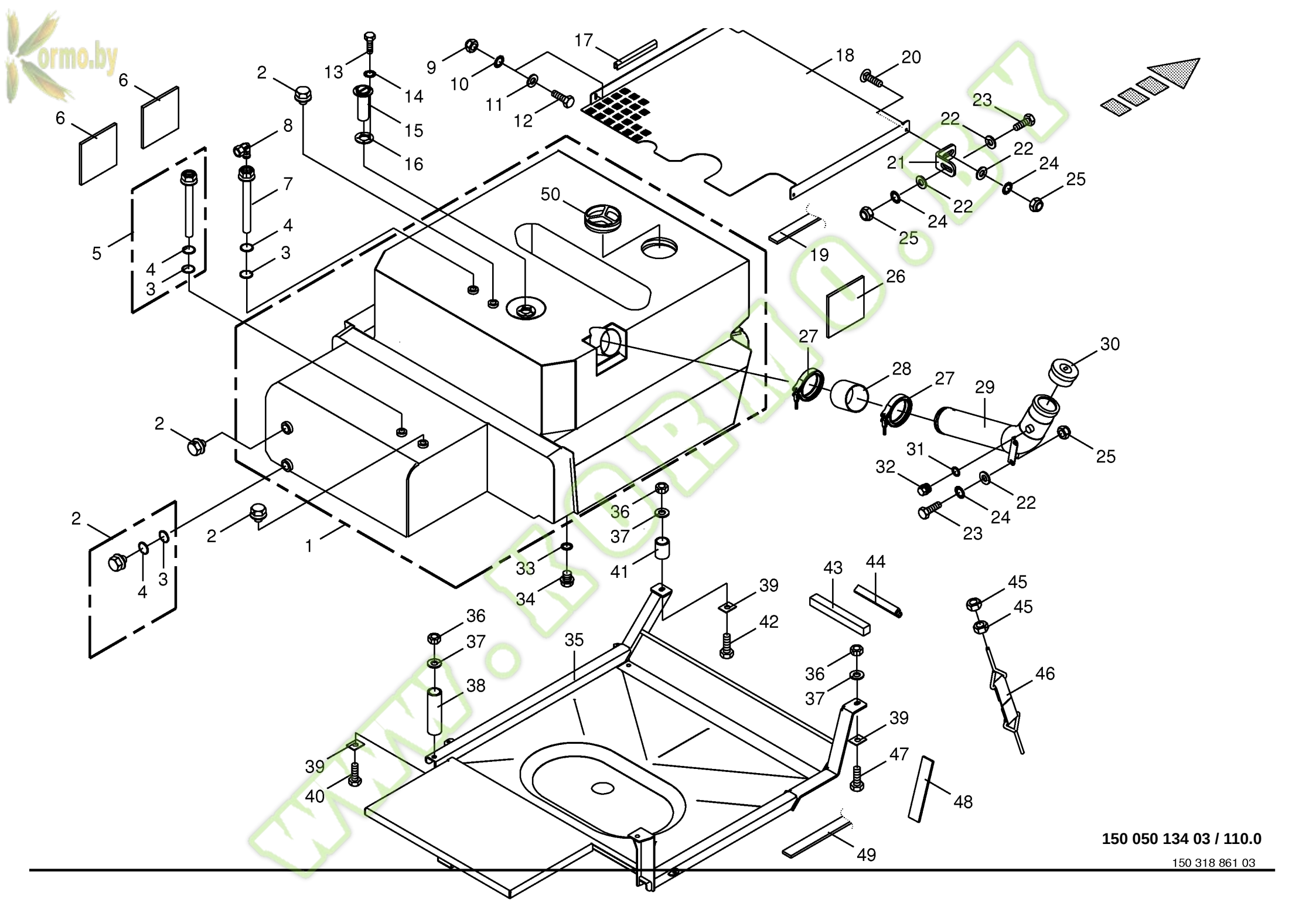

150 050 134 03 / 110.0

150 318 861 03

Kormo.by

Dieseltank
Diesel fuel tank
Réservoir à carburant diesel

744526 - 748000

150 050 134 03

150 318 861 3 **110.0**

Pos.	ID-Nr.	Benennung	Description	Description	Masch.-Nr-	BIG x 650						Bemerkung/Remarks/Remarque
1	00 350 995 1	Dieseltank	Diesel tank	Réservoir diesel		x						
2	00 215 802 0	Verschlussschraube	Screw plug	Bouchon fileté		x						
3	00 937 525 0	O-Ring	O-ring	Joint torique		x						30 X 2
4	00 937 634 0	O-Ring	O-ring	Joint torique		x						26 X 4
5	00 216 957 0	Rücklaufanschluss	Return port	Connexion reflux		x						
6	00 215 050 0	Gummiplatte	Rubber plate	Plaque en caoutchouc		x						250 X 170 X 20
7	00 216 961 2	Vorlaufanschluss	Flow connexion	Raccordement d'avance		x						
8	00 921 067 1	Winkelstutzen	Angle lug	Jarret tubulure		x						M 18 X 1,5
9	00 908 701 0	Sicherungsmutter	Locknut	Écrou hex		x						M 12
10	00 909 910 1	Sperrkantscheibe	Detent edged washer	Disque à bord d'arrêt		x						SKM 12
11	00 910 609 0	Scheibe	Washer	Rondelle		x						13 X 37 X 3
12	00 900 657 0	6kt-Schraube	Hex head bolt	Boulon tête hex		x						M 12 X 35
13	00 900 292 0	6kt-Schraube	Hex head bolt	Boulon tête hex		x						M 5 X 16
14	00 910 031 0	Federring	Spring washer	Rondelle elastique		x						B 5
15	00 228 007 1	Tauchrohrgeber	Sender plunging tube	Actionneur de tube plongeur		x						
16	00 940 046 0	Dichtung	Gasket	Joint		x						
17	00 925 111 0	Kantenschutz -Id.-Nr.= 1m	Edge protection -Id.-no.= 1m	Bordure de protection -Id.-no. = 1m		x						
18	20 021 479 0	Tankabdeckung	Tank cover	Couvercle de caisse		x						
19	00 938 556 0	Selbstklebende Dichtstreifen - Id.-Nr.= 1m	Self-adhesive sealing strip - Id.-no.= 1m	Joint auto-adhésif -Id.-no.= 1m		x						40 X 10
20	00 904 731 2	Flachrundschraube	Coach bolt	Vis a tête bombée		x						M 8 X 20
21	20 021 499 0	Aufnahmewinkel	Retainer angle	Angle du accueil		x						
22	00 909 908 1	Sperrkantscheibe	Detent edged washer	Disque à bord d'arrêt		x						SKM 8
23	00 900 616 0	6kt-Schraube	Hex head bolt	Boulon tête hex		x						M 8 X 25
24	00 910 413 0	Scheibe	Washer	Rondelle		x						8,4 X 17 X 1,6
25	00 908 706 0	Sicherungsmutter	Locknut	Écrou hex		x						M 8
26	00 215 030 0	Gummiplatte	Rubber plate	Plaque en caoutchouc		x						200 X 85 X 4
27	00 924 040 0	Gelenkbolzen-Schlauchschelle	Joint bolt-hose clamp	Boulon-collier de serrage		x						113 - 121
28	20 023 647 0	Tankstutzenmanschette	Tank lug collar	Manchette du tubulure de caisse		x						Rd. 105 X 110
29	00 216 976 1	Einfüllstutzen	Filler neck	Tubulure de remplissage		x						
30	00 940 123 0	Tankverschluß	Oil tank filler cap	Bouchon de reservoir		x						
31	00 937 727 0	Dichtring	Gasket ring	Bague d'étanchéité		x						A 18 X 24
32	00 906 010 1	Verschlussschraube	Screw plug	Bouchon fileté		x						M 18 X 1,5
33	00 937 637 0	O-Ring	O-ring	Joint torique		x						30 X 3
34	00 215 805 0	Ablassschraube	Drain bolt	Bouchon de vidange		x						M 30 X 1,5
35	00 216 917 0	Tankaufnahme	Tank support	Support de caisse		x						
36	00 908 220 0	6kt-Mutter	Hex nut	Écrou hex		x						M 16
37	00 910 362 0	Scheibe	Washer	Rondelle		x						17 X 40 X 6

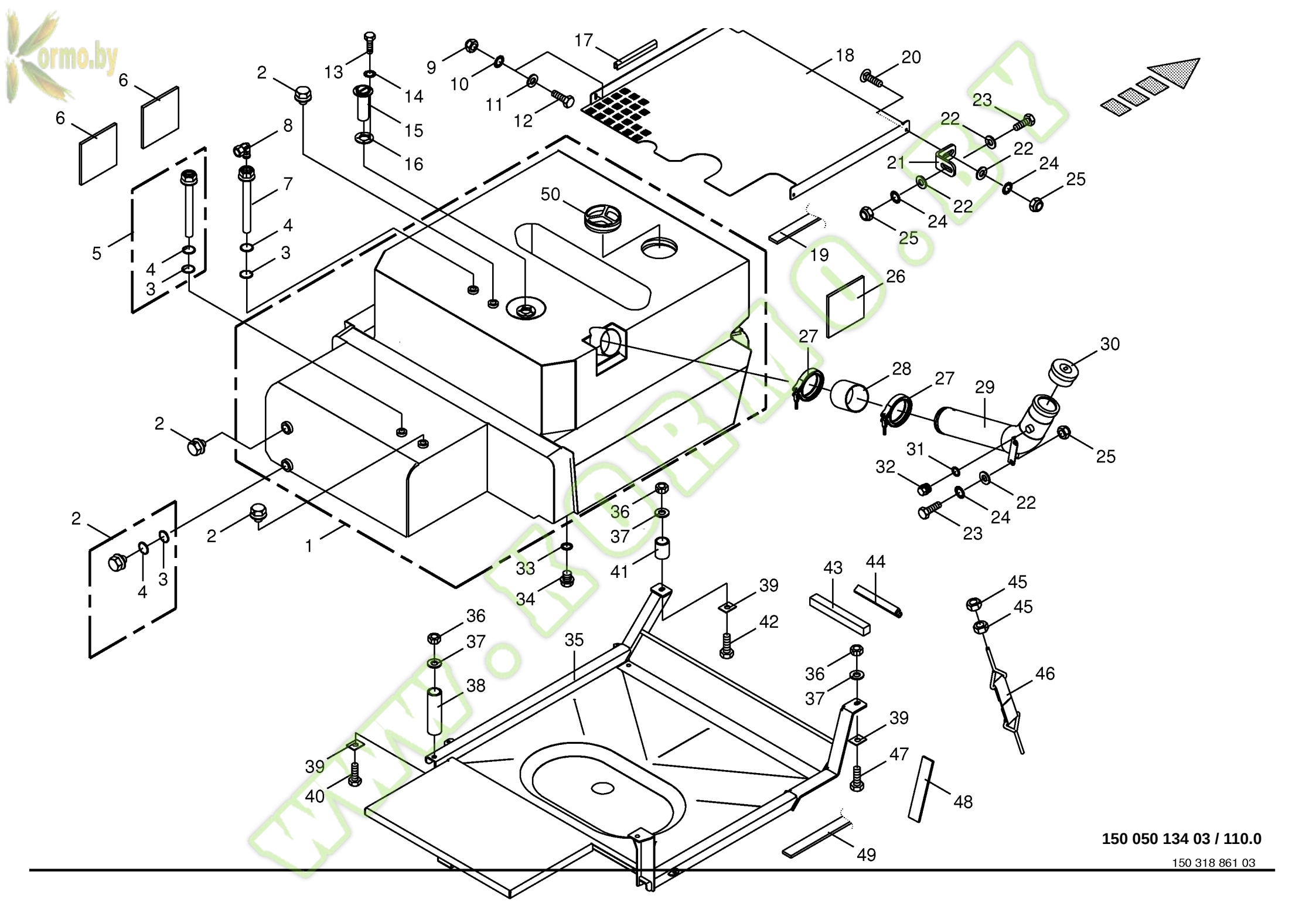

150 050 134 03 / 110.0

150 318 861 03

Kormo.by

Dieseltank
Diesel fuel tank
Réservoir à carburant diesel

744526 - 748000

BIG X 650

150 050 134 03

150 318 861 3 **110.0**

Pos.	ID-Nr.	Benennung	Description	Description	Masch.-Nr-							Bemerkung/Remarks/Remarque
38	00 216 966 1	Distanzrohr	Spacer tube	Tube d'entretoisement		x						26.9 X 4,5 X 254
39	00 225 344 0	Druckplatte	Pressure plate	Estampe		x						
40	00 900 222 0	6kt-Schraube	Hex head bolt	Boulon tête hex		x						M 16 X 320
41	00 216 965 1	Distanzrohr	Spacer tube	Tube d'entretoisement		x						26.9 X 4,5 X 85
42	00 901 492 0	6kt-Schraube	Hex head bolt	Boulon tête hex		x						M 16 X 140
43	00 940 122 0	Selbstklebende Dichtstreifen - Id.-Nr.= 1m	Self-adhesive sealing strip - Id.-no.= 1m	Joint auto-adhésif -Id.-no.= 1m		x						
44	00 938 694 1	Dichtungsprofil -Id.-Nr.= 1m	Rubber profile -Id.-no.= 1m	Joint profilé -Id.-no.= 1m		x						
45	00 908 212 0	6kt-Mutter	Hex nut	Écrou hex		x						M 10
46	00 216 901 1	Spannband	Tension band	Collier tendeur		x						Lg.= 1930
47	00 901 132 1	6kt-Schraube	Hex head bolt	Boulon tête hex		x						M 16 X 55
48	00 227 463 2	Gummiplatte	Rubber plate	Plaque en caoutchouc		x						50 X 245
49	00 227 461 2	Gummiplatte -unten	Rubber plate -below	Plaque en caoutchouc -en bas		x						50 X 1030
50	27 002 207 0	Säuberungsdeckel	Expurgatorial cap	Couvercle d'épuration		x						

www.KORMO.BY

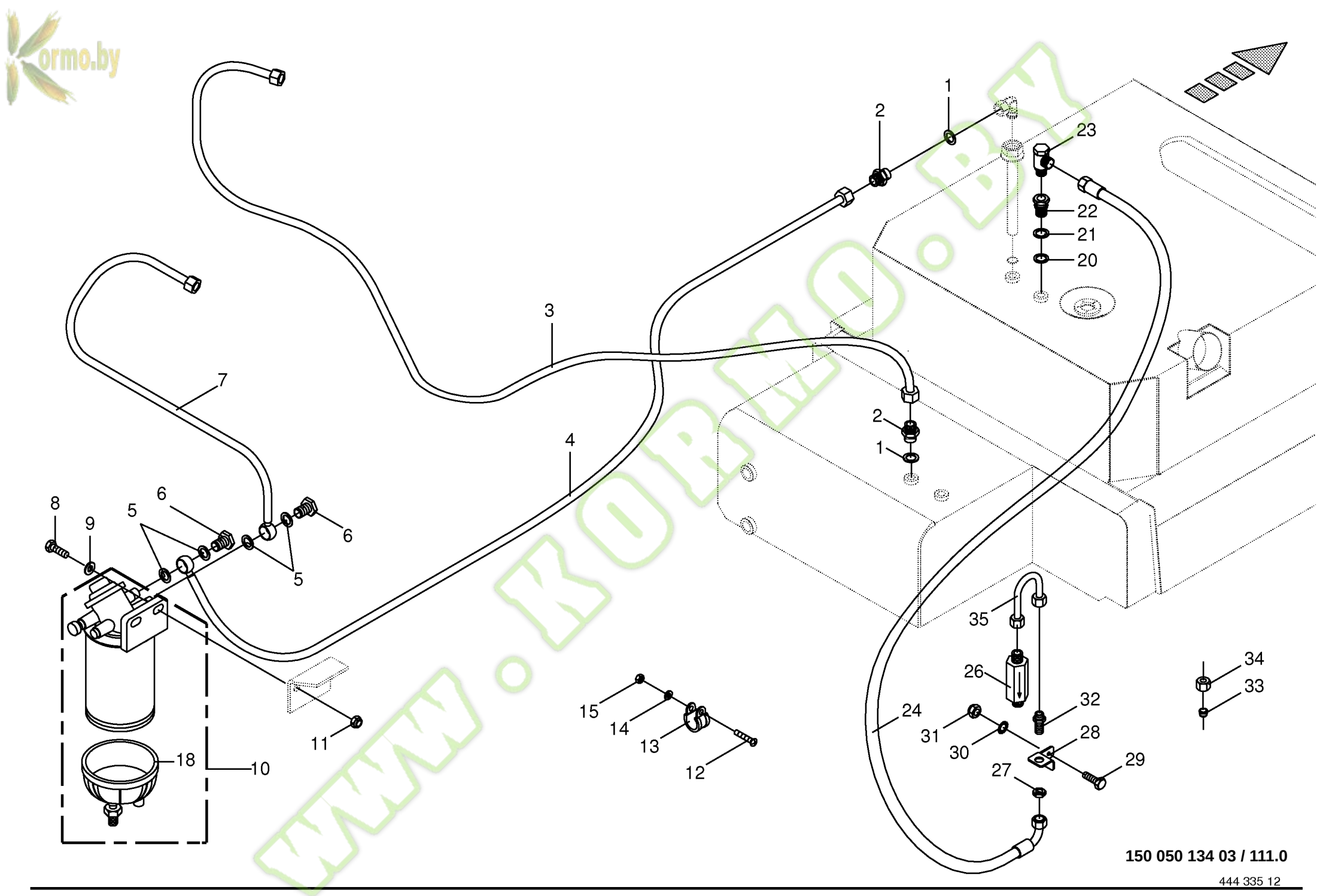
1
2
23
22
21
20
3
7
4
2
1
8
9
5
6
6
5
35
26
34
33
32
24
31
30
28
29
27
15
14
13
12
11
18
10
150 050 134 03 / 111.0

Kormo.by

Dieselleitungen
Diesel fuel pipe
Conduite de carburant diesel

744526 - 748000

BIG X 650

150 050 134 03

444 335 12 **111.0**

Pos.	ID-Nr.	Benennung	Description	Description	Masch.-Nr-							Bemerkung/Remarks/Remarque
1	00 937 742 0	Dichtring	Gasket ring	Bague d'étanchéité		x						A 22 X 30 X 1,5
2	00 919 716 0	Stutzen	Lug	Tubulure		x						22 / 18 X 1,5
3	00 224 861 2	Kraftstoffleitung	Fuel pipe	Tuyau à carburant		x						Lg.= 2600
4	00 224 859 2	Kraftstoffleitung	Fuel pipe	Tuyau à carburant		x						Lg.= 2150
5	00 937 722 0	Dichtring	Gasket ring	Bague d'étanchéité		x						A 16 X 24 X 1,5
6	00 919 717 0	Hohlschraube	Hollow screw	Vis creuse		x						M 16 X 1,5
7	00 224 860 1	Kraftstoffleitung	Fuel pipe	Tuyau à carburant		x						Lg.= 850
8	00 900 658 0	6kt-Schraube	Hex head bolt	Boulon tête hex		x						M 12 X 40
9	00 910 506 1	Scheibe	Washer	Rondelle		x						13 X 24 X 2,5
10	00 940 544 0	Wasserabscheider	Water separator	Séparateur d´eau		x						
	00 940 545 0	Ersatzfilter	Replacement filter	Filtre de replacement		x						
11	00 908 215 0	6kt-Mutter	Hex nut	Écrou hex		x						M 12
12	00 904 345 1	Senkschraube	Countersunkscrew	Vis à tête fraisée		x						M 5 X 16
13	00 924 010 0	Rohrschelle mit Gummiprofil	Tube clip w. rubber	Bride		x						Rd. 12
14	00 910 031 0	Federring	Spring washer	Rondelle elastique		x						B 5
15	00 908 207 1	6kt-Mutter	Hex nut	Écrou hex		x						M 5
18	00 940 127 0	Schauglas	Inspection glass	Voyant		x						
19	00 921 067 0	W-Stutzen	Adjustable L connection	Raccord L reglable		x						L 12
20	00 937 634 0	O-Ring	O-ring	Joint torique		x						26 X 4
21	00 937 525 0	O-Ring	O-ring	Joint torique		x						30 X 2
22	20 021 915 0	Anschlussstück	Connector	Raccord		x						M 22 X 1,5 / M 26 X 1
23	90 000 140 0	Schwenkverschraubung	Hinged union	Raccord articulé		x						
24	27 001 027 0	Hochdruckschlauchleitung	High pressure hose line	Conduite de tuyau haute pression		x						Lg.= 2400
26	00 919 170 0	Hochdruckfilter	High pressure filter	Filtre haute pression		x						M 26 X 1,5
27	00 921 095 1	6kt-Mutter	Hex nut	Écrou hex		x						M 26 X 1,5
28	20 021 923 0	Halter	Support	Cadre support		x						
29	00 900 617 0	6kt-Schraube	Hex head bolt	Boulon tête hex		x						M 8 X 30
30	00 909 908 1	Sperrkantscheibe	Detent edged washer	Disque à bord d'arrêt		x						SKM 8
31	00 908 706 0	Sicherungsmutter	Locknut	Écrou hex		x						M 8
32	00 921 251 0	Gerade-Schottstutzen	Straight 2-way connector	Coupleur droit deux raccords		x						L 18
33	00 921 183 1	Schneidring	Cutting ring	Baque coupante		x						L 18
34	00 921 182 0	Überwurfmutter	Nozzle disc cap	Écrou de buse-pastille		x						AL 18
35	00 219 125 1	Hydraulikleitung -inkl. Überwurfmutter, Schneidring	Hydraulic line -incl. nozzle disc cap, cutting ring	Ligne hydraulique -incl. écrou de buse-pastille, baque coupante		x						18 X 2

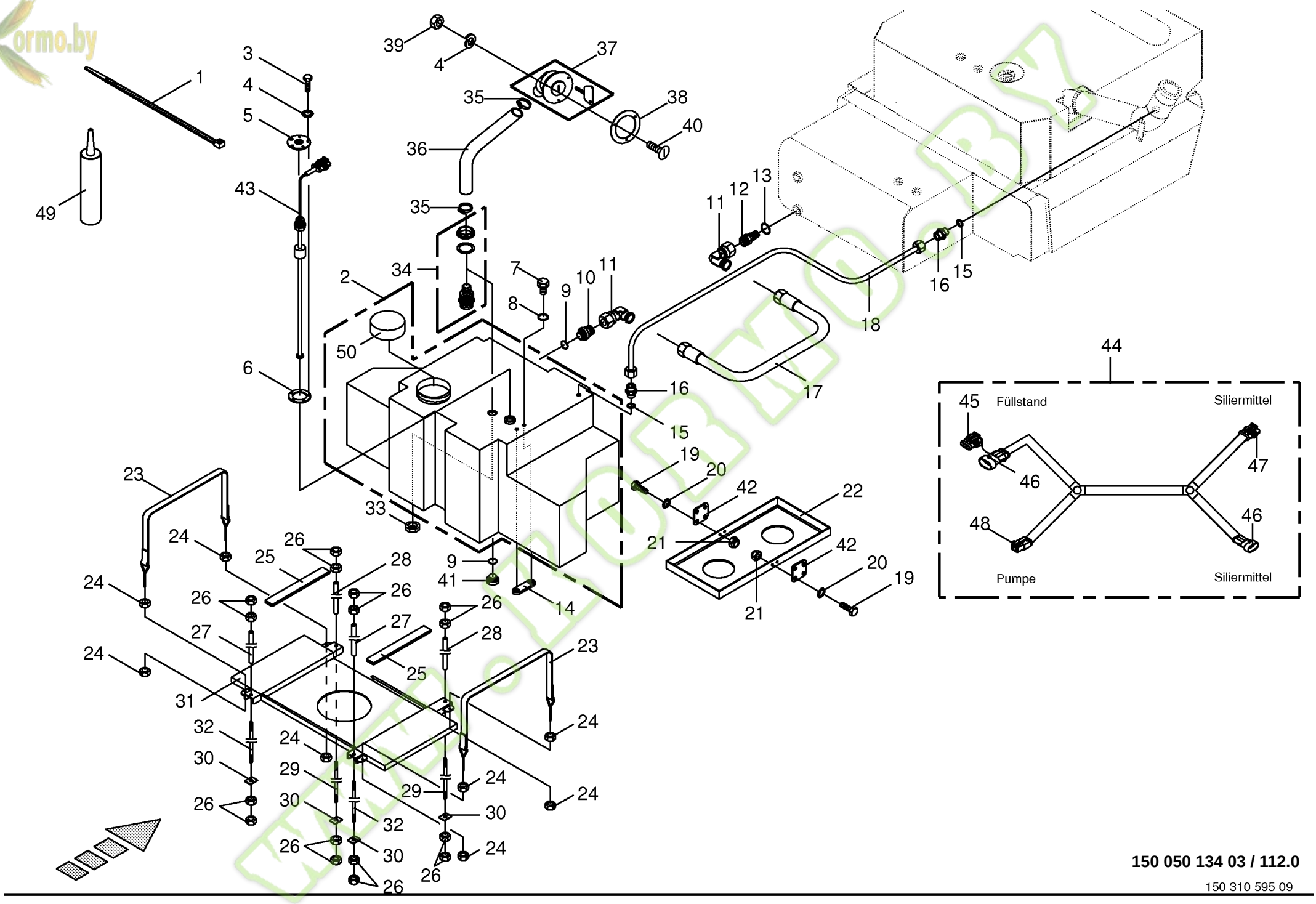

150 050 134 03 / 112.0

150 310 595 09

Kormo.by

Zusatztank -optional
Auxiliary tank
Réservoir auxiliaire

744526 - 748000

BIG X 650

150 050 134 03

150 310 595 9 **112.0**

Pos.	ID-Nr.	Benennung	Description	Description	Masch.-Nr-							Bemerkung/Remarks/Remarque
1	00 922 671 1	Kabelbinder	Cable band	Collier de serrage		x						Lg.= 300
2	00 214 171 0	Zusatztank	Auxiliary tank	Réservoir auxiliaire		x						330 Ltr
3	00 900 292 0	6kt-Schraube	Hex head bolt	Boulon tête hex		x						M 5 X 16
4	00 910 031 0	Federring	Spring washer	Rondelle elastique		x						B 5
5	00 213 237 0	Sensorhalter	Sensor support	Support de capteur		x						
6	00 940 046 0	Dichtung	Gasket	Joint		x						
7	00 215 805 0	Ablassschraube	Drain bolt	Bouchon de vidange		x						M 30 X 1,5
8	00 937 637 0	O-Ring	O-ring	Joint torique		x						30 X 3
9	00 953 884 0	O-Ring	O-ring	Joint torique		x						35 X 4
10	20 020 223 0	Anschluss	Connection	Connexion		x						
11	00 920 822 0	Stutzen	Lug	Tubulure		x						L 28
12	20 020 224 0	Anschluss	Connection	Connexion		x						
13	00 937 634 0	O-Ring	O-ring	Joint torique		x						26 X 4
14	00 214 733 0	Gewindestück	Threaded piece	Pièce filetée		x						
15	00 937 727 0	Dichtring	Gasket ring	Bague d'étanchéité		x						A 18 X 24
16	00 920 901 1	Einschraubstutzen	Male connector	Raccord filet		x						M 18 X 1,5
17	00 920 100 0	Diesel-Schlauchleitung	Disel hose	Tuyau flexible diesel		x						Lg. = 1150
18	00 214 132 0	Entlüftungsleitung	Ventilation line	Conduite de purge		x						Lg. = 2700
19	00 900 636 0	6kt-Schraube	Hex head bolt	Boulon tête hex		x						M 10 X 25
20	00 909 909 1	Sperrkantscheibe	Detent edged washer	Disque à bord d'arrêt		x						SKM 10
21	00 908 758 0	Sicherungsmutter	Locknut	Écrou hex		x						M 10
22	00 214 566 0	Schlauchschutz	Hose guard	Protection tubulaire		x						
23	00 214 570 0	Spannband	Tension band	Collier tendeur		x						Lg. = 1330
24	00 908 210 0	6kt-Mutter	Hex nut	Écrou hex		x						M 8
25	00 214 146 0	Gummiauflage -unten	Rubber coat -below	Recuvrement en caoutchouc -en bas		x						50 X 12 X 510
26	00 908 220 0	6kt-Mutter	Hex nut	Écrou hex		x						M 16
27	00 214 729 0	Distanzrohr -hinten	Spacer tube -back	Tube d'entretoisement - derrière		x						Lg. = 340
28	00 214 730 0	Distanzrohr -vorne	Spacer tube -front	Tube d'entretoisement -devant		x						Lg. = 540
29	00 214 149 0	Gewindespindel -vorne	Threaded spindle -front	Broche filetèe -devant		x						Lg. = 620
30	00 225 344 0	Druckplatte	Pressure plate	Estampe		x						
31	00 214 580 0	Unterboden	Subsurface	Dessous de caisse		x						
32	00 214 139 0	Gewindespindel -hinten	Threaded spindle -back	Broche filetèe -derrière		x						Lg. = 440
34	27 001 327 0	Einfüllstutzen	Filler neck	Tubulure de remplissage		x						
35	00 924 002 0	Schneckengewindeschelle	Tube clip	Bride		x						La 32 - 50
36	20 021 684 0	Schlauch	Hose	Tuyau		x						Lg.= 1100
37	27 000 004 0	Einfüllstutzen	Filler neck	Tubulure de remplissage		x						
38	20 020 192 0	Tankstutzenaufnahme	Tank lug support	Support de tubulure de caisse		x						

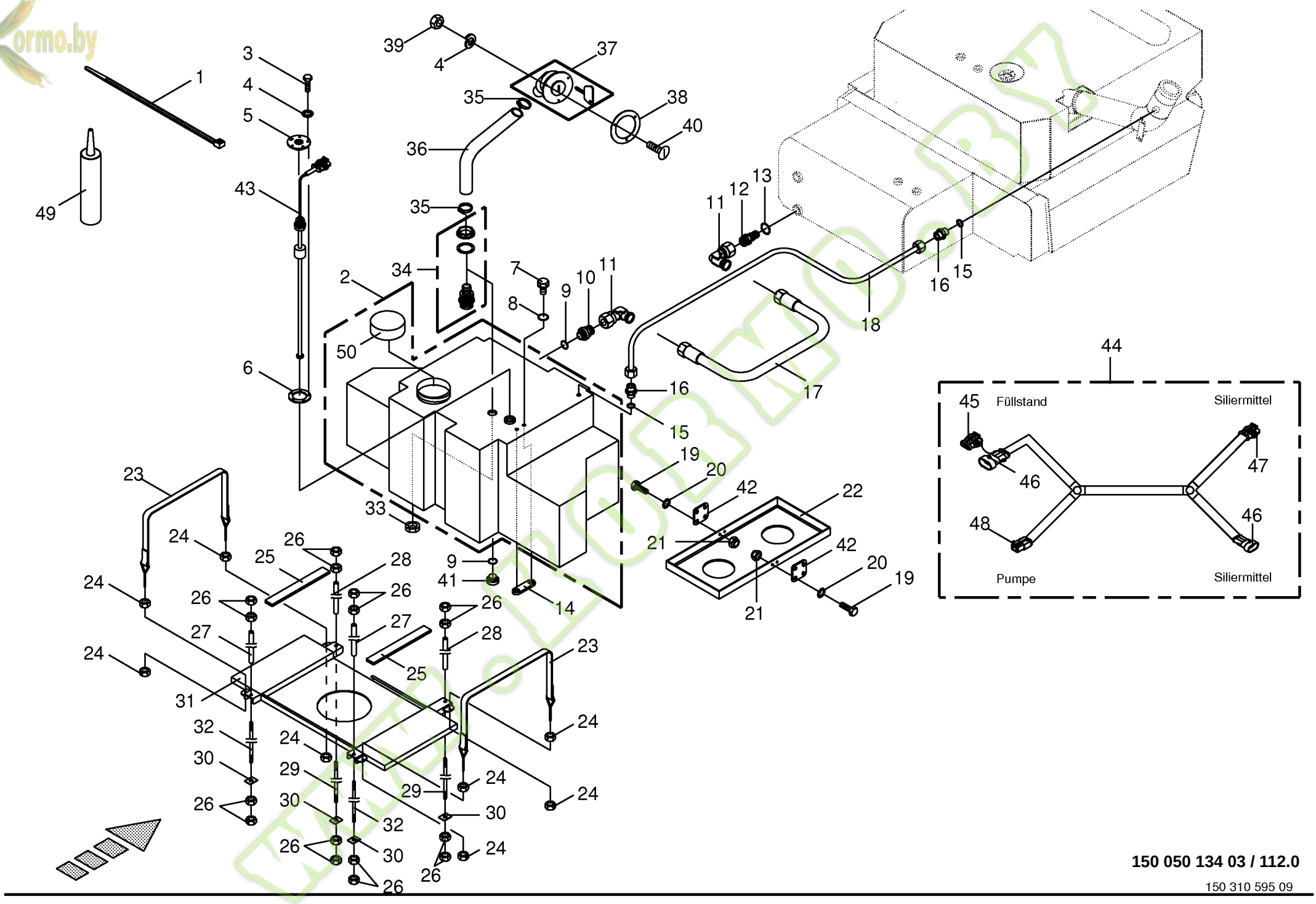

150 050 134 03 / 112.0

150 310 595 09

Kormo.by

Zusatztank -optional
Auxiliary tank
Réservoir auxiliaire

744526 - 748000

BIG x 650

150 050 134 03

150 310 595 9 **112.0**

Pos.	ID-Nr.	Benennung	Description	Description	Masch.-Nr-							Bemerkung/Remarks/Remarque
39	00 908 207 1	6kt-Mutter	Hex nut	Écrou hex		x						M 5
40	00 903 745 0	Zylinderschraube	Allen screw	Vis tête cylindrique		x						M 5 X 16
41	00 214 732 0	Verschlussschraube	Screw plug	Bouchon fileté		x						M 30 X 1,5
42	20 021 543 0	Distanzplatte	Spacer plate	Plaque d'ecartement		x						
43	00 305 042 0	Sensor	Sensor	Capteur		x						
44	20 080 046 1	Kabelbaum	Wiring harness	Faisceau electrique		x						
45	00 302 967 0	Blindbuchsenstecker -3-polig	Blind bushing plug -3-pole	Prise aveugle de douille -3- pôle		x						
46	00 302 355 0	Kupplungsdose -3-polig	Coupling socket -3-pole	Connecteur -3-pôle		x						
47	00 302 352 0	Stecker -3-polig	Plug -3-pole	Connecteur -3-pôle		x						
48	00 303 316 0	Stecker -2-polig	Plug -2-pole	Connecteur -2-pôle		x						
49	00 303 774 0	Kleber	Gluten	Gluten		x						
50	27 002 206 0	Tankdeckel	Tank cap	Bouchon de réservoir		x						

www.KORMO.BY

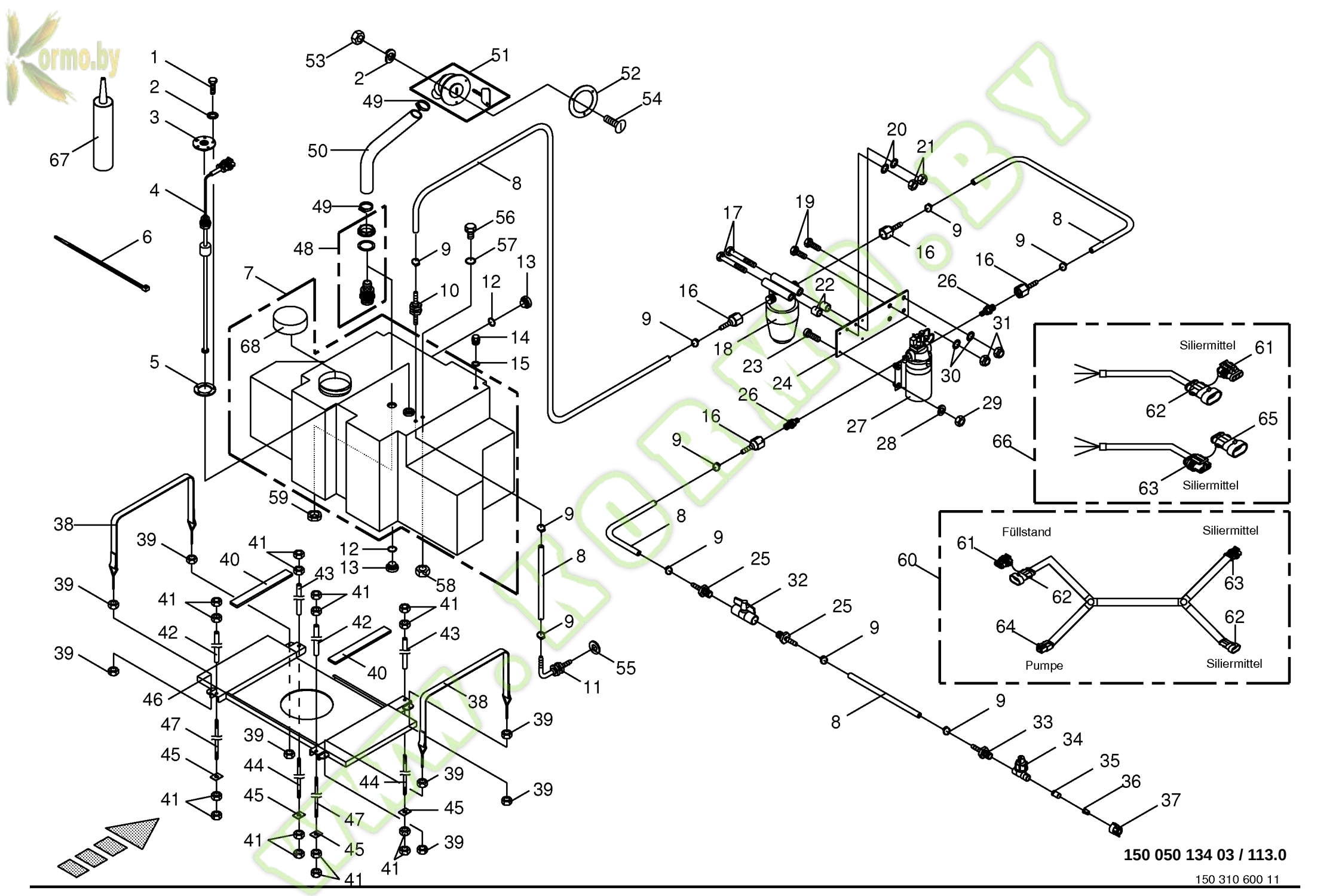

150 050 134 03 / 113.0

150 310 600 11

Kormo.by

Zusatztank Siliermittelanlage -optional
Additional tank for silage agent system
Réservoir supplémentaire installation d'ensilage

744526 - 748000

BIG X 650

150 050 134 03

150 310 600 11 **113.0**

Pos.	ID-Nr.	Benennung	Description	Description	Masch.-Nr-							Bemerkung/Remarks/Remarque
1	00 900 292 0	6kt-Schraube	Hex head bolt	Boulon tête hex		x						M 5 X 16
2	00 910 031 0	Federring	Spring washer	Rondelle elastique		x						B 5
3	00 213 237 0	Sensorhalter	Sensor support	Support de capteur		x						
4	00 305 042 0	Sensor	Sensor	Capteur		x						
5	00 940 046 0	Dichtung	Gasket	Joint		x						
6	00 922 671 1	Kabelbinder	Cable band	Collier de serrage		x						Lg.= 300
7	00 214 171 0	Zusatztank	Auxiliary tank	Réservoir auxiliaire		x						330 Ltr
8	00 940 511 0	Druckschlauch -rot	Pressure hose -red	Tuyan de pression -rouge		x						Lg.= 12000
9	00 924 001 1	Schneckengewindeschelle	Tube clip	Bride		x						12 - 22
10	00 940 509 0	Gerade-Schottstutzen	Straight 2-way connector	Coupleur droit deux raccords		x						1/2"
11	00 940 519 0	Winkel-Verbindungsstutzen	Elbow union	Raccord coude		x						1/2"
12	00 953 884 0	O-Ring	O-ring	Joint torique		x						35 X 4
13	00 214 732 0	Verschlussschraube	Screw plug	Bouchon fileté		x						M 30 X 1,5
14	00 906 010 1	Verschlussschraube	Screw plug	Bouchon fileté		x						M 18 X 1,5
15	00 937 727 0	Dichtring	Gasket ring	Bague d'étanchéité		x						A 18 X 24
16	00 940 507 0	Verbindungsstutzen	Connector	Raccord		x						1/2"
17	00 901 008 1	6kt-Schraube	Hex head bolt	Boulon tête hex		x						M 8 X 80
18	00 940 506 0	Filter	Filter	Filtre		x						
19	00 900 658 0	6kt-Schraube	Hex head bolt	Boulon tête hex		x						M 12 X 40
20	00 909 908 1	Sperrkantscheibe	Detent edged washer	Disque à bord d'arrêt		x						SKM 8
21	00 908 210 0	6kt-Mutter	Hex nut	Écrou hex		x						M 8
22	00 214 735 0	Hülse	Bushing	Douille		x						12 X 1,5 X 10
23	00 903 661 0	Zylinderschraube	Allen screw	Vis tête cylindrique		x						M 5 X 30
24	00 214 569 0	Aufnahme	Retainer	Enregistrement		x						
25	00 940 522 0	Verbindungsstutzen	Connector	Raccord		x						1/2"
26	00 940 505 0	Doppelnippel	Double nipple	Double raccord		x						1/2"
27	00 303 984 0	Siliermittelpumpe	Silage agent pump	Pompe d'ensilage		x						
28	00 910 031 0	Federring	Spring washer	Rondelle elastique		x						B 5
29	00 908 207 1	6kt-Mutter	Hex nut	Écrou hex		x						M 5
30	00 909 910 1	Sperrkantscheibe	Detent edged washer	Disque à bord d'arrêt		x						SKM 12
31	00 908 701 0	Sicherungsmutter	Locknut	Écrou hex		x						M 12
32	00 940 521 0	Kugelhahn	Ball cock	Robinet a bille		x						1/2"
33	00 940 525 0	Verbindungsstutzen	Connector	Raccord		x						3/8"
34	00 940 514 0	Gewindedüsenträger	Threaded nozzle support	Porte-buse fileté		x						3/8"
35	00 940 520 0	Filtereinsatz	Filter cartridge	Cartouche de filtre		x						
36	00 940 512 0	Flachstrahldüse -orange	Flat stream nozzle -orange	Buse à jet plan -orange		x						0,66l/min - 1,8bar
	00 940 515 0	Flachstrahldüse -rot	Flat stream nozzle -red	Buse à jet plan -rouge		x						0,93l/min - 1,8bar
	00 940 517 0	Flachstrahldüse -blau	Flat stream nozzle -blue	Buse à jet plan -bleu		x						1,88l/min - 1,8bar

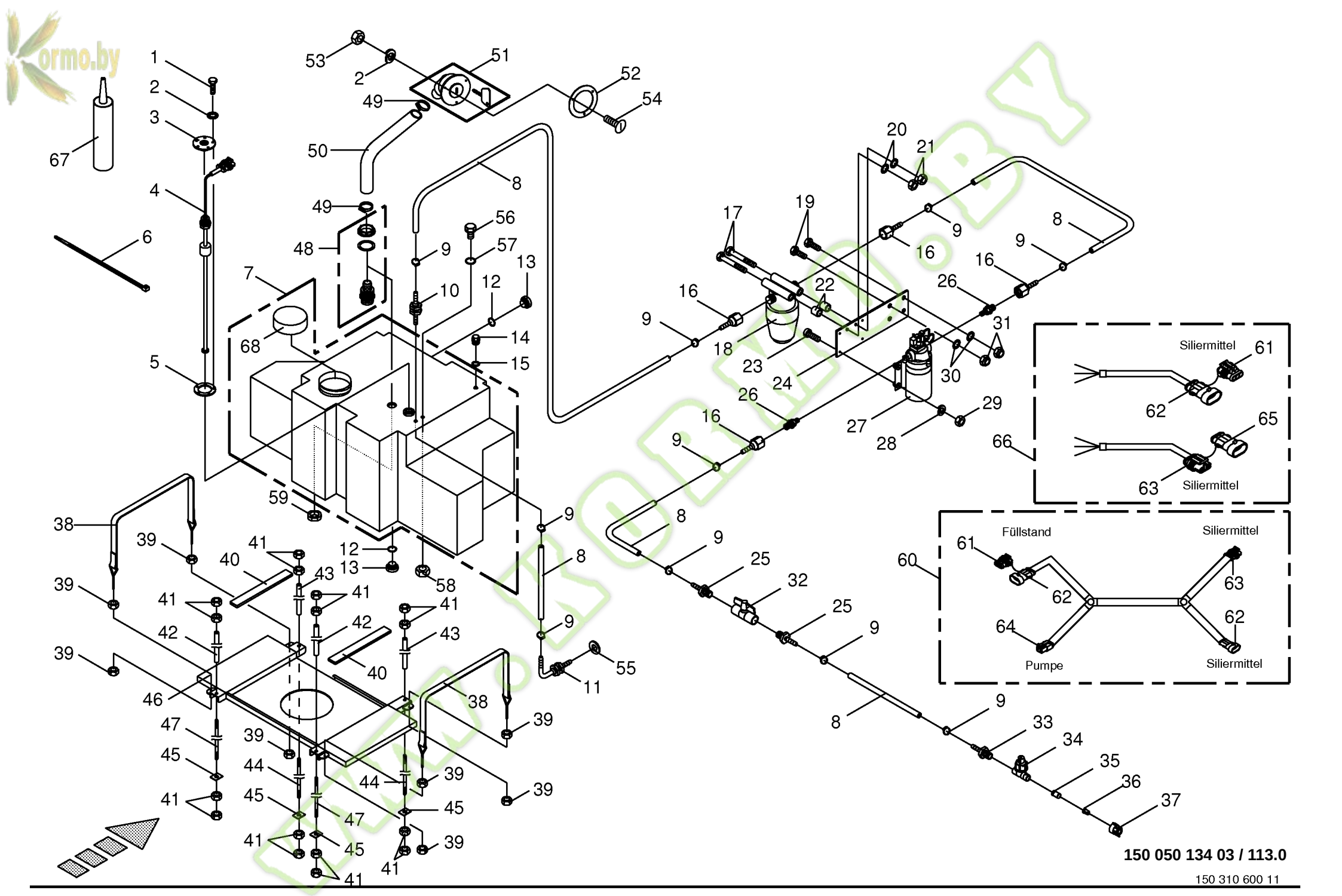

150 050 134 03 / 113.0

150 310 600 11

Kormo.by

Zusatztank Siliermittelanlage -optional
Additional tank for silage agent system
Réservoir supplémentaire installation d'ensilage

744526 - 748000

BIG X 650

150 050 134 03

150 310 600 11 **113.0**

Pos.	ID-Nr.	Benennung	Description	Description	Masch.-Nr-							Bemerkung/Remarks/Remarque
37	00 940 513 0	Bajonettkappe -orange	Bayonet cap -orange	Capuchon à baïonnette -orange		x						
	00 940 516 0	Bajonettkappe -rot	Bayonet cap -red	Capuchon à baïonnette -rouge		x						
	00 940 518 0	Bajonettkappe -blau	Bayonet cap -blue	Capuchon à baïonnette -bleu		x						
38	00 214 570 0	Spannband	Tension band	Collier tendeur		x						Lg. = 1330
39	00 908 210 0	6kt-Mutter	Hex nut	Écrou hex		x						M 8
40	00 214 146 0	Gummiauflage -unten	Rubber coat -below	Recuvrement en caoutchouc -en bas		x						50 X 12 X 510
41	00 908 220 0	6kt-Mutter	Hex nut	Écrou hex		x						M 16
42	00 214 729 0	Distanzrohr -hinten	Spacer tube -back	Tube d'entretoisement - derrière		x						Lg. = 340
43	00 214 730 0	Distanzrohr -vorne	Spacer tube -front	Tube d'entretoisement -devant		x						Lg. = 540
44	00 214 149 0	Gewindespindel -vorne	Threaded spindle -front	Broche filetèe -devant		x						Lg. = 620
45	00 225 344 0	Druckplatte	Pressure plate	Estampe		x						
46	00 214 580 0	Unterboden	Subsurface	Dessous de caisse		x						
47	00 214 139 0	Gewindespindel -hinten	Threaded spindle -back	Broche filetèe -derrière		x						Lg. = 440
48	27 001 327 0	Einfüllstutzen	Filler neck	Tubulure de remplissage		x						
49	00 924 002 0	Schneckengewindeschelle	Tube clip	Bride		x						La 32 - 50
50	20 021 684 0	Schlauch	Hose	Tuyau		x						Lg.= 1100
51	27 000 004 0	Einfüllstutzen	Filler neck	Tubulure de remplissage		x						
52	20 020 192 0	Tankstutzenaufnahme	Tank lug support	Support de tubulure de caisse		x						
53	00 908 207 1	6kt-Mutter	Hex nut	Écrou hex		x						M 5
54	00 903 745 0	Zylinderschraube	Allen screw	Vis tête cylindrique		x						M 5 X 16
55	00 910 512 2	Scheibe	Washer	Rondelle		x						21 X 37 X 3
56	00 215 805 0	Ablassschraube	Drain bolt	Bouchon de vidange		x						M 30 X 1,5
57	00 937 637 0	O-Ring	O-ring	Joint torique		x						30 X 3
58	00 908 524 2	6kt-Mutter -niedrige Form	Hex nut -low form	Écrou hex -forme basse		x						M 18 X 1,5
60	20 080 046 1	Kabelbaum	Wiring harness	Faisceau electrique		x						
61	00 302 967 0	Blindbuchsenstecker -3-polig	Blind bushing plug -3-pole	Prise aveugle de douille -3- pôle		x						
62	00 302 355 0	Kupplungsdose -3-polig	Coupling socket -3-pole	Connecteur -3-pôle		x						
63	00 302 352 0	Stecker -3-polig	Plug -3-pole	Connecteur -3-pôle		x						
64	00 303 316 0	Stecker -2-polig	Plug -2-pole	Connecteur -2-pôle		x						
65	00 303 379 0	Blindstiftgehäuse -3-polig	Blind-pin casing -3-pole	Caisse de goupille aveugle -3-pôle		x						
66	00 303 558 1	Kabelbaum	Wiring harness	Faisceau electrique		x						
67	00 303 774 0	Kleber	Gluten	Gluten		x						
68	27 002 206 0	Tankdeckel	Tank cap	Bouchon de réservoir		x						

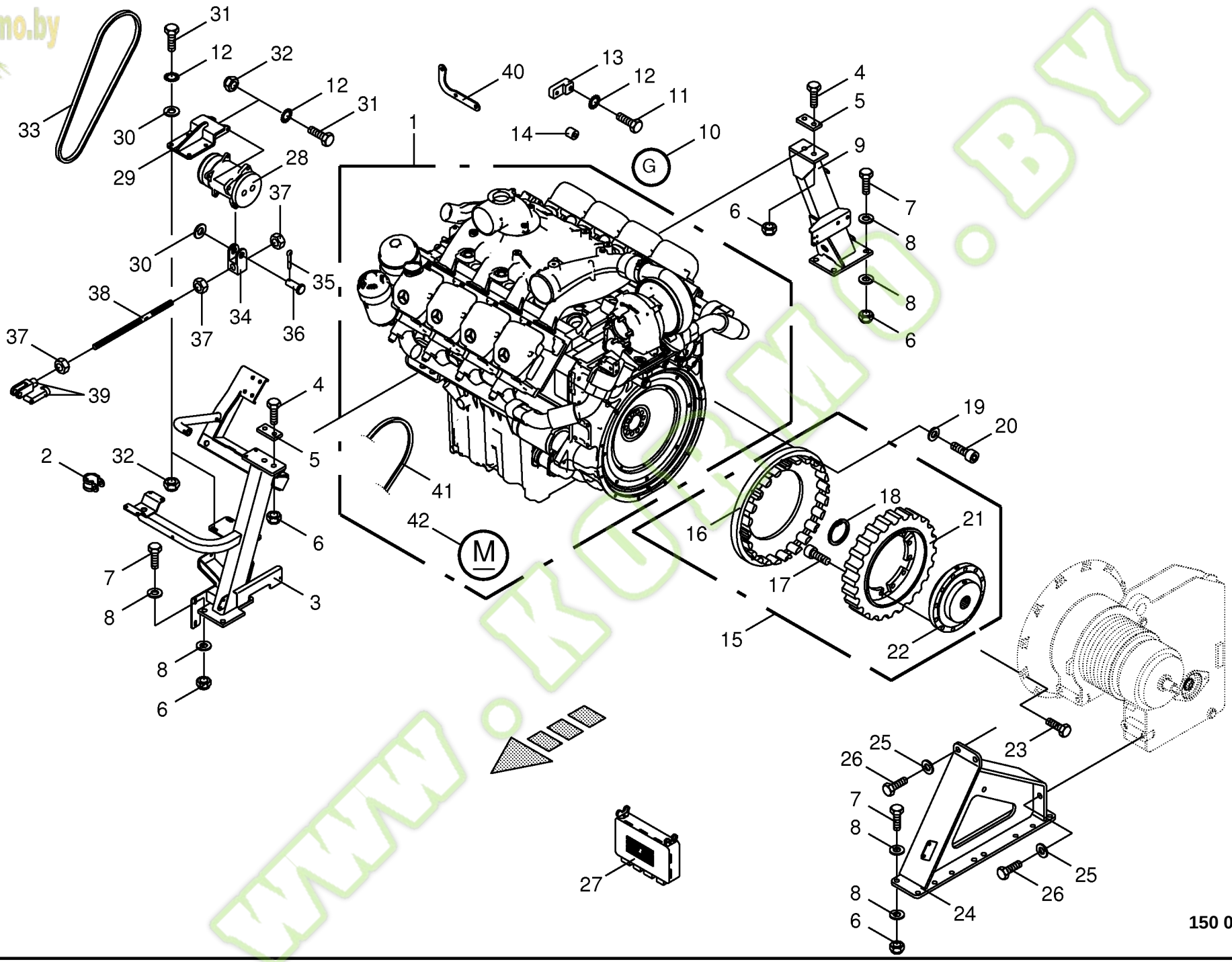

150 050 134 03 / 114.0

150 318 177 03

Kormo.by

Dieselmotor / Kupplung / Trieb Klima
Diesel engine / Clutch / Air conditioner drive
Moteur diesel / Accouplement / Entraînement de climatiseur

744526 - 748000

150 050 134 03

150 318 177 3 **114.0**

Pos.	ID-Nr.	Benennung	Description	Description	Masch.-Nr-	BIG x 650						Bemerkung/Remarks/Remarque
1	00 213 200 0	Dieselmotor	Diesel engine	Moteur diesel		x						480 KW
2	00 924 024 1	Rohrschelle mit Gummiprofil	Tube clip w. rubber	Bride		x						Rd. 24
	00 924 061 0	Rohrschelle mit Gummiprofil	Tube clip w. rubber	Bride		x						Rd. 20
3	00 216 748 4	Motorstütze -rechts vorne	Engine support -right front	Support de moteur -devant à droite		x						
4	00 900 677 0	6kt-Schraube	Hex head bolt	Boulon tête hex		x						M 16 X 50
5	00 221 777 0	Platte	Plate	Plaque		x						
6	00 908 220 0	6kt-Mutter	Hex nut	Écrou hex		x						M 16
7	00 900 678 0	6kt-Schraube	Hex head bolt	Boulon tête hex		x						M 16 X 60
8	00 910 362 0	Scheibe	Washer	Rondelle		x						17 X 40 X 6
9	00 224 672 3	Motorstütze -rechts hinten	Engine support -back right	Support de moteur -derrière à droite		x						
10	20 080 023 0	Lichtmaschine	Alternator	Alternateur		x						180A 14V
11	00 901 622 3	6kt-Schraube	Hex head bolt	Boulon tête hex		x						M 10 X 70 -10.9
12	00 909 909 1	Sperrkantscheibe	Detent edged washer	Disque à bord d'arrêt		x						SKM 10
13	27 000 658 0	Halter	Support	Cadre support		x						
14	00 240 187 2	Distanzhülse	Spacer bushing	Douille entretoise		x						11 X 25 X 24
15	00 940 179 0	Kupplung -kpl.	Clutch -cpl.	Accouplement -cpl.		x						
16	00 940 363 0	Flansch	Flange	Bride		x						
17	00 903 210 3	Zylinderschraube	Allen screw	Vis tête cylindrique		x						M 16 X 40
18	00 911 050 0	Sicherungsring	Circlip	Circlip		x						I 50 X 2,0
19	00 910 712 0	Stützscheibe	Supporting disc	Rondelle diélectrique		x						S 13 X 19 X 1,5
20	00 903 101 1	Zylinderschraube	Allen screw	Vis tête cylindrique		x						M 12 X 1,5 X 55
21	00 940 219 0	Gummielement	Rubber element	Element de caoutchouc		x						
22	00 940 362 0	Nabe	Hub	Moyeu		x						
23	00 900 639 0	6kt-Schraube	Hex head bolt	Boulon tête hex		x						M 10 X 40
24	00 224 670 5	Motorstütze -links vorne	Engine support -left front	Support de moteur -devant en gauche		x						
25	00 910 330 0	Scheibe	Washer	Rondelle		x						22 X 37 X 8
26	00 900 688 0	6kt-Schraube	Hex head bolt	Boulon tête hex		x						M 20 X 50
27						x						
28	00 940 112 0	Kompressor für Klimaanlage	Compressor for air conditioner	Compresseur pour climatiseur		x						
	00 220 693 0	Dichtung	Gasket	Joint		x						
29	00 214 177 0	Kompressoraufnahme	Compressor retainer	Enregistrement du compresseur		x						
30	00 910 414 0	Scheibe	Washer	Rondelle		x						10,5 X 21 X 2
31	00 900 638 0	6kt-Schraube	Hex head bolt	Boulon tête hex		x						M 10 X 35
32	00 908 758 0	Sicherungsmutter	Locknut	Écrou hex		x						M 10
33	00 228 233 0	Keilriemen	V-belt	Courroie trapézoïdale		x						XPA 1382 LA
34	00 215 033 0	Gabelkopf	Clevis	Tête de fourche		x						

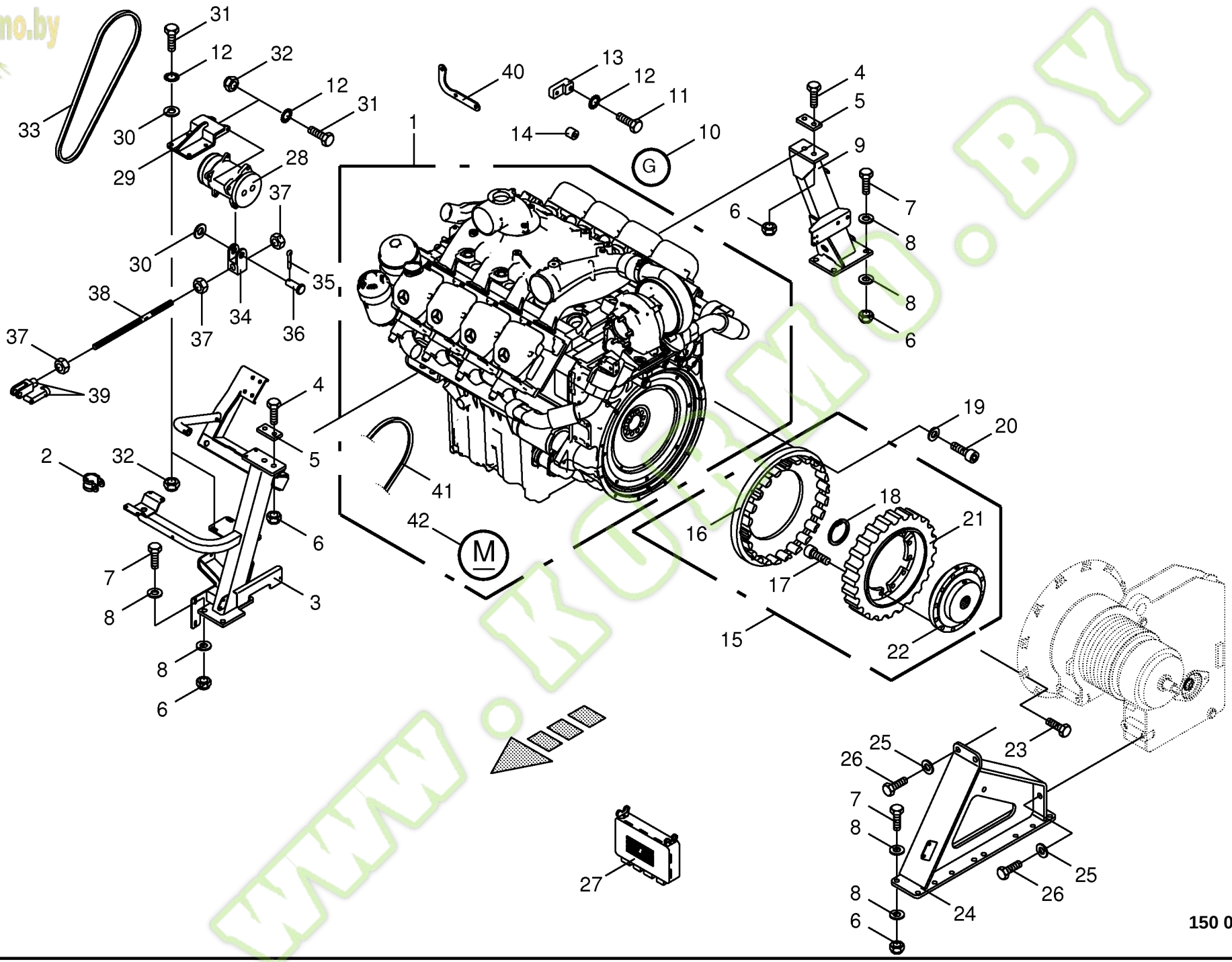

150 050 134 03 / 114.0

150 318 177 03

Kormo.by

Dieselmotor / Kupplung / Trieb Klima
Diesel engine / Clutch / Air conditioner drive
Moteur diesel / Accouplement / Entraînement de climatiseur

744526 - 748000

BIG x 650

150 050 134 03

150 318 177 3 **114.0**

Pos.	ID-Nr.	Benennung	Description	Description	Masch.-Nr-							Bemerkung/Remarks/Remarque
35	00 912 046 1	Splint	Cotter pin	Goupille fendue		x						3,2 X 28
36	00 916 032 0	Bolzen mit kleinem Kopf	Pin with small head	Boulon avec petite tête		x						
37	00 908 215 0	6kt-Mutter	Hex nut	Écrou hex		x						M 12
38	00 226 538 1	Spindel	Spindle	Fuseau		x						Rd. 12 X 230
39	00 927 111 0	Gabelkopf mit Es-Bolzen	Clevis 1 clip ass.	Fourche		x						G 12 X 24
40	20 021 712 0	Halteblech -für Kompressor	Holding plate -for compressor	Tôle de fixation -pour compresseur		x						
41	00 921 561 0	Keilriemen	V-belt	Courroie trapézoïdale		x						Lg.= 1890
42	00 940 432 0	Anlasser	Starter	Démarreur		x						12 V

www.KORMO.BY

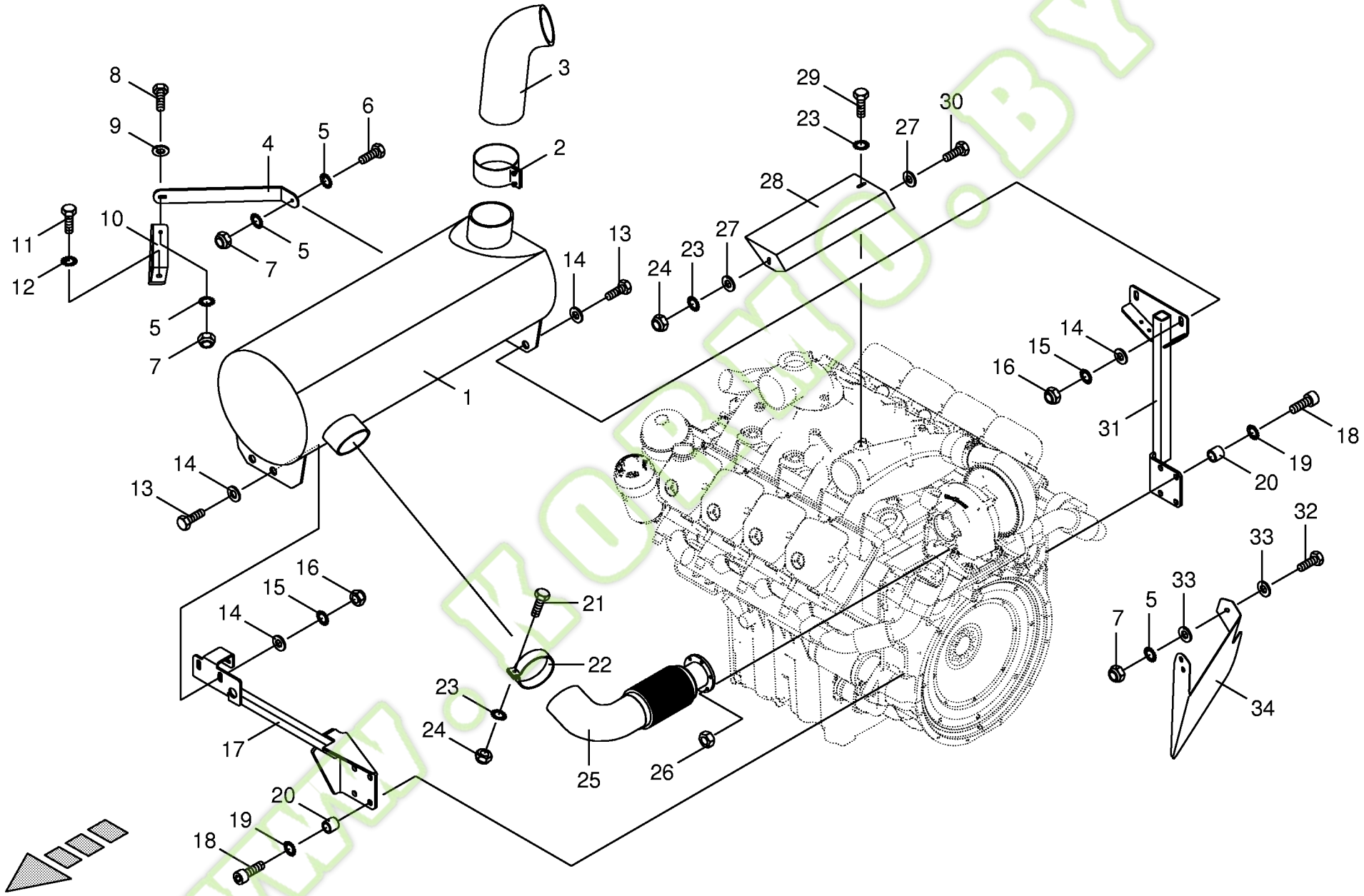

150 050 134 03 / 115.0

150 318 258 01

Kormo.by

Schalldämpfer
Silencer
Silencieux

744526 - 748000

BIG x 650

150 050 134 03

150 318 258 1 **115.0**

Pos.	ID-Nr.	Benennung	Description	Description	Masch.-Nr-	BIG x 650						Bemerkung/Remarks/Remarque
1	27 000 462 0	Schalldämpfer	Silencer	Silencieux		x						
2	00 940 131 0	Dichtungsband	Sealing strip	Patte d'etancheite		x						Rd. 6"
3	27 000 735 0	Auspuffrohr	Exhaust pipe	Tuyau d'échappement		x						
4	20 021 228 0	Strebe	Strut	Contrefiche		x						
5	00 909 909 1	Sperrkantscheibe	Detent edged washer	Disque à bord d'arrêt		x						SKM 10
6	00 900 636 0	6kt-Schraube	Hex head bolt	Boulon tête hex		x						M 10 X 25
7	00 908 758 0	Sicherungsmutter	Locknut	Écrou hex		x						M 10
8	00 900 638 0	6kt-Schraube	Hex head bolt	Boulon tête hex		x						M 10 X 35
9	00 910 353 0	Scheibe	Washer	Rondelle		x						11 X 34 X 3
10	20 021 229 0	Halter	Support	Cadre support		x						
11	00 900 319 0	6kt-Schraube	Hex head bolt	Boulon tête hex		x						M 14 x 40
12	00 909 929 0	Sperrkantscheibe	Detent edged washer	Disque à bord d'arrêt		x						SKM 14
13	00 900 657 0	6kt-Schraube	Hex head bolt	Boulon tête hex		x						M 12 X 35
14	00 910 349 0	Scheibe	Washer	Rondelle		x						13 X 37 X 3
15	00 909 910 1	Sperrkantscheibe	Detent edged washer	Disque à bord d'arrêt		x						SKM 12
16	00 908 701 0	Sicherungsmutter	Locknut	Écrou hex		x						M 12
17	20 021 227 1	Schalldämpferstütze -vorne	Silencer support -front	Support de silencieux -devant		x						
18	00 903 213 1	Zylinderschraube	Allen screw	Vis tête cylindrique		x						M 16 X 55
19	00 909 912 1	Sperrkantscheibe	Detent edged washer	Disque à bord d'arrêt		x						SKM 16
20	00 216 394 0	Distanzstück	Spacer	Pièce d'entretoisement		x						26,9 X 5,6 X 10
21	00 900 201 0	6kt-Schraube	Hex head bolt	Boulon tête hex		x						M 8 X 35
22	00 221 201 2	Rohrschelle	Tube clamp	Bride		x						Rd. 124,5
23	00 909 908 1	Sperrkantscheibe	Detent edged washer	Disque à bord d'arrêt		x						SKM 8
24	00 908 706 0	Sicherungsmutter	Locknut	Écrou hex		x						M 8
25	27 000 463 0	Abgasrohr	Flue gas pipe	Tuyère d'éjection		x						
26	00 908 044 1	6kt-Mutter	Hex nut	Écrou hex		x						M 10 - Cu
27	00 910 413 0	Scheibe	Washer	Rondelle		x						8,4 X 17 X 1,6
28	20 021 632 0	Schutzblech	Guard plate	Garde-boue		x						
29	00 900 612 0	6kt-Schraube	Hex head bolt	Boulon tête hex		x						M 8 X 16
30	00 900 614 0	6kt-Schraube	Hex head bolt	Boulon tête hex		x						M 8 X 20
31	20 021 223 1	Schalldämpferstütze -hinten	Silencer support -back	Support de silencieux - derrière		x						
32	00 900 634 0	6kt-Schraube	Hex head bolt	Boulon tête hex		x						M 10 X 20
33	00 910 414 0	Scheibe	Washer	Rondelle		x						10,5 X 21 X 2
34	20 021 698 0	Wärmeschutzblech	Heat guard plate	Guard - boue thermique		x						

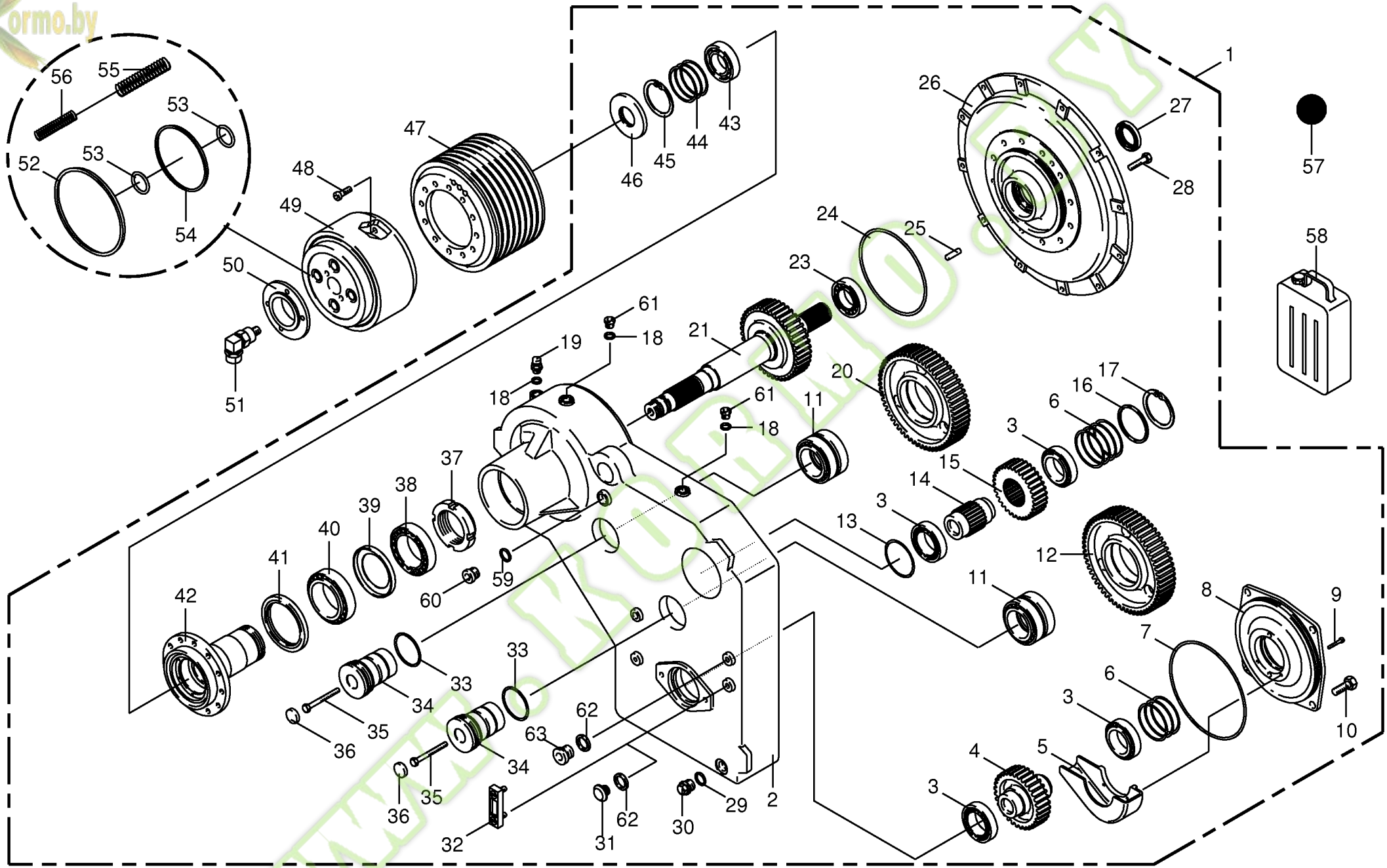

150 050 134 03 / 116.0

150 318 189 05

Kormo.by

Motorabtriebsgetriebe
Motor output gear
Moteur vitesse de rendement

744526 - 748000

BIG x 650

150 050 134 03

150 318 189 5 **116.0**

Pos.	ID-Nr.	Benennung	Description	Description	Masch.-Nr-							Bemerkung/Remarks/Remarque
1	00 217 469 0	Motorabtriebsgetriebe	Motor output gear	Moteur vitesse de rendement		x						
2	00 955 787 0	Gehäuse	Housing	Carter		x						
3	00 932 179 0	Kegelrollenlager	Taper roller bearing	Roulement à rouleaux coniques		x						32012 X
4	00 955 781 0	Stirnradwelle	Spur wheel shaft	Arbre d'engrenage		x						Z= 33
5	00 955 783 0	Ölwanne	Oil sump	baquet d'e huile		x						
6	00 910 926 0	Passscheibe	Shim ring	Cale		x						85 X 95 X 0,3
	00 910 925 0	Passscheibe	Shim ring	Cale		x						85 X 95 X 0,5
7	00 937 633 0	O-Ring	O-ring	Joint torique		x						250 X 4
8	00 955 788 0	Lagergehäuse	Bearing housing	Cage de roulement		x						
9	00 903 050 0	Zylinderschraube	Allen screw	Vis tête cylindrique		x						M 6 X 40
10	00 900 676 0	6kt-Schraube	Hex head bolt	Boulon tête hex		x						M 16 X 45
11	00 955 792 0	Wälzlagereinsatz	Rolling bearing unit	Unité de palier à roulement		x						
12	00 955 791 0	Stirnrad	Spur gear	Roue d'engrenage		x						Z= 60
13	00 937 031 0	Nilos-Ring	Nilos-ring	Nilos-Rondelle d'etancheite		x						32012 JV
14	00 955 782 0	Hohlwelle	Hollow shaft	Arbre creux		x						
15	00 955 780 0	Stirnrad	Spur gear	Roue d'engrenage		x						Z= 31
16	00 910 713 0	Stützscheibe	Supporting disc	Rondelle diélectrique		x						85 X 95 X 3,5
17	00 911 681 0	Sicherungsring	Circlip	Circlip		x						I 95 X 3,0
18	00 937 721 0	Dichtring	Gasket ring	Bague d'étanchéité		x						A 16 X 22
19	00 919 836 0	Belüftungsfilter	Breather	Reniflard		x						M 16 X 1,5
20	00 955 790 0	Stirnrad	Spur gear	Roue d'engrenage		x						Z= 59
21	00 955 776 0	Stirnradwelle	Spur wheel shaft	Arbre d'engrenage		x						
23	00 932 304 0	Zylinderrollenlager	Roller bearing	Roulement a rouleaux		x						NJ 2210 E
24	00 955 557 0	O-Ring	O-ring	Joint torique		x						209 X 3,53
25	00 915 711 0	Zylinderstift	Cyl. pin	Goupille cyl.		x						12 X 40
26	00 955 754 0	Motorflansch	Motor flange	Bride moteur		x						
27	00 936 080 0	Radial-Wellendichtring	Radial-shaft sealing ring	Radial-bague d'étanchéité		x						As 50 X 72 X 10
28	00 901 452 0	6kt-Schraube	Hex head bolt	Boulon tête hex		x						M 12 X 50
29	00 937 751 1	Dichtring	Gasket ring	Bague d'étanchéité		x						A 26 X 31 X 2
30	00 906 005 0	Verschlussschraube	Screw plug	Bouchon fileté		x						M 26 X 1,5
31	00 919 839 0	Ölschauglas	Oil sight glass	Voyant d'huile		x						M 42 X 1,5
32	00 919 837 0	Ölstandsanzeiger	Oil level indicator	Indicateur niveau d'huile		x						
33	00 937 514 0	O-Ring	O-ring	Joint torique		x						80 X 3
34	00 955 777 0	Achse	Axle	Essieu		x						
35	00 901 158 2	6kt-Schraube	Hex head bolt	Boulon tête hex		x						M 10 X 100
36	00 955 784 0	Verschlusskappe	Cap	Capuchon		x						35 X 8
37	00 909 511 0	Nutmutter	Slotted nut	Écrou cylindrique à encoches		x						M 85 X 2
38	00 932 171 0	Kegelrollenlager	Taper roller bearing	Roulement à rouleaux coniques		x						32017

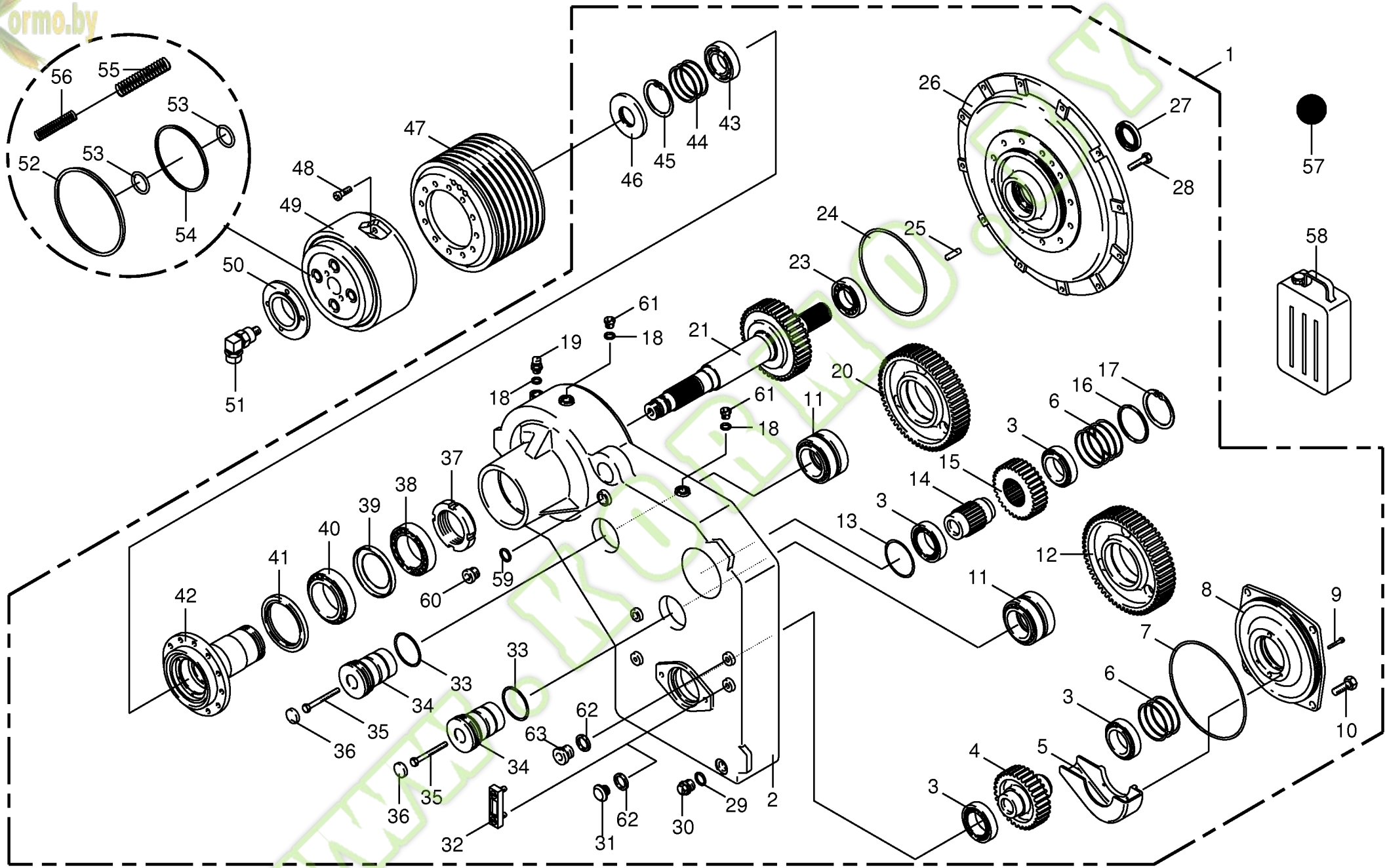

150 050 134 03 / 116.0

150 318 189 05

Kormo.by

Motorabtriebsgetriebe
Motor output gear
Moteur vitesse de rendement

744526 - 748000

BIG x 650

150 050 134 03

150 318 189 5 **116.0**

Pos.	ID-Nr.	Benennung	Description	Description	Masch.-Nr-							Bemerkung/Remarks/Remarque
39	00 955 789 0	Staubkappe	Dust cap	Chapeau anti-poussière		x						
40	00 932 185 0	Kegelrollenlager	Taper roller bearing	Roulement à rouleaux coniques		x						32018
41	00 936 051 1	Radial-Wellendichtring	Radial-shaft sealing ring	Radial-bague d'étanchéité		x						As 110 X 140 X 12
42	00 955 771 0	Lagerflansch	Bearing flange	Bride de palier		x						
43	00 930 359 0	Rillenkugellager	Grooved ball bearing	Roulement à gorge		x						6011 RS
44	00 910 970 0	Passscheibe	Shim ring	Cale		x						70 X 90 X 0,1
	00 910 972 0	Passscheibe	Shim ring	Cale		x						70 X 90 X 0,3
	00 910 973 0	Passscheibe	Shim ring	Cale		x						70 X 90 X 0,5
45	00 911 680 0	Sicherungsring	Circlip	Circlip		x						90 X 3
46	00 936 081 0	Radial-Wellendichtring	Radial-shaft sealing ring	Radial-bague d'étanchéité		x						AS 50 X 110 X 10
47	00 955 773 0	Keilriemenscheibe	V-belt pulley	Poulie à gorges		x						
48	00 903 059 1	Zylinderschraube	Allen screw	Vis tête cylindrique		x						M 12 X 35
49	00 940 311 1	Hydr.Lamellenkupplung	Multi-disk clutch	Embrayage à disques		x						
	27 001 571 0	Innenlamellen	Internal discs	Lamelles intérieure		7						
	27 001 572 0	Aussenlamellen	Outer discs	Lamelles extérieure		6						
50	00 955 809 1	Adapter	Adapter	Adaptateur		x						
51	00 232 791 0	Ölzuführung	Oil supply	Alimentation en huile		x						
	27 001 057 0	Nutring	Lip seal	Bague a encoches		x						
52	00 936 086 0	Stangendichtung	Gasket	Joint		x						185 X 194,6 X 5,5
53	00 937 635 0	O-Ring	O-ring	Joint torique		x						Or 43 X 3
54	00 936 085 0	Stangendichtung	Gasket	Joint		x						136 X 145,6 X 5,5
55	00 940 420 0	Druckfeder	Pressure spring	Ressort de pression		x						1,4 X 8,5 X 53,2
56	00 940 421 0	Druckfeder	Pressure spring	Ressort de pression		x						1 X 5,2 X 47,2
57	00 926 024 0	Getriebeöl -Id.-Nr.= 1ltr	Oil -Id.-no.= 1ltr	Huile -Id.-no.= 1ltr		14						synth. PGLP
58	00 926 028 0	Getriebeöl -Id.-Nr.= 5ltr	Oil -Id.-no.= 5ltr	Huile -Id.-no.= 5ltr		x						synth. PGLP
59	00 937 701 0	Dichtring	Gasket ring	Bague d'étanchéité		x						A 30 X 36 X 2
60	00 906 012 0	Verschlussschraube	Screw plug	Bouchon fileté		x						M 30 X 1,5
61	00 906 007 1	Verschlussschraube	Screw plug	Bouchon fileté		x						M 16 X 1,5
62	90 000 086 0	Dichtring	Gasket ring	Bague d'étanchéité		x						A 42 X 49
63	90 000 087 0	Verschlussschraube	Screw plug	Bouchon fileté		x						M 42 X 1,5

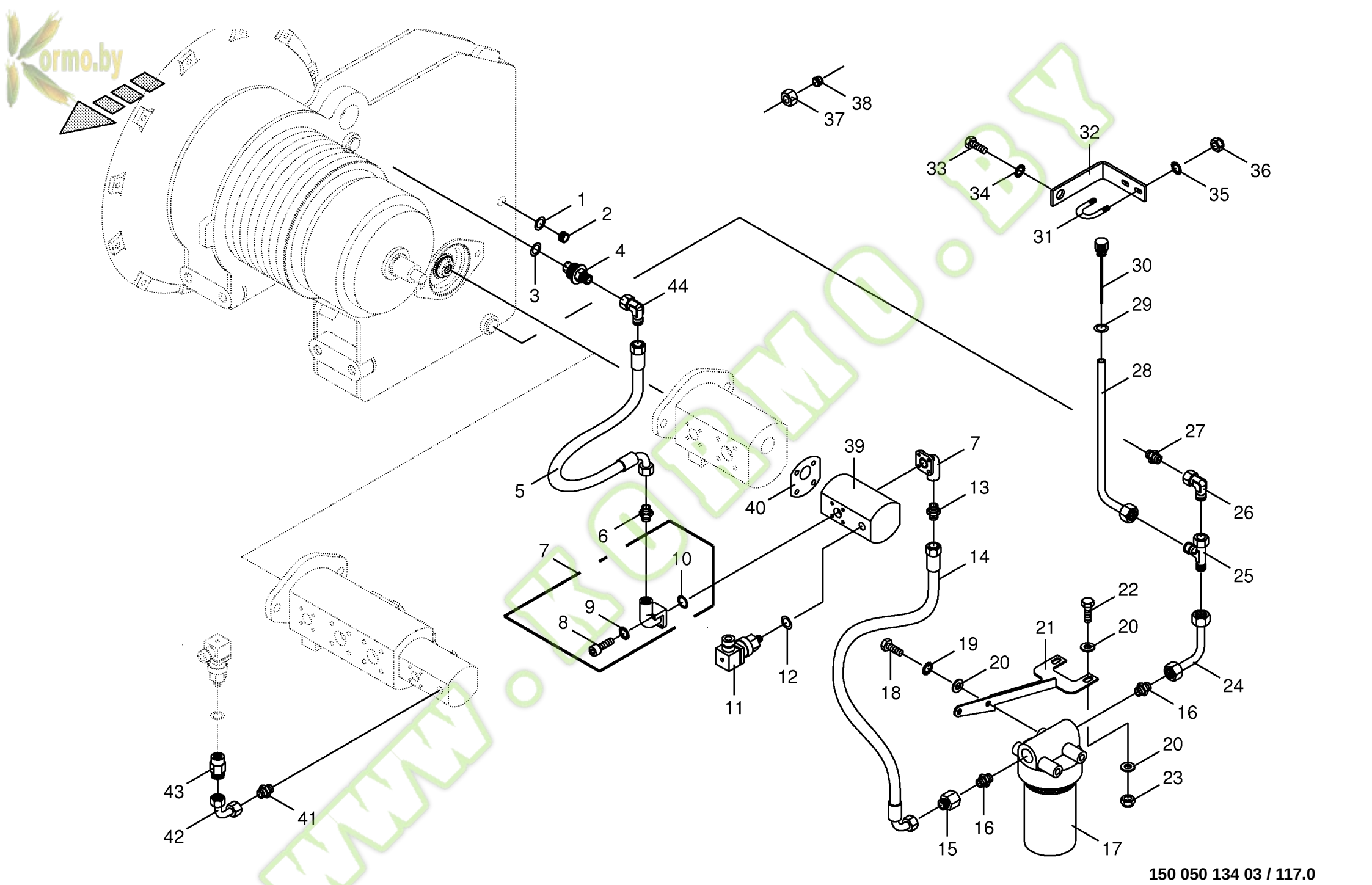

150 050 134 03 / 117.0

150 317 929 07

kormo.by
www.KORMO.BY

Kormo.by

Getriebeölkühlung
Gear oil cooler
Radiateur d'huile

744526 - 748000

BIG x 650

150 050 134 03

150 317 929 7 **117.0**

Pos.	ID-Nr.	Benennung	Description	Description	Masch.-Nr-							Bemerkung/Remarks/Remarque
1	90 000 086 0	Dichtring	Gasket ring	Bague d'étanchéité		x						A 42 X 49
2	90 000 087 0	Verschlussschraube	Screw plug	Bouchon fileté		x						M 42 X 1,5
3	00 937 701 0	Dichtring	Gasket ring	Bague d'étanchéité		x						A 30 X 36 X 2
4	20 020 988 1	Getriebeöldüse	Gear oil nozzle	Buse d'huile		x						
5	27 000 332 0	Hochdruckschlauchleitung	High pressure hose line	Conduite de tuyau haute pression		x						Lg.= 620
6	00 919 602 1	Einschraubstutzen	Male connector	Raccord filet		x						L 12 E R 1/2"
7	27 000 232 0	Zahnradpumpenflansch	Gear pump flange	Bride de pomp à engrenages		x						
8	00 903 048 0	Zylinderschraube	Allen screw	Vis tête cylindrique		x						M 6 X 30
	00 903 050 2	Zylinderschraube	Allen screw	Vis tête cylindrique		x						M 6 X 40
9	00 909 906 1	Sperrkantscheibe	Detent edged washer	Disque à bord d'arrêt		x						SKM 6
10	00 937 513 0	O-Ring	O-ring	Joint torique		x						15,08 X 2,62
11	20 080 200 0	Druckschalter	Pressure switch	Interrupteur à pression		x						
12	00 937 717 1	Dichtring	Gasket ring	Bague d'étanchéité		x						A 14 X 20 X 1,5
13	00 921 179 2	Einschraubstutzen	Male connector	Raccord filet		x						R 1/2" / M 26 X 1,5
14	27 000 331 0	Hochdruckschlauchleitung	High pressure hose line	Conduite de tuyau haute pression		x						Lg.= 720
15	00 919 659 0	Reduzier-Verschraubung	Reducer fitting	Réduction		x						KOR 28 / 18 - PL
16	00 919 957 0	Einschraubstutzen	Male connector	Raccord filet		x						L28 E R 1 1/4"
17	00 919 244 0	Saugfilter	Suction filter	Filtre d'aspiration		x						
	00 919 245 0	Filterelement	Filter element	Element filtrant		x						
	90 000 400 0	O-Ring	O-ring	Joint torique		x						88,57 X 2,62
18	00 900 653 0	6kt-Schraube	Hex head bolt	Boulon tête hex		x						M 12 X 20
19	00 909 910 1	Sperrkantscheibe	Detent edged washer	Disque à bord d'arrêt		x						SKM 12
20	00 910 506 1	Scheibe	Washer	Rondelle		x						13 X 24 X 2,5
21	20 020 987 1	Filteraufnahme	Filter retainer	Enregistrement du filtre		x						
22	00 900 658 0	6kt-Schraube	Hex head bolt	Boulon tête hex		x						M 12 X 40
23	00 908 701 0	Sicherungsmutter	Locknut	Écrou hex		x						M 12
24	20 020 986 2	Hydraulikleitung -inkl. Überwurfmutter, Schneidring	Hydraulic line -incl. nozzle disc cap, cutting ring	Ligne hydraulique -incl. écrou de buse-pastille, baque coupante		x						28 X 1,5
25	00 920 827 0	L-Stutzen	Adjustable L connection	Raccord L réglable		x						L 28
26	00 920 822 0	Stutzen	Lug	Tubulure		x						L 28
27	00 919 369 0	Einschraubstutzen	Male connector	Raccord filet		x						M 26 X 1,5 / M 36 X 2
28	20 021 299 0	Ölstandsrohr -inkl. Überwurfmutter, Schneidring	Oil level tube -incl. nozzle disc cap, cutting ring	Tube de niveau d'huile -incl. écrou de buse-pastille, baque coupante		x						28 X 6
29	00 937 727 0	Dichtring	Gasket ring	Bague d'étanchéité		x						A 18 X 24
30	27 000 622 0	Ölmessstab	Oil level dipstick	Jauge de niveau d'huile		x						
31	20 021 301 0	Bügel	Yoke	Branchon		x						M 6
32	20 021 300 0	Halteblech	Holding plate	Tôle de fixation		x						
33	00 900 677 0	6kt-Schraube	Hex head bolt	Boulon tête hex		x						M 16 X 50

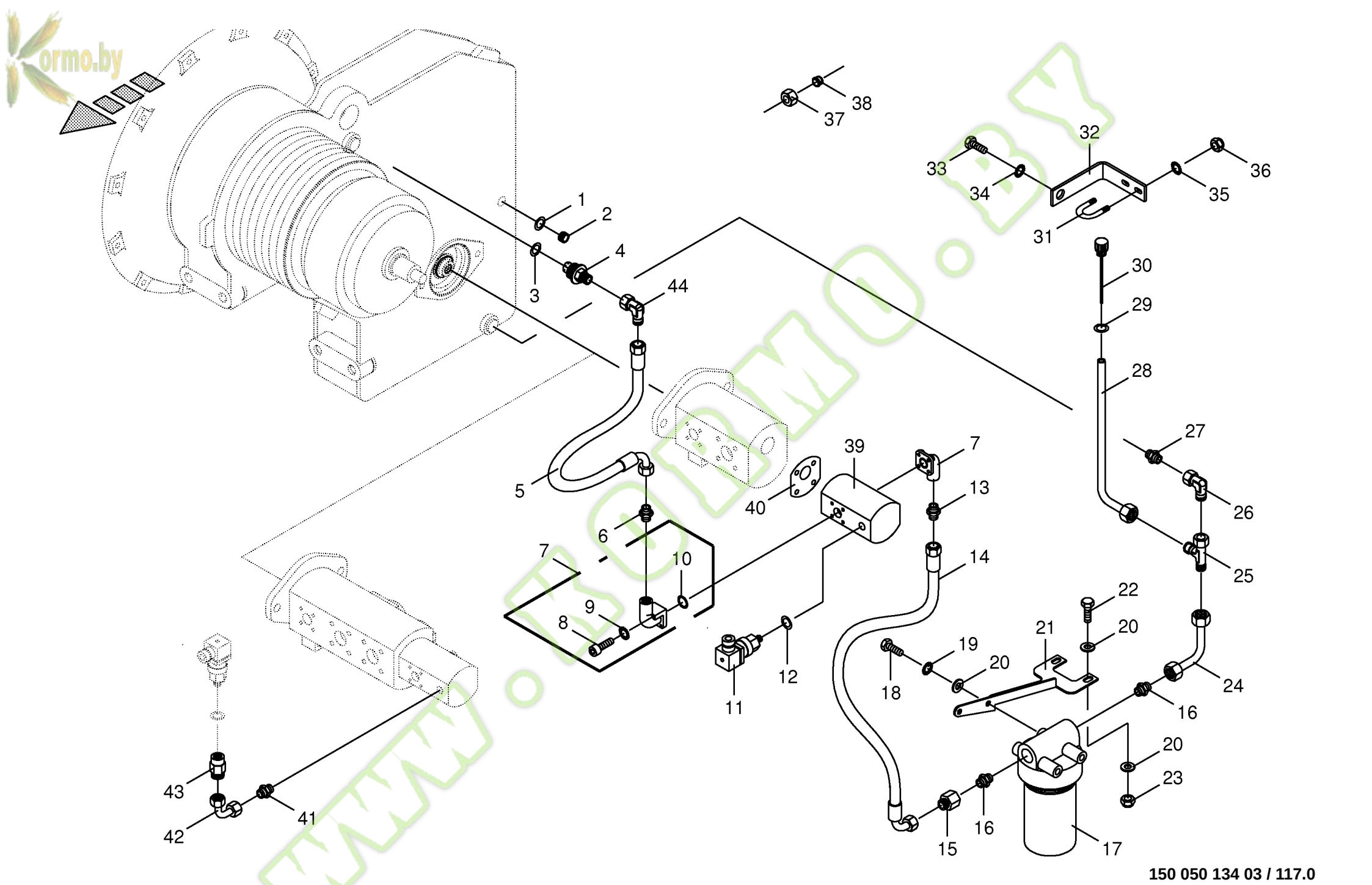

150 050 134 03 / 117.0

150 317 929 07

kormo.by
www.KORMO.BY

Kormo.by

Getriebeölkühlung
Gear oil cooler
Radiateur d'huile

744526 - 748000

BIG X 650

150 050 134 03

150 317 929 7 **117.0**

Pos.	ID-Nr.	Benennung	Description	Description	Masch.-Nr-							Bemerkung/Remarks/Remarque
34	00 909 912 1	Sperrkantscheibe	Detent edged washer	Disque à bord d'arrêt		x						SKM 16
35	00 909 906 1	Sperrkantscheibe	Detent edged washer	Disque à bord d'arrêt		x						SKM 6
36	00 908 704 1	Sicherungsmutter	Locknut	Écrou hex		x						M 6
37	00 920 805 0	Überwurfmutter	Nozzle disc cap	Écrou de buse-pastille		x						AL 28
38	00 919 749 0	Schneidring	Cutting ring	Baque coupante		x						L 28
39	27 000 235 0	Pumpe	Pump	Pompe		x						2,5 ccm
40	20 021 575 0	Pumpendichtung	Pump gasket	Joint de pompe		x						
41	00 919 630 0	Einschraubstutzen -optional	Male connector -optional	Raccord filet -optionnel		x						L 12/G 1/4"
42	27 000 373 0	Rohrbogen -optional	Elbow -optional	Coude de tube -optionnel		x						L 12
43	00 919 955 0	Aufschraubverschraubung - optional	Unscrewing connection - optional	Fermeture de dévissage - optionnel		x						L 12 R 1/4"
44	00 921 067 1	Winkelstutzen	Angle lug	Jarret tubulure		x						M 18 X 1,5

www.KORMO.BY

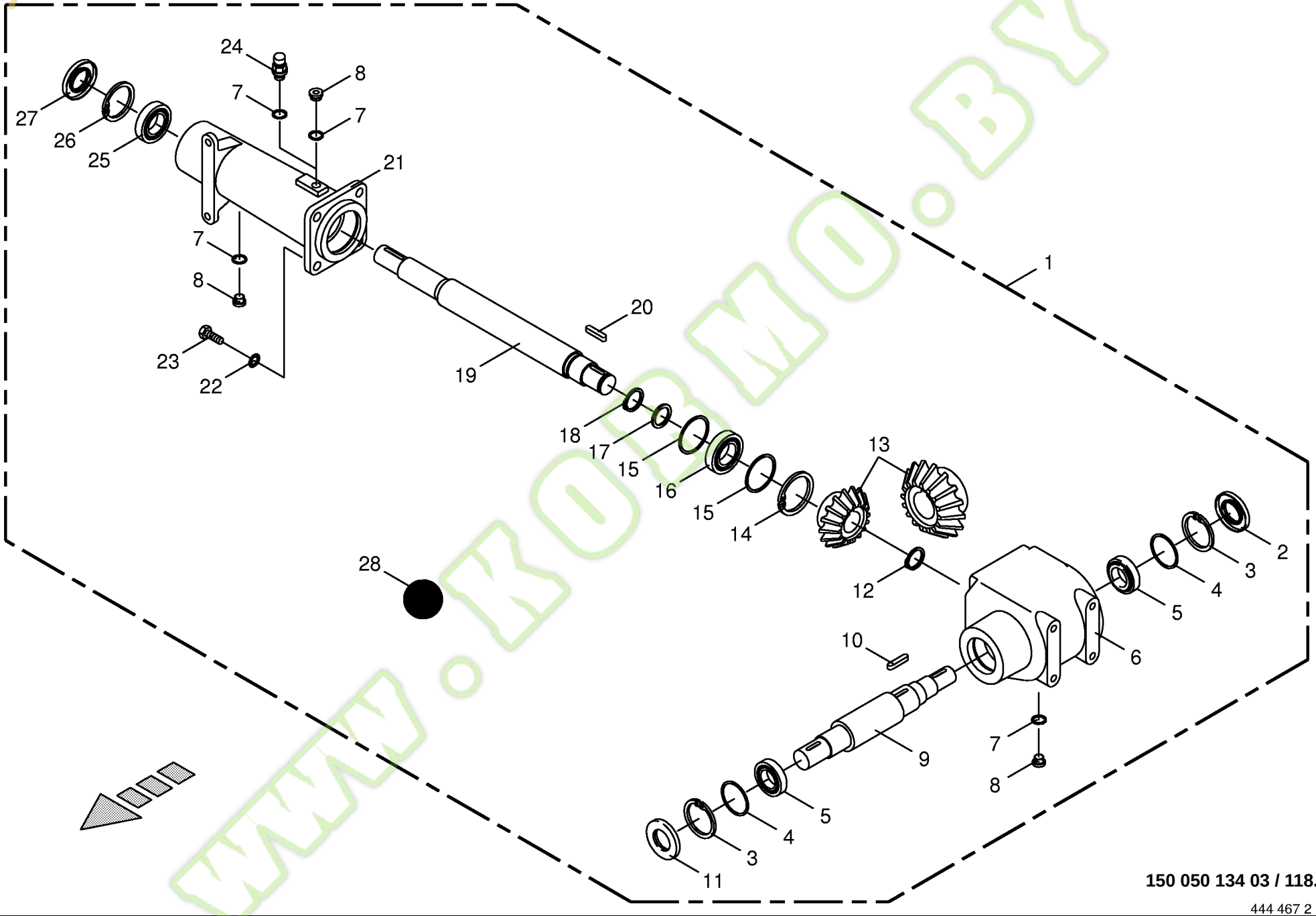

150 050 134 03 / 118.0

444 467 2

Kormo.by
www.KORMO.BY

Kormo.by

Lüftergetriebe
Fan gearbox
Transmission ventilateur

744526 - 748000

BIG x 650

150 050 134 03

444 467 2 **118.0**

Pos.	ID-Nr.	Benennung	Description	Description	Masch.-Nr-							Bemerkung/Remarks/Remarque
1	00 225 419 1	Lüftergetriebe	Fan gearbox	Transmission ventilateur		x						
2	00 936 321 2	Radial-Wellendichtring	Radial-shaft sealing ring	Radial-bague d'étanchéité		x						A 30 X 72 X 10
3	00 911 668 0	Sicherungsring	Circlip	Circlip		x						72 X 2,5
4	00 911 160 0	Passscheibe	Shim ring	Cale		x						60 X 72 X 0,1
	00 911 162 0	Passscheibe	Shim ring	Cale		x						60 X 72 X 0,3
	00 911 164 0	Passscheibe	Shim ring	Cale		x						60 X 72 X 1,0
5	00 932 106 0	Kegelrollenlager	Taper roller bearing	Roulement à rouleaux coniques		x						30207 A
6	00 955 726 0	Gehäuse	Housing	Carter		x						
7	00 937 721 0	Dichtring	Gasket ring	Bague d'étanchéité		x						A 16 X 22
8	00 906 007 1	Verschlussschraube	Screw plug	Bouchon fileté		x						M 16 X 1,5
9	00 955 729 0	Welle	Shaft	Arbre		x						
10	00 915 162 2	Passfeder	Fit-in key	Clavette		x						A 12 x 8 x 40
11	00 936 014 0	Radial-Wellendichtring	Radial-shaft sealing ring	Radial-bague d'étanchéité		x						AS 35 X 72 X 10
12	00 911 541 0	Sicherungsring	Circlip	Circlip		x						A 35 X 1,5
13	00 955 730 0	Kegelradsatz	Bevel wheel set	Set du pignon conique		x						
14	00 911 680 0	Sicherungsring	Circlip	Circlip		x						90 X 3
15	00 910 970 0	Passscheibe	Shim ring	Cale		x						70 X 90 X 0,1
	00 910 973 0	Passscheibe	Shim ring	Cale		x						70 X 90 X 0,5
	00 910 974 0	Passscheibe	Shim ring	Cale		x						70 X 90 X 1,0
16	00 930 168 0	Rillenkugellager	Grooved ball bearing	Roulement à gorge		x						6308
17	00 910 730 0	Stützscheibe	Supporting disc	Rondelle diélectrique		x						S 40 X 50 X 2,5
18	00 911 518 0	Sicherungsring	Circlip	Circlip		x						A 40 X 2,5
19	00 955 728 0	Welle	Shaft	Arbre		x						
20	00 915 036 0	Passfeder	Fit-in key	Clavette		x						10 X 8 X 32
21	00 955 727 0	Flanschrohr	Flanged tube	Tube à bride(s)		x						
22	00 909 910 1	Sperrkantscheibe	Detent edged washer	Disque à bord d'arrêt		x						SKM 12
23	00 900 656 0	6kt-Schraube	Hex head bolt	Boulon tête hex		x						M 12 X 30
24	00 955 543 0	Entlüftungsventil	Air bleed valve	Clapet de purge		x						
25	00 930 167 0	Rillenkugellager	Grooved ball bearing	Roulement à gorge		x						6307
26	00 911 673 0	Sicherungsring	Circlip	Circlip		x						80 X 2,5
27	00 936 021 0	Radial-Wellendichtring	Radial-shaft sealing ring	Radial-bague d'étanchéité		x						AS 35 X 80 X 12
28	00 926 101 0	Getriebeöl -Id.-Nr.= 1ltr	Oil -Id.-no.= 1ltr	Huile -Id.-no.= 1ltr		1,7						API GL5 SAE 90

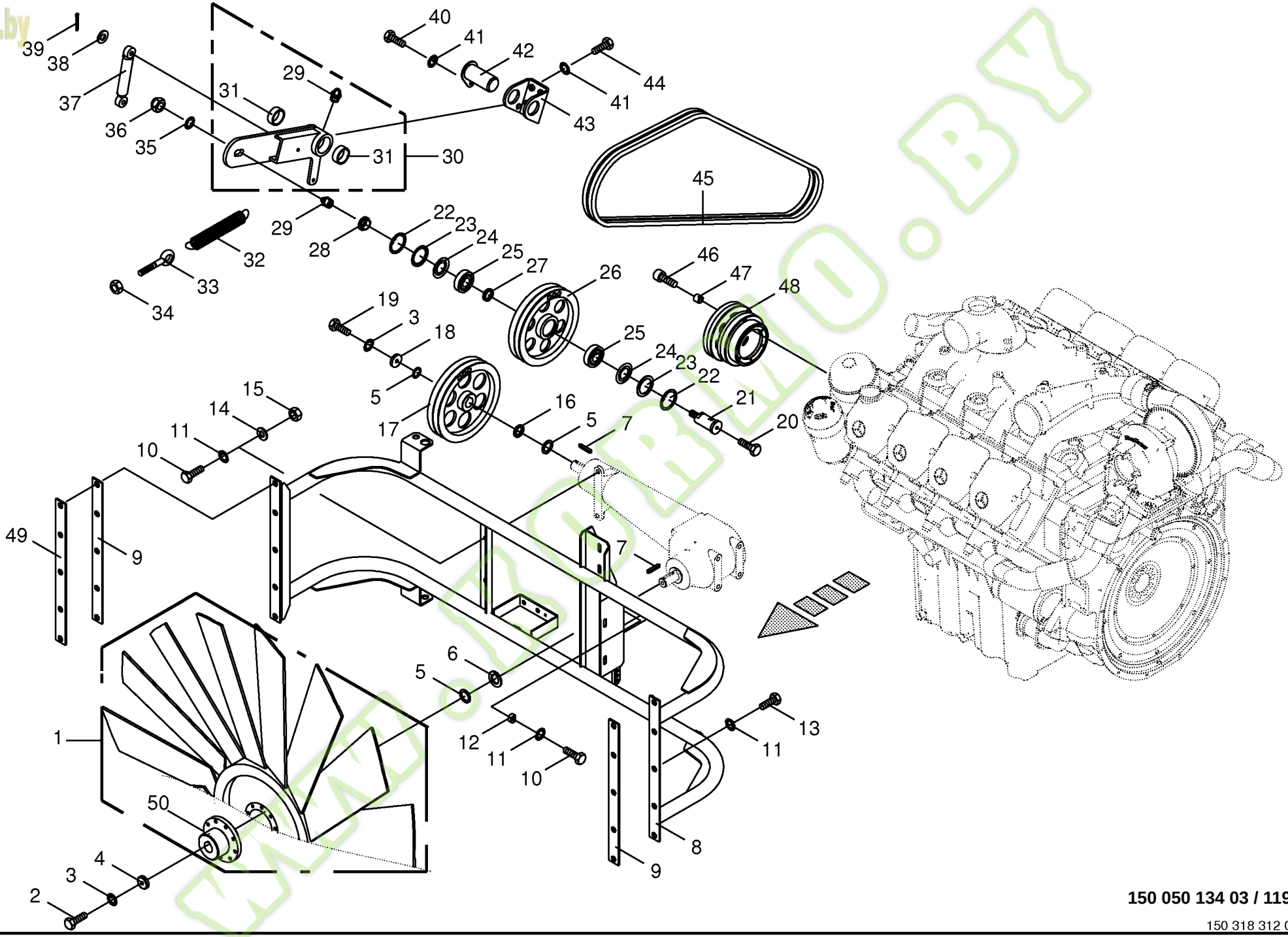

150 050 134 03 / 119.0

150 318 312 03

Kormo.by

Lüfterrad / Antrieb
Ventilator wheel / Drive
Roue de ventilateur / Entrainement

744526 - 748000

BIG X 650

150 050 134 03

150 318 312 3 **119.0**

Pos.	ID-Nr.	Benennung	Description	Description	Masch.-Nr-							Bemerkung/Remarks/Remarque
1	00 215 572 0	Lüfterrad	Ventilator wheel	Roue de ventilateur		x						1250/16-16/K6ZL/25/PAG
2	00 900 639 0	6kt-Schraube	Hex head bolt	Boulon tête hex		x						M 10 X 40
3	00 909 909 1	Sperrkantscheibe	Detent edged washer	Disque à bord d'arrêt		x						SKM 10
4	00 223 893 1	Scheibe	Washer	Rondelle		x						10,5 X 40 X 8
5	00 910 862 0	Passscheibe	Shim ring	Cale		x						30 X 42 X 0,3
	00 910 864 1	Passscheibe	Shim ring	Cale		x						30 X 42 X 1,0
	00 910 865 1	Passscheibe	Shim ring	Cale		x						30 X 42 X 2,0
6	00 228 250 0	Distanzring	Spacer ring	Bague d'écartement		x						Rd. 50 X 10
7	00 915 078 1	Passfeder	Fit-in key	Clavette		x						A 8 X 7 X 40
8	20 021 051 0	Getriebehalter	Gearbox support	Support de boîte de vitesse		x						
9	00 214 218 0	Beilage	Enclosure	Accompagnement		x						Lg.= 530
10	00 900 657 0	6kt-Schraube	Hex head bolt	Boulon tête hex		x						M 12 X 35
11	00 909 910 1	Sperrkantscheibe	Detent edged washer	Disque à bord d'arrêt		x						SKM 12
12	00 228 251 1	Abstandsbuchse	Spacer bushing	Douille d´entretoisement		x						12,5 X 25 X 11
13	00 900 655 0	6kt-Schraube	Hex head bolt	Boulon tête hex		x						M 12 X 25
14	00 910 320 0	Scheibe	Washer	Rondelle		x						13 X 30 X 6
15	00 908 215 0	6kt-Mutter	Hex nut	Écrou hex		x						M 12
16	00 225 455 1	Distanzscheibe	Spacing washer	Rondelle entretoise		x						Rd. 40 X 5
17	00 225 440 1	Keilriemenscheibe	V-belt pulley	Poulie à gorges		x						Rd. 250
18	00 223 893 1	Scheibe	Washer	Rondelle		x						10,5 X 40 X 8
19	00 900 637 0	6kt-Schraube	Hex head bolt	Boulon tête hex		x						M 10 X 30
20	00 906 003 1	Verschlussschraube	Screw plug	Bouchon fileté		x						M 8 X 1
21	00 216 811 1	Aufnahmebolzen	Retention bolt	Boulon de rétention		x						Rd. 30 X 86,5
22	00 911 651 0	Sicherungsring	Circlip	Circlip		x						I 52 X 2,0
23	00 937 030 0	Nilos-Ring	Nilos-ring	Nilos-Rondelle d'etancheite		x						6205 ZJV
24	00 937 029 0	Nilos-Distanzring	Nilos-Spacer ring	Nilos-Bague d'ecartement		x						J 52
25	00 930 336 1	Rillenkugellager	Grooved ball bearing	Roulement à gorge		x						6205 1RS
26	00 221 177 1	Spannrolle	Jockey pulley	Galet tendeur		x						
27	00 216 810 0	Distanzring	Spacer ring	Bague d'écartement		x						Rd. 35 X 6,3
28	00 221 171 2	Buchse	Bushing	Douille		x						Rd. 35 X 12,5
29	00 919 105 0	Kegelschmiernippel	Grease niple	Graisseur à cone		x						AM 8 X 1
30	00 216 812 2	Spannarm	Tension arm	Levier tendeur		x						
31	00 935 332 0	Lagerbuchse	Bearing bush	Coussinet		x						Rd. 40 X 44 X 20
32	00 250 067 4	Zugfeder	Tension spring	Ressort de traction		x						5 X 30 X 150
33	00 918 307 0	Ösenschraube	Eye screw	Vis à oeillet		x						M 8 X 170
34	00 908 210 0	6kt-Mutter	Hex nut	Écrou hex		x						M 8
35	00 909 912 1	Sperrkantscheibe	Detent edged washer	Disque à bord d'arrêt		x						SKM 16
36	00 908 220 0	6kt-Mutter	Hex nut	Écrou hex		x						M 16

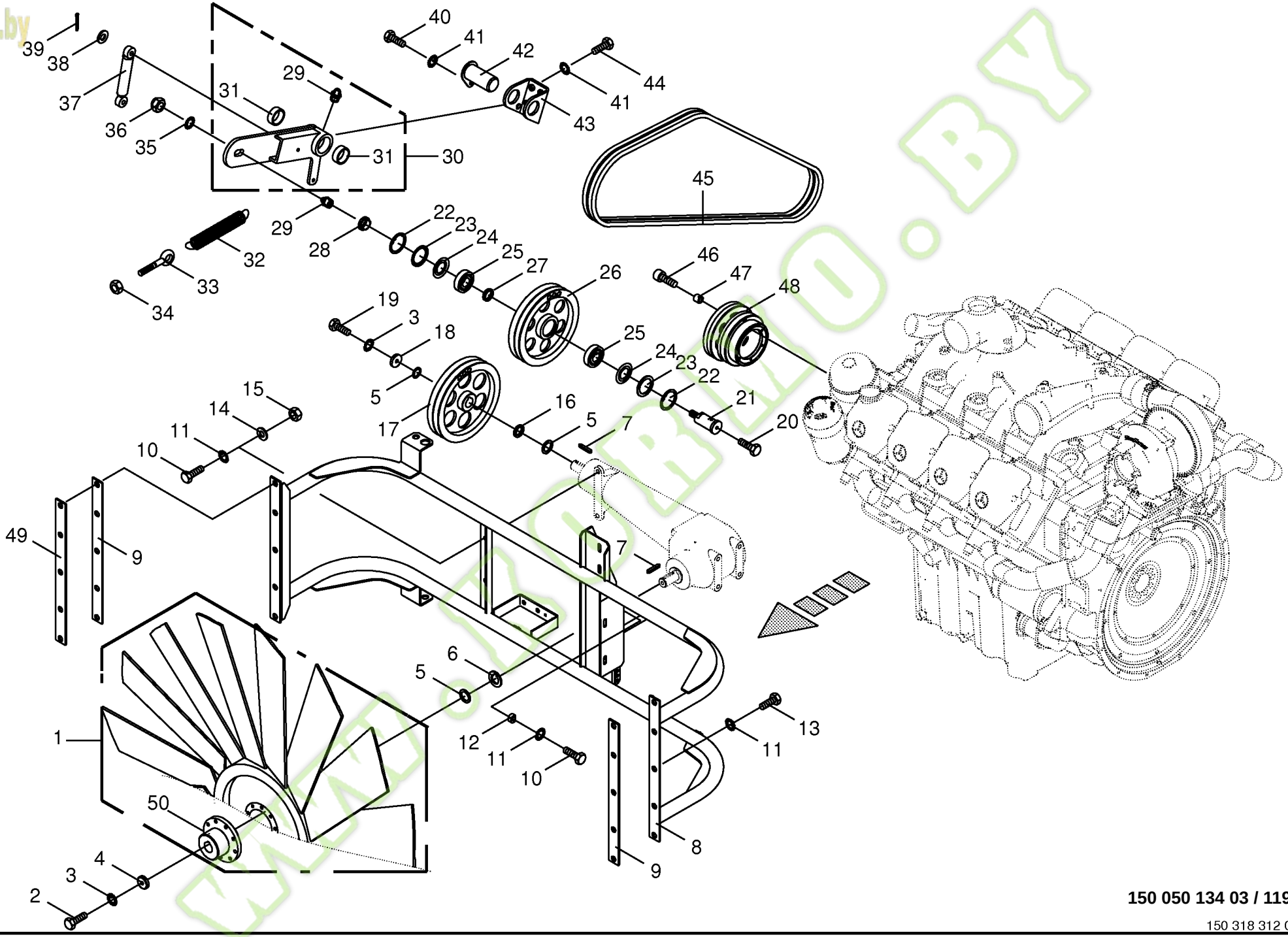

150 050 134 03 / 119.0

150 318 312 03

Kormo.by

Lüfterrad / Antrieb
Ventilator wheel / Drive
Roue de ventilateur / Entrainement

744526 - 748000

BIG x 650

150 050 134 03

150 318 312 3 **119.0**

Pos.	ID-Nr.	Benennung	Description	Description	Masch.-Nr-							Bemerkung/Remarks/Remarque
37	00 940 410 0	Dämpfer	Damper	Amortisseur		x						Lg.= 190
38	00 910 603 0	Scheibe	Washer	Rondelle		x						8,4 X 24 X 2
39	00 912 028 1	Splint	Cotter pin	Goupille fendue		x						2 X 16
40	00 900 612 0	6kt-Schraube	Hex head bolt	Boulon tête hex		x						M 8 X 16
41	00 909 908 1	Sperrkantscheibe	Detent edged washer	Disque à bord d'arrêt		x						SKM 8
42	00 216 801 0	Lagerbolzen	Bearing bolt	Boulon d'appui		x						
43	00 216 823 0	Lagerkonsole	Bearing bracket	Console de palier		x						
44	00 900 616 0	6kt-Schraube	Hex head bolt	Boulon tête hex		x						M 8 X 25
45	00 921 546 0	Keilriemen -Satz	V-belt -Set	Courroie trapézoïdale -Bloc		x						SPB 2240 LD
	00 228 236 1	Keilriemen -Satz	V-belt -Set	Courroie trapézoïdale -Bloc		x						SPB 2260 LD
46	00 903 080 0	Zylinderschraube	Allen screw	Vis tête cylindrique		x						M 8 X 40
47	00 221 167 1	Buchse	Bushing	Douille		x						8,2 X 14 X 12
48	00 227 620 2	Topfscheibe	Cup washer	Rondelle de pot		x						Dm 240 X 155
49	20 021 612 0	Distanzblech	Spacer plate	Tôle de distance		x						40 X 1,5 X 530
50	27 002 285 0	Flanschnabe	Flange hub	Moyeu a bride		x						Rd. 130

www.KORMO.BY

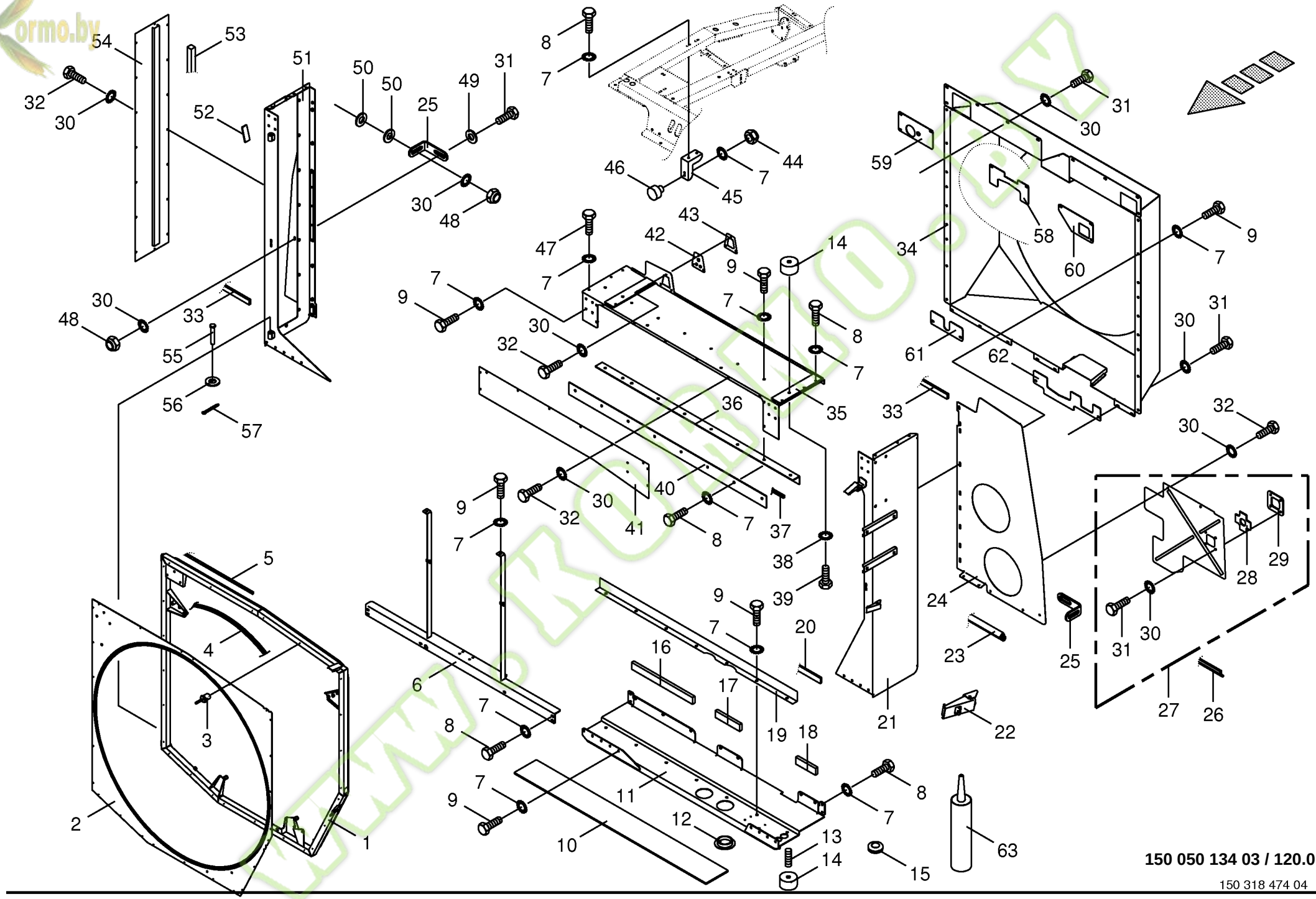
54
53
32
30
51
52
50
50
25
49
31
8
7
46
45
44
7
30
48
59
31
30
58
60
34
9
7
43
42
47
7
9
14
7
9
7
8
7
30
32
48
30
33
55
56
57
61
62
33
35
36
30
31
32
30
40
41
9
32
30
7
8
7
37
38
39
5
4
3
6
9
7
8
7
9
7
16
17
19
18
20
24
23
25
21
22
31
30
28
29
27
26
2
1
10
11
12
13
14
15
63
150 050 134 03 / 120.0
150 318 474 04

Kormo.by

Kühlerrahmen / Kühlertür
Radiator frame / radiator door
Cadre de radiateur / porte radiateur

744526 - 748000

BIG x 650

150 050 134 03

150 318 474 4 **120.0**

Pos.	ID-Nr.	Benennung	Description	Description	Masch.-Nr-							Bemerkung/Remarks/Remarque
1	20 020 157 0	Kühlertür	Radiator door	Porte radiateur		x						
2	20 020 180 0	Deckblech	Cover plate	Tôle de recouvrement		x						
3	00 914 237 0	Blindniet	Blind rivet	Rivet aveugle		x						4,8 X 12,7
4	20 021 046 0	Bürste	Brush	Brosse		x						Lg.= 5000
5	20 021 045 0	Dichtungsprofil	Rubber profile	Joint profilé		x						Lg.= 6000
6	20 021 120 0	Rotoraufnahme	Rotor mounting	Logement rotor		x						
7	00 909 909 1	Sperrkantscheibe	Detent edged washer	Disque à bord d'arrêt		x						SKM 10
8	00 900 636 0	6kt-Schraube	Hex head bolt	Boulon tête hex		x						M 10 X 25
9	00 900 634 0	6kt-Schraube	Hex head bolt	Boulon tête hex		x						M 10 X 20
10	20 021 136 0	Gummiplatte -geklebt	Rubber plate -bonded	Plaque en caoutchouc -collé		x						190 X 8 X 1650
11	20 021 082 0	Bodenblech	Floor plate	Tôle de fond		x						
12	00 925 115 0	Verschlussstopfen	Sealing plug	Bouchon d'étanchéité		x						102,5/124 X 18/21,5
13	00 905 908 0	Gewindestift	Threaded pin	Goujon fileté		x						M 12 X 25
14	00 924 221 0	Gummipuffer	Rubber pad	Tampon en caoutchouc		x						Rd. 75 X 50 / M 12
15	00 924 217 0	Kabelführungstülle	Cable bushing	Passe cable		x						Rd. 20/28
	00 940 564 0	Kabelführungstülle	Cable bushing	Passe cable		x						Rd. 23/30
16	20 021 139 0	Gummiplatte -geklebt	Rubber plate -bonded	Plaque en caoutchouc -collé		x						50 X 20 X 525
17	20 021 137 0	Gummiplatte -geklebt	Rubber plate -bonded	Plaque en caoutchouc -collé		x						50 X 20 X 210
18	20 021 153 0	Gummiplatte -geklebt	Rubber plate -bonded	Plaque en caoutchouc -collé		x						50 X 20 X 170
19	20 021 128 0	Klemmwinkel -unten	Clamping angle -below	Jarret de serrage -en bas		x						
20	20 021 129 0	Gummiplatte -geklebt	Rubber plate -bonded	Plaque en caoutchouc -collé		x						40 X 8 X 1695
21	20 021 454 0	Seitenwand -links	Side wall -left	Paroi latérale -gauche		x						
22	00 924 219 0	Spannverschluss	Clamping lock	Fermetur de serrage		x						
23	00 938 694 1	Dichtungsprofil -Id.-Nr.= 1m	Rubber profile -Id.-no.= 1m	Joint profilé -Id.-no.= 1m		x						
24	20 021 611 0	Dichtblech	Sealing plate	Tôle d'étanchéité		x						
25	00 214 077 0	Winkel	Angle	Angle		x						
26	00 223 391 1	Dichtungsprofil -Id.-Nr.= 1m	Rubber profile -Id.-no.= 1m	Joint profilé -Id.-no.= 1m		x						
27	20 021 469 0	Dichtblech	Sealing plate	Tôle d'étanchéité		x						
28	00 213 232 0	Gummidichtung	Rubber seal	Joint en caoutchouc		x						
29	00 213 235 0	Gummihalter	Rubber support	Support de caoutchouc		x						
30	00 909 908 1	Sperrkantscheibe	Detent edged washer	Disque à bord d'arrêt		x						SKM 8
31	00 900 614 0	6kt-Schraube	Hex head bolt	Boulon tête hex		x						M 8 X 20
32	00 900 612 0	6kt-Schraube	Hex head bolt	Boulon tête hex		x						M 8 X 16
33	00 940 446 0	Dichtungsprofil -Id.-Nr.= 1m	Rubber profile -Id.-no.= 1m	Joint profilé -Id.-no.= 1m		x						
34	20 021 437 0	Windhaube	Air guide	Capot de guidage		x						
35	20 021 093 0	Deckblech	Cover plate	Tôle de recouvrement		x						
36	20 021 125 0	Klemmwinkel -oben	Clamping angle -top	Jarret de serrage -en haut		x						

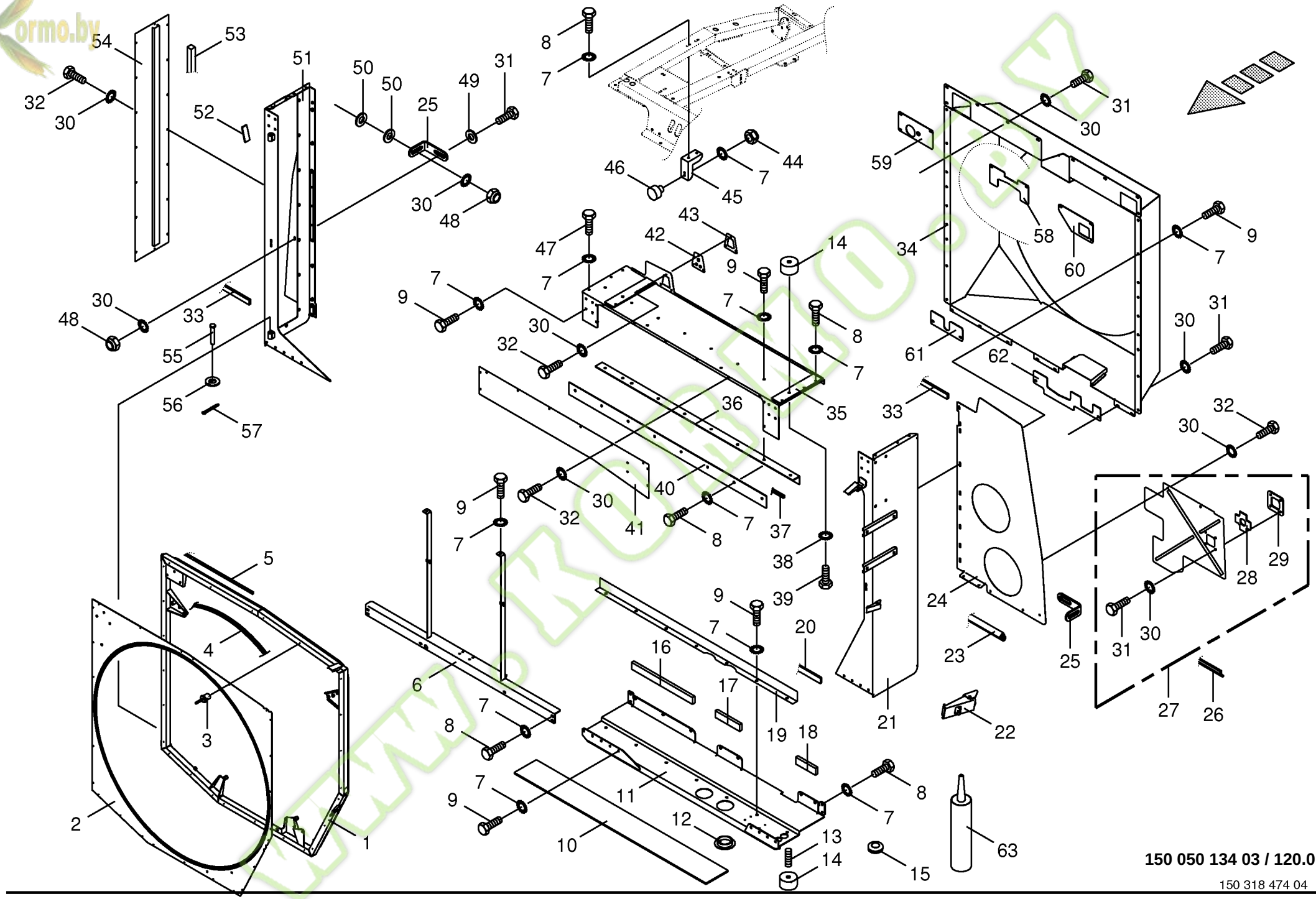
54
53
32
30
51
52
50
50
25
49
31
8
7
46
45
44
7
30
48
59
31
30
58
60
34
9
7
43
42
47
7
9
14
7
9
7
8
7
30
32
48
30
33
55
56
57
61
62
33
35
36
30
31
32
30
40
41
9
32
30
7
8
7
37
38
39
5
4
3
6
9
7
8
7
9
7
16
17
19
18
20
24
23
25
21
22
31
30
28
29
27
26
2
1
10
11
12
13
14
15
63
150 050 134 03 / 120.0
150 318 474 04

Kormo.by

Kühlerrahmen / Kühlertür
Radiator frame / radiator door
Cadre de radiateur / porte radiateur

744526 - 748000

BIG x 650

150 050 134 03

150 318 474 4 **120.0**

Pos.	ID-Nr.	Benennung	Description	Description	Masch.-Nr-							Bemerkung/Remarks/Remarque
37	00 940 486 0	Selbstklebende Dichtstreifen - Id.-Nr.= 1m	Self-adhesive sealing strip - Id.-no.= 1m	Joint auto-adhésif -Id.-no.= 1m		x						15 X 11
38	00 909 910 1	Sperrkantscheibe	Detent edged washer	Disque à bord d'arrêt		x						SKM 12
39	00 900 656 0	6kt-Schraube	Hex head bolt	Boulon tête hex		x						M 12 X 30
40	20 021 126 0	Dichtblech -oben	Sealing plate -top	Tôle d'étanchéité -en haut		x						
41	20 021 116 0	Deckblech -vorne	Cover plate -front	Tôle de recouvrement -devant		x						
42	00 213 231 0	Gummidichtung	Rubber seal	Joint en caoutchouc		x						
43	00 213 233 0	Gummihalter	Rubber support	Support de caoutchouc		x						
44	00 908 758 0	Sicherungsmutter	Locknut	Écrou hex		x						M 10
45	00 215 794 0	Abstützung	Strut	Étayage		x						
46	00 924 260 1	Gummipuffer	Rubber pad	Tampon en caoutchouc		x						Rd. 50 X 17 / M 10
47	00 900 632 0	6kt-Schraube	Hex head bolt	Boulon tête hex		x						M 10 X 16
48	00 908 706 0	Sicherungsmutter	Locknut	Écrou hex		x						M 8
49	00 910 603 0	Scheibe	Washer	Rondelle		x						8,4 X 24 X 2
50	00 940 287 0	Scheibe	Washer	Rondelle		x						11 X 34 X 5
51	20 021 091 0	Seitenwand -rechts	Side wall -right	Paroi latérale -droite		x						
52	00 938 556 0	Selbstklebende Dichtstreifen - Id.-Nr.= 1m	Self-adhesive sealing strip - Id.-no.= 1m	Joint auto-adhésif -Id.-no.= 1m		x						40 X 10
53	00 940 231 0	Selbstklebende Dichtstreifen - Id.-Nr.= 1m	Self-adhesive sealing strip - Id.-no.= 1m	Joint auto-adhésif -Id.-no.= 1m		x						35 X 35
54	20 021 134 0	Abdeckblech	Cover plate	Tôle de recouvrement		x						
55	00 225 940 1	Bolzen	Pin	Boulon		x						Rd. 16 X 95
56	00 910 303 1	Scheibe	Washer	Rondelle		x						17 X 30 X 3
57	00 912 067 1	Splint	Cotter pin	Goupille fendue		x						4 X 32
58	20 021 706 0	Dichtblech -rechts oben	Sealing plate -top right	Tôle d'étanchéité -en haut droite		x						
59	20 021 707 0	Dichtblech -mitte oben	Sealing plate -middle top	Tôle d'étanchéité -centre en haut		x						
60	20 021 710 0	Dichtblech -links oben	Sealing plate -top left	Tôle d'étanchéité -en haut gauche		x						
61	20 021 708 0	Dichtblech -rechts unten	Sealing plate -below right	Tôle d'étanchéité -en bas à droite		x						
62	20 021 709 0	Dichtblech -links unten	Sealing plate -below left	Tôle d'étanchéité -en bas gauche		x						
63	00 303 774 0	Kleber	Gluten	Gluten		x						

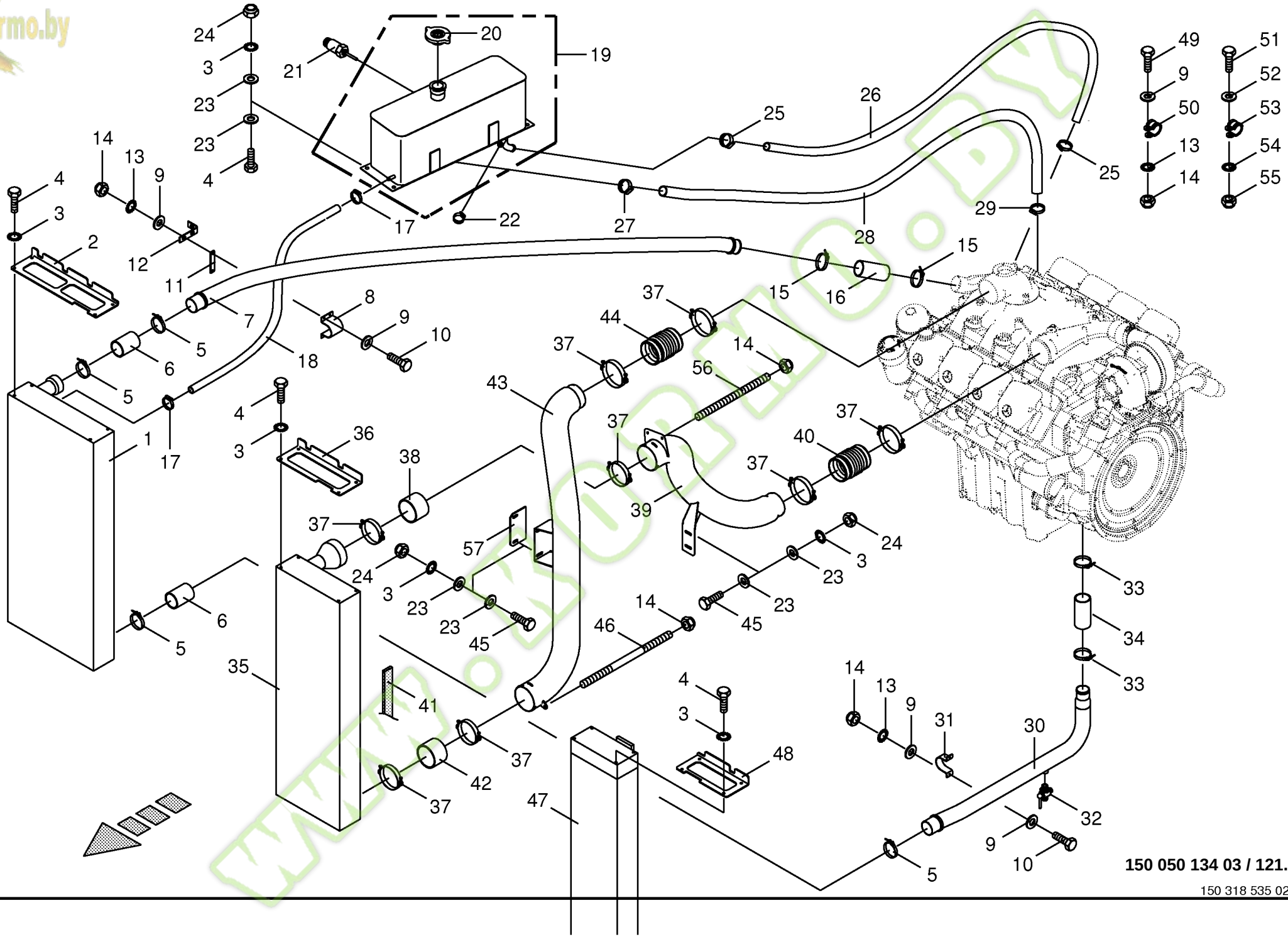

150 050 134 03 / 121.0

150 318 535 02

Kormo.by

Kühleranlage - kpl.
Condenser for air conditioner - cpl.
Condenseur pour climatiseur - cpl.

744526 - 748000

BIG x 650

150 050 134 03

150 318 535 2 **121.0**

Pos.	ID-Nr.	Benennung	Description	Description	Masch.-Nr-							Bemerkung/Remarks/Remarque
1	27 000 298 0	Motorflüssigkeitskühler	Radiator for motor fluid	Radiateur pour fluide de moteur		x						
2	20 021 123 0	Deckblech	Cover plate	Tôle de recouvrement		x						
3	00 909 909 1	Sperrkantscheibe	Detent edged washer	Disque à bord d'arrêt		x						SKM 10
4	00 900 634 0	6kt-Schraube	Hex head bolt	Boulon tête hex		x						M 10 X 20
5	00 924 019 0	Gelenkbolzen-Schlauchschelle	Joint bolt-hose clamp	Boulon-collier de serrage		x						80 - 85
6	00 222 346 0	Schlauchmuffe	Hose coupling	Manchon de tuyeau		x						Rd. 70
7	20 021 056 0	Wasserrohr	Water tube	Tube d'eau		x						
8	00 224 947 0	Aufnahme	Retainer	Enregistrement		x						
9	00 910 603 0	Scheibe	Washer	Rondelle		x						8,4 X 24 X 2
10	00 900 617 0	6kt-Schraube	Hex head bolt	Boulon tête hex		x						M 8 X 30
11	00 224 948 0	Strebe	Strut	Contrefiche		x						
12	00 360 143 0	Anschlag	Limit stop	Butée		x						
13	00 909 908 1	Sperrkantscheibe	Detent edged washer	Disque à bord d'arrêt		x						SKM 8
14	00 908 706 0	Sicherungsmutter	Locknut	Écrou hex		x						M 8
15	00 924 018 0	Gelenkbolzen-Schlauchschelle	Joint bolt-hose clamp	Boulon-collier de serrage		x						74 - 79
16	00 222 353 0	Schlauchmuffe	Hose coupling	Manchon de tuyeau		x						Rd. 65
17	00 924 034 0	Schlauchschelle	Hose clamp	Collier de serrage de tuyau		x						B1-16 X 12
18	00 940 088 0	Schlauch -Id.-Nr.= 1m	Hose -Id.-no.= 1m	Tuyau -Id.-no.= 1m		x						10 X 3,2
19	00 228 524 0	Ausgleichsbehälter	Balance tank	Reservoir d'équilibre		x						
20	00 940 370 0	Tankverschluß	Oil tank filler cap	Bouchon de reservoir		x						
21	00 302 024 0	Niveau-Schalter	Levelling switch	Interrupteur de niveau		x						
22	00 924 043 0	Schlauchschelle	Hose clamp	Collier de serrage de tuyau		x						B1-25 X 20
23	00 910 414 0	Scheibe	Washer	Rondelle		x						10,5 X 21 X 2
24	00 908 758 0	Sicherungsmutter	Locknut	Écrou hex		x						M 10
25	00 924 073 0	Schneckengewindeschelle	Tube clip	Bride		x						25 - 45
26	00 940 089 0	Schlauch -Id.-Nr.= 1m	Hose -Id.-no.= 1m	Tuyau -Id.-no.= 1m		x						22 X 3,5
27	00 924 033 0	Schlauchschelle	Hose clamp	Collier de serrage de tuyau		x						B1-37 X 20
28	00 940 090 0	Schlauch -Id.-Nr.= 1m	Hose -Id.-no.= 1m	Tuyau -Id.-no.= 1m		x						28 X 4,5
29	00 924 073 0	Schneckengewindeschelle	Tube clip	Bride		x						25 - 45
30	20 021 055 0	Wasserrohr	Water tube	Tube d'eau		x						
31	00 222 351 0	Aufnahme	Retainer	Enregistrement		x						
32	00 919 375 0	Ablasshahn	Discharge drain	Robinet purgeur		x						M 18 X 1,5
33	00 924 041 0	Gelenkbolzen-Schlauchschelle	Joint bolt-hose clamp	Boulon-collier de serrage		x						68 - 73
34	00 222 349 0	Schlauchmuffe	Hose coupling	Manchon de tuyeau		x						Rd. 60
35	27 000 299 0	Ladeluftkühler	Charge air cooler	Échangeur intermédiaire de chaleur		x						
36	20 021 122 0	Deckblech	Cover plate	Tôle de recouvrement		x						
37	00 940 540 0	Schelle	Clamp	Collier de serrage		x						121 - 143

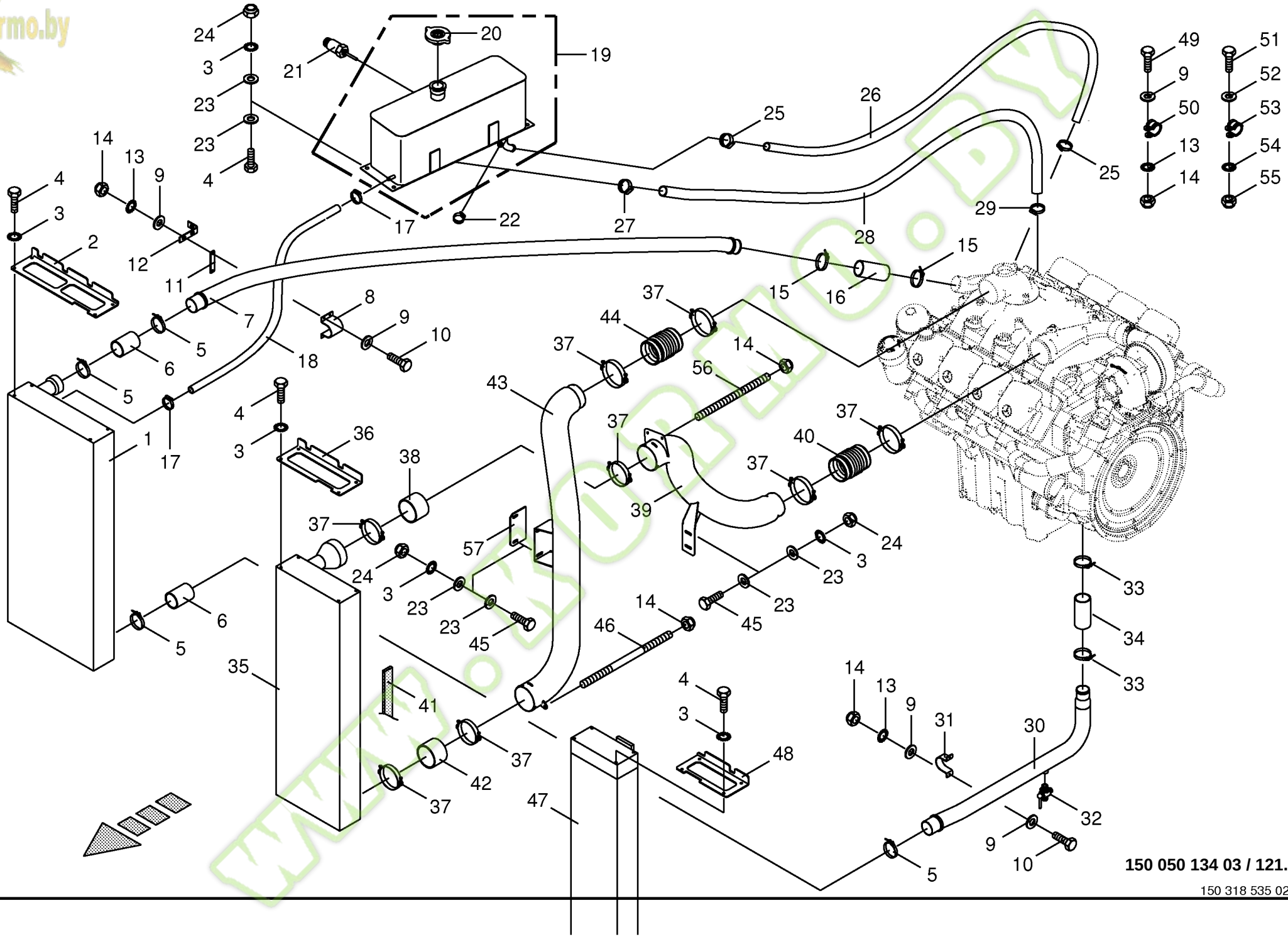

150 050 134 03 / 121.0

150 318 535 02

Kormo.by

Kühleranlage - kpl.
Condenser for air conditioner - cpl.
Condenseur pour climatiseur - cpl.

744526 - 748000

BIG x 650

150 050 134 03

150 318 535 2 **121.0**

Pos.	ID-Nr.	Benennung	Description	Description	Masch.-Nr-							Bemerkung/Remarks/Remarque
38	00 222 341 0	Schlauchmuffe -rotbraun	Hose coupling -auburn	Manchon de tuyeau -roux		x						Lg.= 110
39	20 021 060 1	Ladeluftrohr	Charge air tube	Tuyau d'air de suralimentation		x						
40	00 221 127 0	Faltenschlauch -rotbraun	Corrugated tube -auburn	Chenille -roux		x						
41	00 938 556 0	Selbstklebende Dichtstreifen -	Self-adhesive sealing strip -	Joint auto-adhésif -Id.-no.= 1m		x						40 X 10
		Id.-Nr.= 1m	Id.-no.= 1m									
42	00 222 341 0	Schlauchmuffe -rotbraun	Hose coupling -auburn	Manchon de tuyeau -roux		x						Lg.= 110
43	20 021 057 0	Ladeluftrohr	Charge air tube	Tuyau d'air de suralimentation		x						
44	00 221 126 0	Faltenschlauch -schwarz	Corrugated tube -black	Chenille -noir		x						
45	00 900 637 0	6kt-Schraube	Hex head bolt	Boulon tête hex		x						M 10 X 30
46	00 228 011 1	Spannspindel	Tightening spindle	Fuseau de serrage		x						Lg.= 305
47	27 000 297 0	Ölkühler	Oil cooler	Refroidisseur d'huile		x						
48	20 021 121 0	Deckblech	Cover plate	Tôle de recouvrement		x						
49	00 900 616 0	6kt-Schraube	Hex head bolt	Boulon tête hex		x						M 8 X 25
50	00 924 051 0	Rohrschelle mit Gummiprofil	Tube clip w. rubber	Bride		x						Rd. 36
	00 924 052 0	Rohrschelle mit Gummiprofil	Tube clip w. rubber	Bride		x						Rd. 28
51	00 900 292 0	6kt-Schraube	Hex head bolt	Boulon tête hex		x						M 5 X 16
52	00 910 519 0	Scheibe	Washer	Rondelle		x						5,3 X 20 X 1,5
53	00 924 008 0	Rohrschelle mit Gummiprofil	Tube clip w. rubber	Bride		x						Rd. 15
	00 924 011 0	Rohrschelle mit Gummiprofil	Tube clip w. rubber	Bride		x						Rd. 25
54	00 910 031 0	Federring	Spring washer	Rondelle elastique		x						B 5
55	00 908 207 1	6kt-Mutter	Hex nut	Écrou hex		x						M 5
56	20 022 632 0	Spannspindel	Tightening spindle	Fuseau de serrage		x						Lg.= 270
57	00 225 719 0	Beilage	Enclosure	Accompagnement		x						

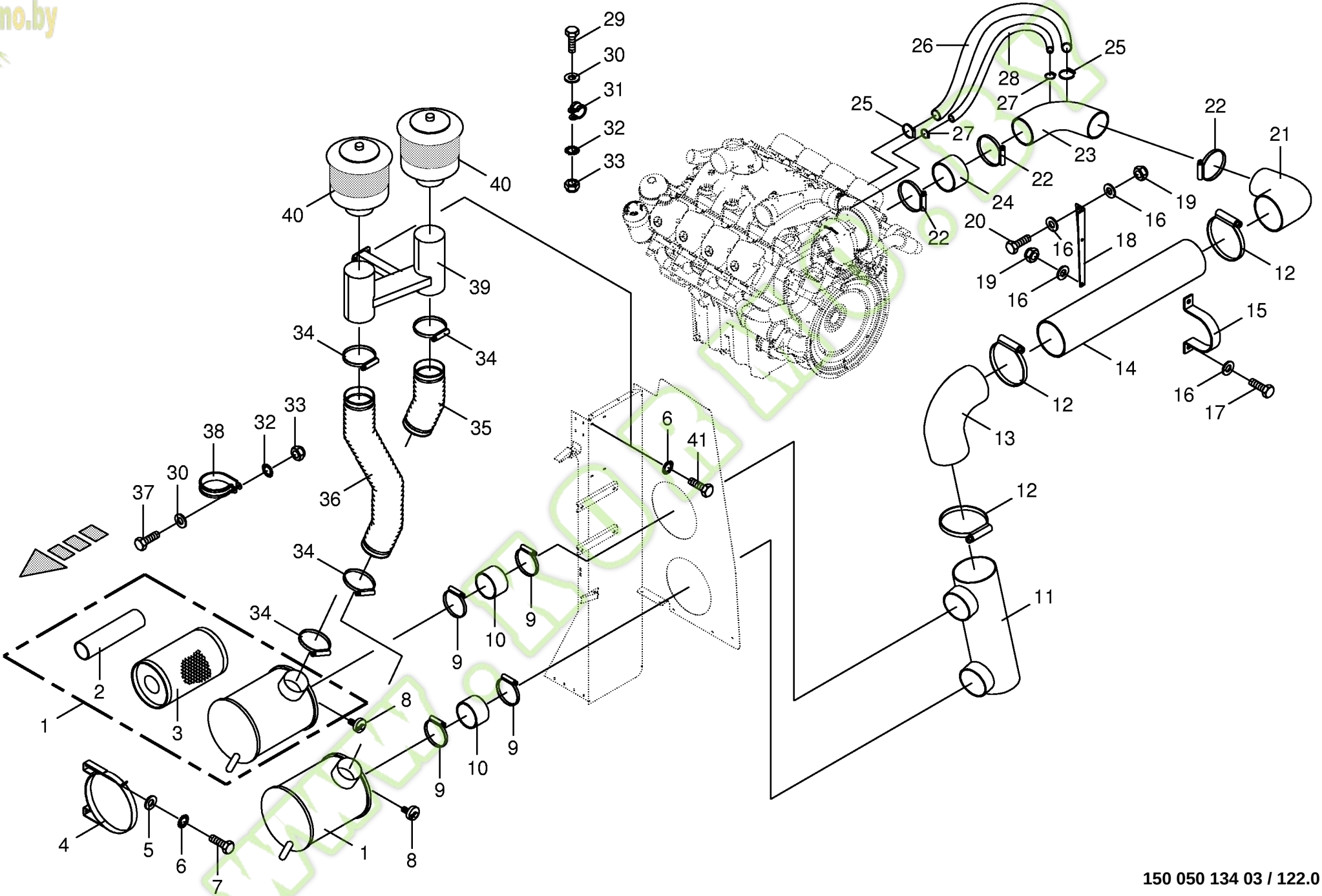

150 050 134 03 / 122.0

150 318 591 02

Kormo.by

Reinluftanlage -kpl. Air cleaning equipment Systéme nettoyage d'air					744526 - 748000	BIG X 650						150 050 134 03 150 318 591 2 122.0
Pos.	ID-Nr.	Benennung	Description	Description	Masch.-Nr-							Bemerkung/Remarks/Remarque
1	00 226 590 0	Trockenfilter	Dry filter	Filtre à sec		x						
2	00 940 230 0	Sicherheitsfilterelement	Guarding filter element	Element de mise en guard		x						
3	00 940 229 0	Ersatzfilterelement	Replacement filter element	Element de replacem.-filtre		x						
4	00 226 591 0	Halter	Support	Cadre support		x						
5	00 910 320 0	Scheibe	Washer	Rondelle		x						13 X 30 X 6
6	00 909 910 1	Sperrkantscheibe	Detent edged washer	Disque à bord d'arrêt		x						SKM 12
7	00 900 655 0	6kt-Schraube	Hex head bolt	Boulon tête hex		x						M 12 X 25
8	00 221 071 0	Wartungsschalter	Grooming switch	Interrupteur du pansage		x						
9	27 001 073 0	Gelenkbolzen-Schlauchschelle	Joint bolt-hose clamp	Boulon-collier de serrage		x						155 - 165
10	00 226 594 0	Gummischlauch	Rubber hose	Tuyau en caoutchouc		x						Lg.= 100
11	20 021 475 0	Reinluftrohr	Clean air pipe	Tuyeau de nettoyez l'air		x						
12	27 001 075 0	Gelenkbolzen-Schlauchschelle	Joint bolt-hose clamp	Boulon-collier de serrage		x						210 - 220
13	27 000 378 0	Rohrbogen	Elbow	Coude de tube		x						
14	20 021 078 0	Rohr	Tube	Tube		x						Lg.= 980
15	20 021 477 0	Schelle	Clamp	Collier de serrage		x						
16	00 910 414 0	Scheibe	Washer	Rondelle		x						10,5 X 21 X 2
17	00 900 636 0	6kt-Schraube	Hex head bolt	Boulon tête hex		x						M 10 X 25
18	20 021 478 0	Halter	Support	Cadre support		x						
19	00 908 758 0	Sicherungsmutter	Locknut	Écrou hex		x						M 10
20	00 900 637 0	6kt-Schraube	Hex head bolt	Boulon tête hex		x						M 10 X 30
21	27 000 376 0	Reinluftknie	Clean air knee	Agenouille de nettoyez l'air		x						
22	27 001 072 0	Gelenkbolzen-Schlauchschelle	Joint bolt-hose clamp	Boulon-collier de serrage		x						145 - 155
23	20 021 079 0	Rohrbogen	Elbow	Coude de tube		x						
24	27 000 421 0	Gummimuffe	Rubber sleeve	Manchon en gomme		x						140 X 6 X 75
25	27 001 714 0	Gelenkbolzen-Schlauchschelle	Joint bolt-hose clamp	Boulon-collier de serrage		x						40 - 50
26	20 021 589 1	Ansaugschlauch	Flexible suction hose	Suceuse		x						DN 40 X 800
27	27 001 570 0	Gelenkbolzen-Schlauchschelle	Joint bolt-hose clamp	Boulon-collier de serrage		x						30 - 40
28	00 232 903 2	Ansaugschlauch	Flexible suction hose	Suceuse		x						DN 25 X 1100
29	00 900 617 0	6kt-Schraube	Hex head bolt	Boulon tête hex		x						M 8 X 30
30	00 910 413 0	Scheibe	Washer	Rondelle		x						8,4 X 17 X 1,6
31	00 924 052 0	Rohrschelle mit Gummiprofil	Tube clip w. rubber	Bride		x						Rd. 28
	00 924 066 0	Rohrschelle mit Gummiprofil	Tube clip w. rubber	Bride		x						Rd. 50
32	00 909 908 1	Sperrkantscheibe	Detent edged washer	Disque à bord d'arrêt		x						SKM 8
33	00 908 706 0	Sicherungsmutter	Locknut	Écrou hex		x						M 8
34	27 000 192 0	Schlauchschelle	Hose clamp	Collier de serrage de tuyau		x						150 - 170
35	20 021 168 0	Spiralschlauch	Spiral hose	Tuyau spiralé		x						Lg.= 400
36	20 021 631 0	Spiralschlauch	Spiral hose	Tuyau spiralé		x						Lg.= 1050
37	00 900 614 0	6kt-Schraube	Hex head bolt	Boulon tête hex		x						M 8 X 20

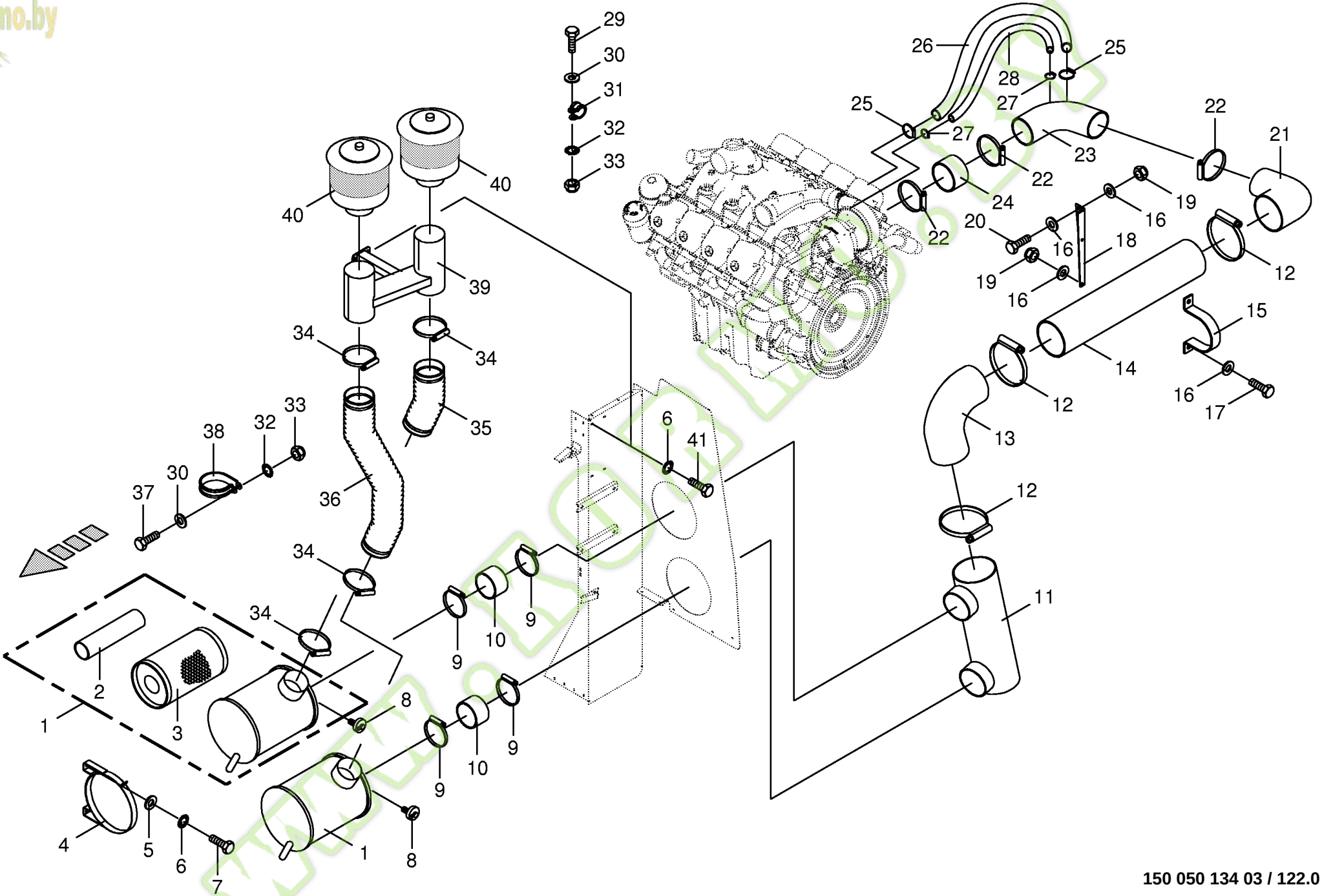

150 050 134 03 / 122.0

150 318 591 02

Kormo.by

Reinluftanlage -kpl.
Air cleaning equipment
Systéme nettoyage d'air

744526 - 748000

150 050 134 03

150 318 591 2 **122.0**

Pos.	ID-Nr.	Benennung	Description	Description	Masch.-Nr-	BIG x 650						Bemerkung/Remarks/Remarque
38	90 000 112 0	Rohrschelle mit Gummiprofil	Tube clip w. rubber	Bride		x						Rd. 160
39	20 021 624 0	Halterung	Bracket	Support		x						
40	27 000 197 0	Pre-Cleaner	Pre-Cleaner	Pre-Cleaner		x						
41	00 900 656 0	6kt-Schraube	Hex head bolt	Boulon tête hex		x						M 12 X 30

www.KORMO.BY

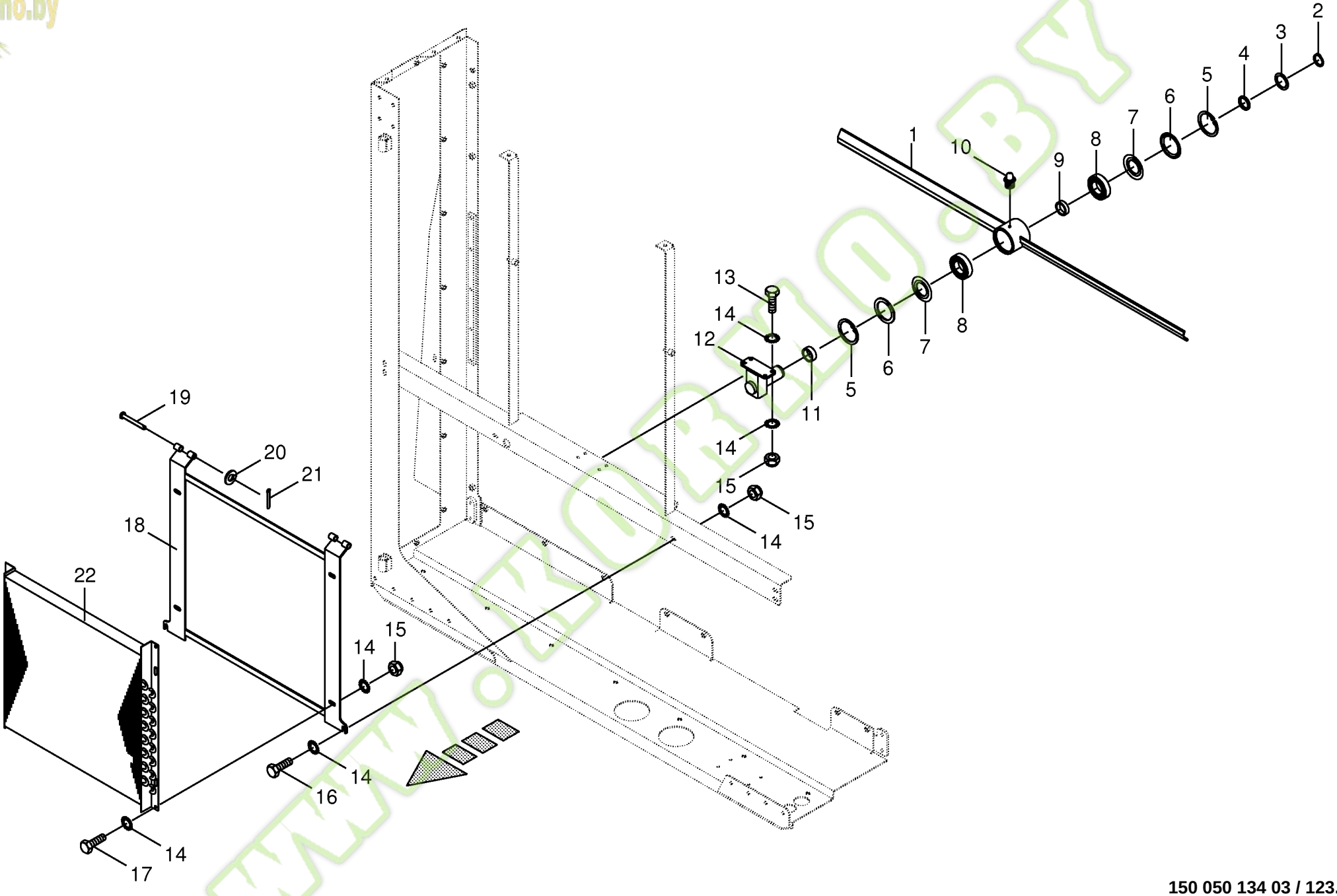

150 050 134 03 / 123.0

150 318 598 02

Kormo.by

Rotor / Aufnahme-Klimakühler
Rotor / Air conditioner mounting
Rotor / Logement conditinneur d´air

744526 - 748000

150 050 134 03

150 318 598 2 **123.0**

Pos.	ID-Nr.	Benennung	Description	Description	Masch.-Nr-	BIG x 650						Bemerkung/Remarks/Remarque
1	20 022 884 0	Passivrotor	Passive rotor	Rotor passif		x						
2	00 911 541 0	Sicherungsring	Circlip	Circlip		x						A 35 X 1,5
3	00 911 133 0	Passscheibe	Shim ring	Cale		x						35 X 45 X 0,5
4	00 226 855 2	Distanzring	Spacer ring	Bague d'écartement		x						35,2 X 43 X 4,3
5	00 911 673 0	Sicherungsring	Circlip	Circlip		x						80 X 2,5
6	00 937 014 0	Nilos-Distanzring	Nilos-Spacer ring	Nilos-Bague d'ecartement		x						J 80
7	00 937 015 0	Nilos-Ring	Nilos-ring	Nilos-Rondelle d'etancheite		x						6307 ZJV
8	00 930 467 0	Rillenkugellager	Grooved ball bearing	Roulement à gorge		x						6307 RS
9	00 226 853 2	Distanzbuchse	Spacer bushing	Entretoise prise femelle		x						35,2 X 43 X 12
10	00 919 105 0	Kegelschmiernippel	Grease niple	Graisseur à cone		x						AM 8 X 1
11	00 226 854 2	Abstandsbuchse	Spacer bushing	Douille d´entretoisement		x						35,2 X 43 X 14,9
12	00 226 832 1	Rotorbock	Rotor support	Support de rotor		x						
13	00 900 616 0	6kt-Schraube	Hex head bolt	Boulon tête hex		x						M 8 X 25
14	00 909 908 1	Sperrkantscheibe	Detent edged washer	Disque à bord d'arrêt		x						SKM 8
15	00 908 706 0	Sicherungsmutter	Locknut	Écrou hex		x						M 8
16	00 900 614 0	6kt-Schraube	Hex head bolt	Boulon tête hex		x						M 8 X 20
17	00 900 614 0	6kt-Schraube	Hex head bolt	Boulon tête hex		x						M 8 X 20
18	20 021 146 0	Aufnahme-Klimakühler	Air conditioner mounting	Logement conditinneur d´air		x						
19	00 226 844 1	Bolzen	Pin	Boulon		x						Rd. 18,2 X 88,5
20	00 910 414 0	Scheibe	Washer	Rondelle		x						10,5 X 21 X 2
21	00 912 046 1	Splint	Cotter pin	Goupille fendue		x						3,2 X 28
22	00 940 111 0	Kondensator für Klimaanlage	Condenser for air conditioner	Condenseur pour climatiseur		x						Ukd 202/4

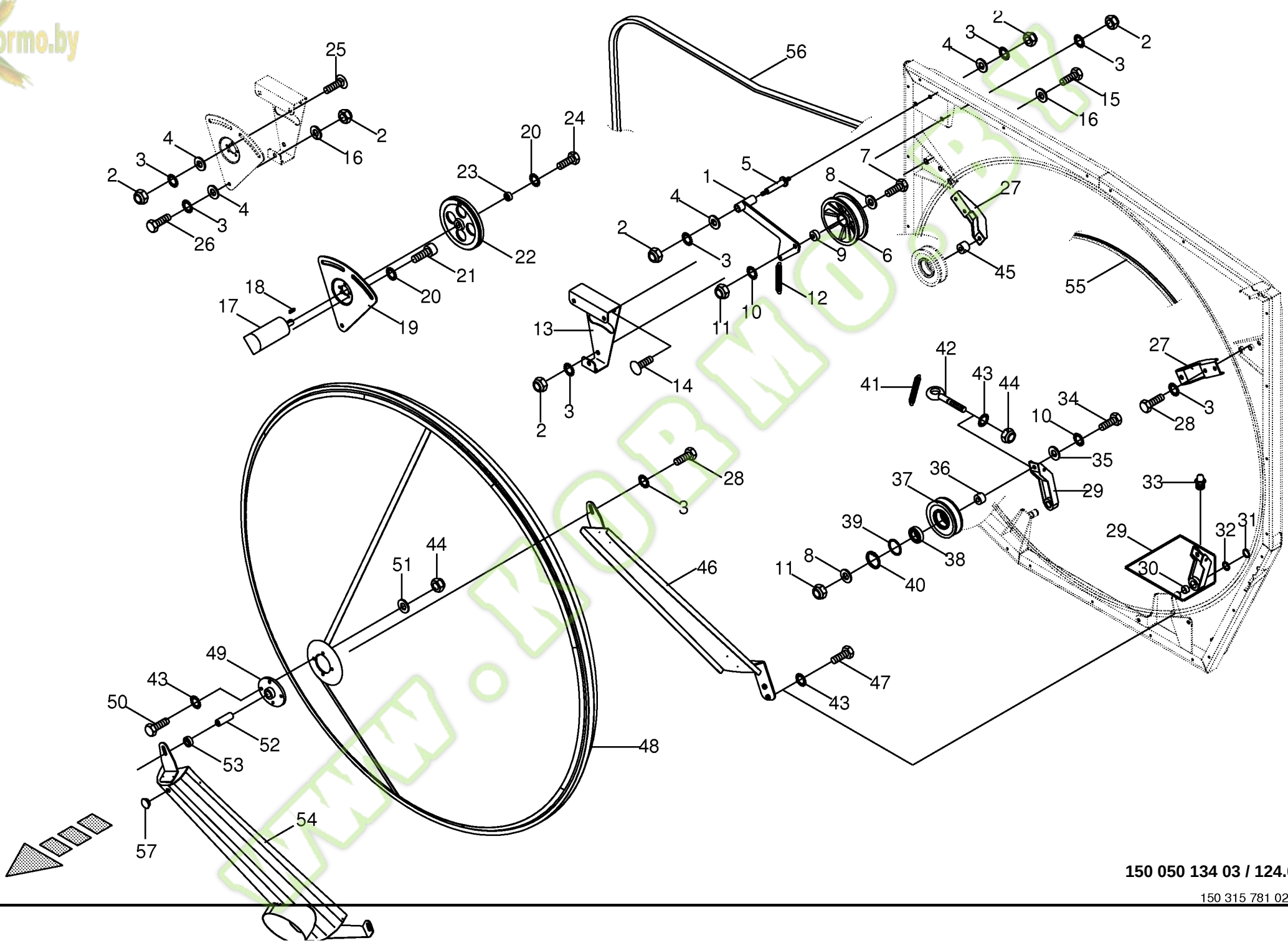

150 050 134 03 / 124.0

150 315 781 02

Kormo.by

Siebtrommel -kpl.
Sieve drum
Tambour à grille

744526 - 748000

BIG X 650

150 050 134 03

150 315 781 2 **124.0**

Pos.	ID-Nr.	Benennung	Description	Description	Masch.-Nr-							Bemerkung/Remarks/Remarque
1	20 020 178 0	Spannarm	Tension arm	Levier tendeur		x						
2	00 908 758 0	Sicherungsmutter	Locknut	Écrou hex		x						M 10
3	00 909 909 1	Sperrkantscheibe	Detent edged washer	Disque à bord d'arrêt		x						SKM 10
4	00 910 353 0	Scheibe	Washer	Rondelle		x						11 X 34 X 3
5	00 221 380 1	Spanneraufnahme	Tensioner support	Support de tendeur		x						Rd. 30 X 118
6	00 922 300 0	Spannrolle	Jockey pulley	Galet tendeur		x						Rd. 156,25
7	00 900 304 1	6kt-Schraube	Hex head bolt	Boulon tête hex		x						M 12 X 60
8	00 910 320 0	Scheibe	Washer	Rondelle		x						13 X 30 X 6
9	00 278 010 0	Hülse	Bushing	Douille		x						12,5 X 30 X 13
10	00 909 910 1	Sperrkantscheibe	Detent edged washer	Disque à bord d'arrêt		x						SKM 12
11	00 908 701 0	Sicherungsmutter	Locknut	Écrou hex		x						M 12
12	00 270 283 1	Zugfeder	Tension spring	Ressort de traction		x						1,5 X 15 X 100
13	20 020 179 0	Motoraufnahme	Motor retainer	Enregistrement du moteur		x						
14	00 905 252 1	Flachrundschraube	Coach bolt	Vis a tête bombée		x						M 10 X 25
15	00 901 436 0	6kt-Schraube	Hex head bolt	Boulon tête hex		x						M 10 X 65
16	00 910 414 0	Scheibe	Washer	Rondelle		x						10,5 X 21 X 2
17	00 921 195 0	Hydraulikmotor	Hydraulic motor	Moteur hydraulique		x						50 ccm
18	00 915 027 0	Passfeder	Fit-in key	Clavette		x						A 5 X 5 X 16
19	20 020 167 0	Stellplatte	Adjusting plate	Tôle de réglage		x						
20	00 909 906 1	Sperrkantscheibe	Detent edged washer	Disque à bord d'arrêt		x						SKM 6
21	00 903 043 1	Zylinderschraube	Allen screw	Vis tête cylindrique		x						M 6 X 16
22	00 221 378 0	Keilriemenscheibe	V-belt pulley	Poulie à gorges		x						Rd. 170 X 26
23	00 221 399 1	Endscheibe	End plate	Flasque de bout d'aile		x						Rd. 25 X 10
24	00 900 608 0	6kt-Schraube	Hex head bolt	Boulon tête hex		x						M 6 X 20
25	00 904 850 1	Flachrundschraube	Coach bolt	Vis a tête bombée		x						M 10 X 25
26	00 900 636 0	6kt-Schraube	Hex head bolt	Boulon tête hex		x						M 10 X 25
27	20 020 161 0	Rollenhalter	Roller support	Support de rouleau		x						
28	00 900 634 0	6kt-Schraube	Hex head bolt	Boulon tête hex		x						M 10 X 20
29	20 020 658 0	Spannrollenhalter	Jockey pulley support	Cadre support de galet tendeur		x						
30	00 934 921 0	Lagerbuchse	Bearing bush	Coussinet		x						2025 DU
31	00 911 522 1	Sicherungsring	Circlip	Circlip		x						20 X 1,2
32	00 910 718 1	Stützscheibe	Supporting disc	Rondelle diélectrique		x						S 20 X 28 X 2,0
33	00 919 105 0	Kegelschmiernippel	Grease niple	Graisseur à cone		x						AM 8 X 1
34	00 900 302 1	6kt-Schraube	Hex head bolt	Boulon tête hex		x						M 12 X 50
35	00 910 506 1	Scheibe	Washer	Rondelle		x						13 X 24 X 2,5
36	20 020 174 0	Abstandsbuchse -kurz	Spacer bushing -short	Douille d´entretoisement - court		x						13 X 30 X 20,6
37	20 020 171 0	Spannrolle	Jockey pulley	Galet tendeur		x						
38	00 930 261 0	Rillenkugellager	Grooved ball bearing	Roulement à gorge		x						6304 2RS

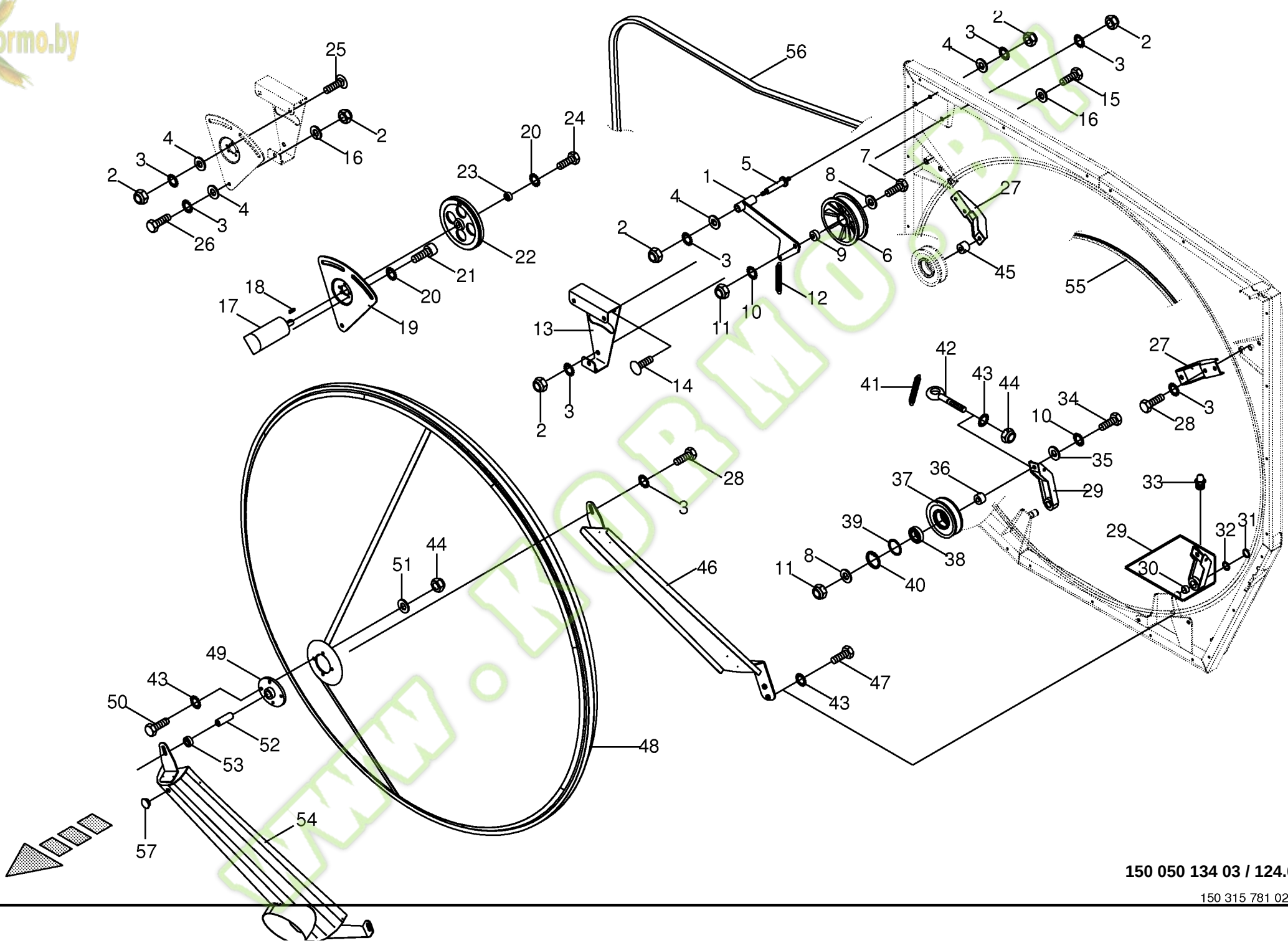

150 050 134 03 / 124.0

150 315 781 02

Kormo.by

Siebtrommel -kpl.
Sieve drum
Tambour à grille

744526 - 748000

BIG X 650

150 050 134 03

150 315 781 2 **124.0**

Pos.	ID-Nr.	Benennung	Description	Description	Masch.-Nr-	BIG X 650						Bemerkung/Remarks/Remarque
39	20 020 170 0	Scheibe	Washer	Rondelle		x						44 X 52 X 2
40	00 911 651 0	Sicherungsring	Circlip	Circlip		x						I 52 X 2,0
41	00 940 453 0	Zugfeder	Tension spring	Ressort de traction		x						3,2 X 28,2 X 118
42	00 280 400 2	Ringschraube	Eyebolt	Piton		x						M 8 X 45
43	00 909 908 1	Sperrkantscheibe	Detent edged washer	Disque à bord d'arrêt		x						SKM 8
44	00 908 706 0	Sicherungsmutter	Locknut	Écrou hex		x						M 8
45	20 020 175 0	Abstandsbuchse -lang	Spacer bushing -long	Douille d´entretoisement - longue		x						13 X 30 X 23,6
46	20 020 126 0	Pendel	Pendular	Pendule		x						
47	00 900 614 0	6kt-Schraube	Hex head bolt	Boulon tête hex		x						M 8 X 20
48	20 021 856 0	Siebtrommel	Sieve drum	Tambour à grille		x						
49	00 934 026 0	Flanschlager	Flange bearing	Palier a bride		x						PME 20
50	00 900 616 0	6kt-Schraube	Hex head bolt	Boulon tête hex		x						M 8 X 25
51	00 910 413 0	Scheibe	Washer	Rondelle		x						8,4 X 17 X 1,6
52	20 020 177 0	Welle	Shaft	Arbre		x						
53	20 020 176 0	Distanzbuchse	Spacer bushing	Entretoise prise femelle		x						20 X 30 X 10
54	20 020 137 0	Absaugung	Suction	Aspiration		x						
55	20 021 045 0	Dichtungsprofil	Rubber profile	Joint profilé		x						Lg.= 6000
56	00 225 361 0	Siebtrommelriemen	Sieve drum belt	Courroie de tambour à grille		x						Lg.= 4930
57	00 953 822 0	Verschlussstopfen	Sealing plug	Bouchon d'étanchéité		x						8,4/14 X 6/8

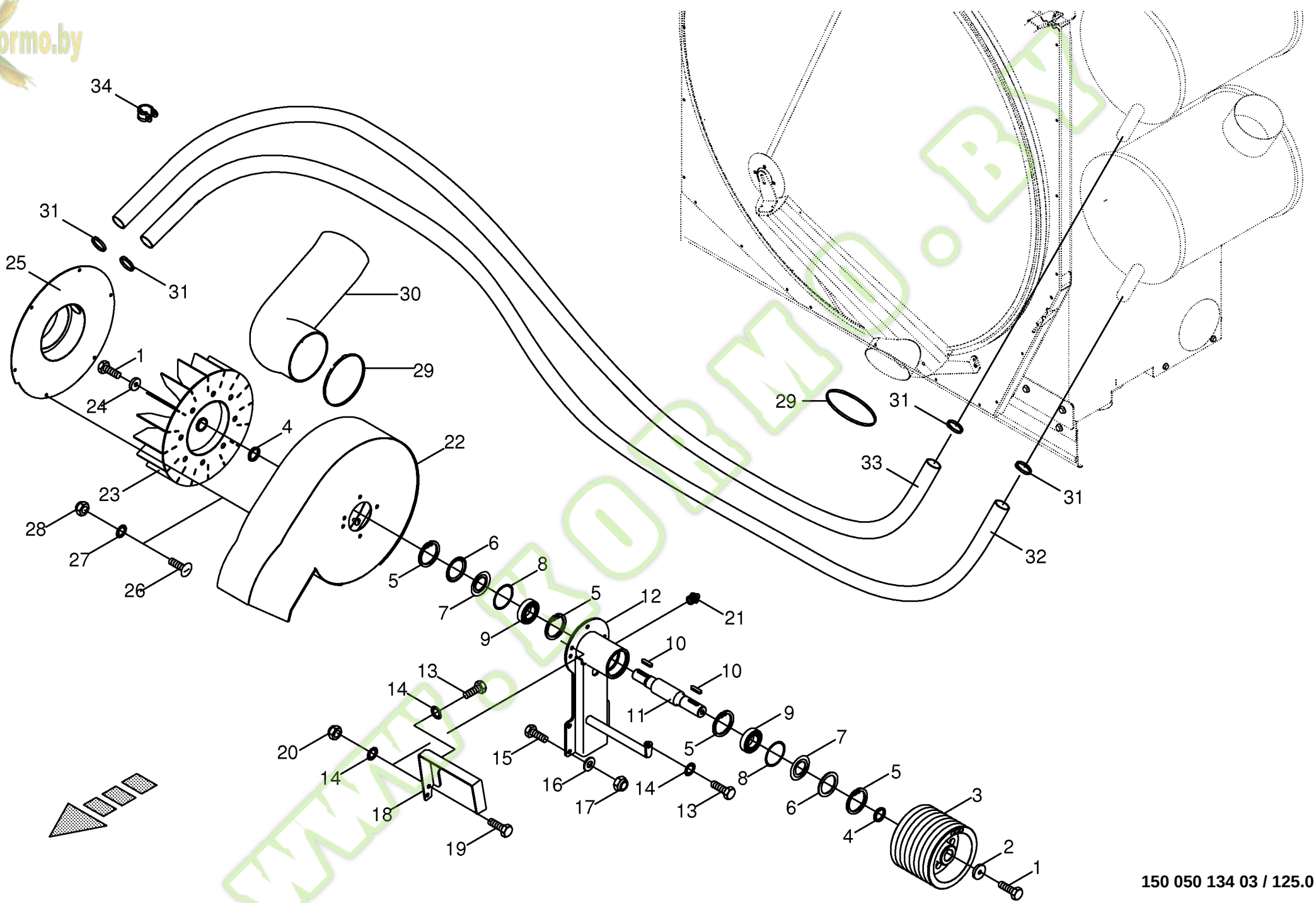

150 050 134 03 / 125.0

150 318 648 03

Kormo.by

Absauggebläse -kpl.
Suction fan
Ventilateur aspirant

744526 - 748000

BIG x 650

150 050 134 03

150 318 648 3 **125.0**

Pos.	ID-Nr.	Benennung	Description	Description	Masch.-Nr-	BIG x 650						Bemerkung/Remarks/Remarque
1	00 900 658 0	6kt-Schraube	Hex head bolt	Boulon tête hex		x						M 12 X 40
2	20 020 534 0	Endscheibe	End plate	Flasque de bout d'aile		x						12,5 X 45 X 8
3	00 214 990 0	Riemenscheibe	Pulley	Poulie		x						
4	00 214 992 0	Distanzring	Spacer ring	Bague d'écartement		x						34,6 X 43 X 5
5	00 911 673 0	Sicherungsring	Circlip	Circlip		x						80 X 2,5
6	00 937 015 0	Nilos-Ring	Nilos-ring	Nilos-Rondelle d'etancheite		x						6307 ZJV
7	00 937 014 0	Nilos-Distanzring	Nilos-Spacer ring	Nilos-Bague d'ecartement		x						J 80
8	00 911 023 0	Passscheibe	Shim ring	Cale		x						70 X 80 X 0,3
9	00 930 567 0	Rillenkugellager	Grooved ball bearing	Roulement à gorge		x						6307 2RS
10	00 915 122 0	Passfeder	Fit-in key	Clavette		x						A 10 X 8 X 40
11	00 214 991 0	Welle	Shaft	Arbre		x						Rd. 45 X 277
12	20 021 450 0	Gebläseaufnahme	Fan retainer	Enregistment de ventilateur		x						
13	00 900 634 0	6kt-Schraube	Hex head bolt	Boulon tête hex		x						M 10 X 20
14	00 909 909 1	Sperrkantscheibe	Detent edged washer	Disque à bord d'arrêt		x						SKM 10
15	00 900 656 0	6kt-Schraube	Hex head bolt	Boulon tête hex		x						M 12 X 30
16	00 910 506 1	Scheibe	Washer	Rondelle		x						13 X 24 X 2,5
17	00 908 701 0	Sicherungsmutter	Locknut	Écrou hex		x						M 12
18	20 020 535 0	Aufnahmewinkel	Retainer angle	Angle du accueil		x						
19	00 900 636 0	6kt-Schraube	Hex head bolt	Boulon tête hex		x						M 10 X 25
20	00 908 758 0	Sicherungsmutter	Locknut	Écrou hex		x						M 10
21	00 919 105 0	Kegelschmiernippel	Grease niple	Graisseur à cone		x						AM 8 X 1
22	00 214 960 1	Gebläsegehäuse	Fan housing	Carter de ventilateur		x						
23	20 020 537 0	Rotor	Rotor	Rotor		x						
24	00 214 997 0	Endscheibe	End plate	Flasque de bout d'aile		x						12,1 x 38,2 X 8
25	00 214 981 1	Gehäusedeckel	Housing cover	Couvercle de carter		x						
26	00 905 230 1	Flachrundschraube	Coach bolt	Vis a tête bombée		x						M 8 X 16
27	00 909 908 1	Sperrkantscheibe	Detent edged washer	Disque à bord d'arrêt		x						SKM 8
28	00 908 706 0	Sicherungsmutter	Locknut	Écrou hex		x						M 8
29	27 000 192 0	Schlauchschelle	Hose clamp	Collier de serrage de tuyau		x						150 - 170
30	20 020 753 0	Absaugschlauch	Suction hose	Flexibles d'aspiration		x						DN 150 X 640
31	27 001 714 0	Gelenkbolzen-Schlauchschelle	Joint bolt-hose clamp	Boulon-collier de serrage		x						40 - 50
32	20 021 167 1	Ansaugschlauch	Flexible suction hose	Suceuse		x						DN 40 X 1200
33	20 021 372 1	Ansaugschlauch	Flexible suction hose	Suceuse		x						DN 40 X 1100
34	00 924 066 0	Rohrschelle mit Gummiprofil	Tube clip w. rubber	Bride		x						Rd. 50

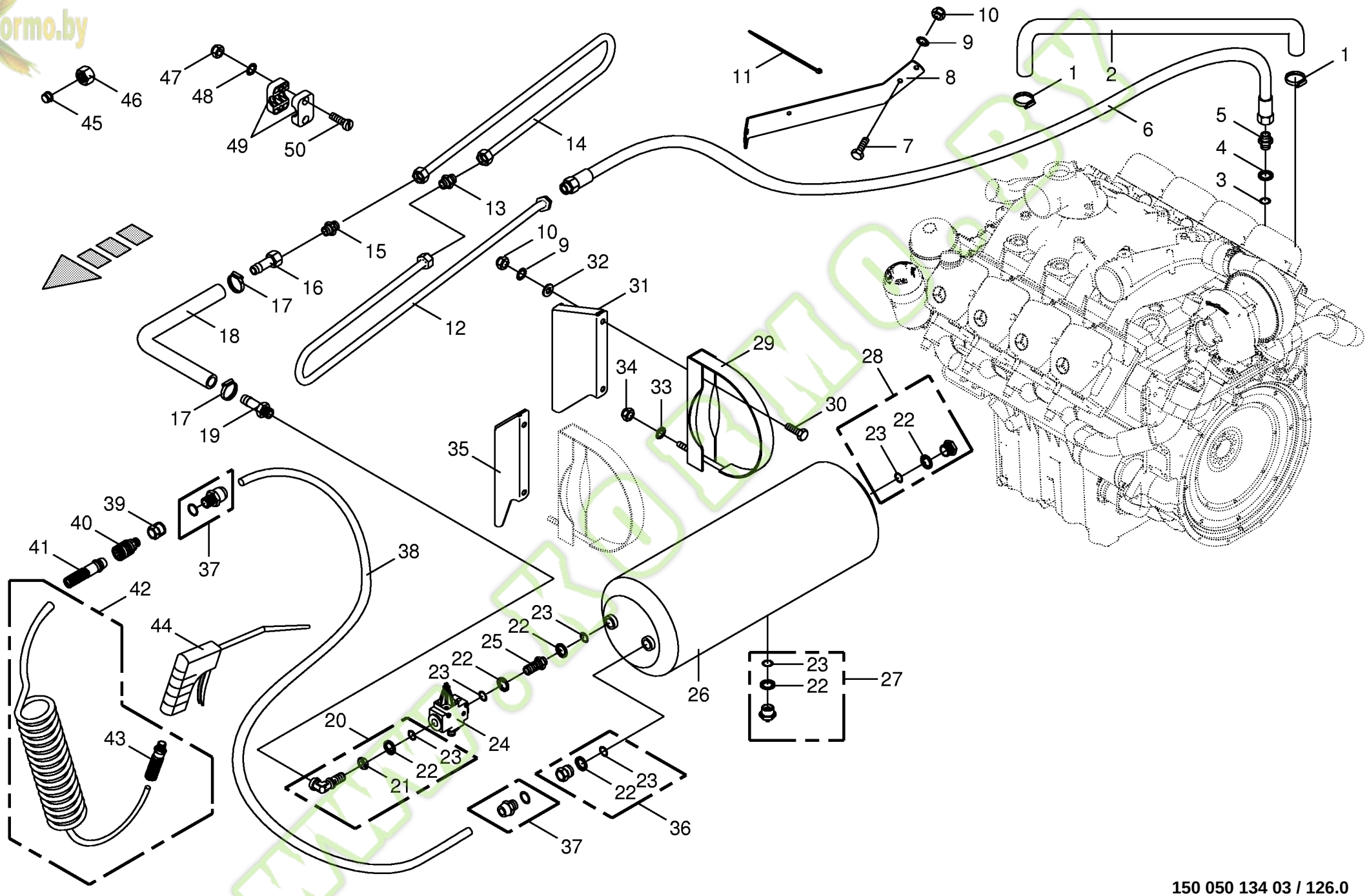

150 050 134 03 / 126.0

150 318 692 01

Kormo.by

Druckluft - Ausblaspistole -kpl.
Air pressure - Blow-out gun
Pneumatique - Pistolet à air

744526 - 748000

BIG x 650

150 050 134 03

150 318 692 1 **126.0**

Pos.	ID-Nr.	Benennung	Description	Description	Masch.-Nr-							Bemerkung/Remarks/Remarque
1	27 001 714 0	Gelenkbolzen-Schlauchschelle	Joint bolt-hose clamp	Boulon-collier de serrage		x						40 - 50
2	00 214 722 1	Ansaugschlauch	Flexible suction hose	Suceuse		x						DN 40 X 900
3	00 937 522 0	O-Ring	O-ring	Joint torique		x						26 X 2
4	00 945 441 0	Druckring	Thrust ring	Anneau de pression		x						M 26 X 1,5
5	00 919 762 0	Einschraubstutzen	Male connector	Raccord filet		x						L 18 Me/M 26 X 1,5
6	00 920 099 0	Schlauch	Hose	Tuyau		x						DN 16
7	00 900 634 0	6kt-Schraube	Hex head bolt	Boulon tête hex		x						M 10 X 20
8	00 214 182 0	Schlauchhalter	Hose support	Support de tuyau		x						
9	00 909 909 1	Sperrkantscheibe	Detent edged washer	Disque à bord d'arrêt		x						SKM 10
10	00 908 758 0	Sicherungsmutter	Locknut	Écrou hex		x						M 10
11	00 922 671 1	Kabelbinder	Cable band	Collier de serrage		x						Lg.= 300
12	00 214 559 0	Hydraulikleitung -inkl.	Hydraulic line -incl. nozzle disc	Ligne hydraulique -incl. écrou de		x						18 X 1,5
		Überwurfmutter, Schneidring	cap, cutting ring	buse-pastille, baque coupante								
13	00 921 170 0	Verbindungsstutzen	Connector	Raccord		x						L 18
14	00 214 560 0	Hydraulikleitung -inkl.	Hydraulic line -incl. nozzle disc	Ligne hydraulique -incl. écrou de		x						18 X 1,5
		Überwurfmutter, Schneidring	cap, cutting ring	buse-pastille, baque coupante								
15	00 919 846 0	Reduzier-Verschraubung	Reducer fitting	Réduction		x						L 18 / 15
16	00 945 349 0	Schlauchstutzen	Hose connector	Raccord d'haute		x						M 22 X 1,5
17	00 945 086 0	Schlauchschelle	Hose clamp	Collier de serrage de tuyau		x						S 18 / 12
18	00 945 085 0	Schlauch -Id.-Nr.= 1m	Hose -Id.-no.= 1m	Tuyau -Id.-no.= 1m		x						11 / 18
19	00 945 518 0	Schlauchstutzen	Hose connector	Raccord d'haute		x						M 22 X 1,5
20	00 945 107 1	Winkel-Einschraubstutzen	Angle-male connector	Angle-raccord filet		x						M 22 X 1,5
21	00 921 074 1	6kt-Mutter -niedrige Form	Hex nut -low form	Écrou hex -forme basse		x						M 22 X 1,5
22	00 945 088 0	Druckring	Thrust ring	Anneau de pression		x						M 22
23	00 945 089 0	O-Ring	O-ring	Joint torique		x						20,3 X 2,4
24	00 945 431 1	Druckregler	Pressure governor	Regulateur de pression		x						
25	00 921 250 0	Gerade-Schottstutzen	Straight 2-way connector	Coupleur droit deux raccords		x						M 22 X 1,5
26	00 945 065 0	Druckluftbehälter	Air pressure container	Reservoir a air comprime		x						30 ltr.
27	00 945 067 1	Entwässerungsventil	Drain valve	Soupape de vidange d'eau		x						M 22 X 1,5
28	00 945 488 0	Hohlschraube	Hollow screw	Vis creuse		x						M 22 X 1,5
29	00 945 066 1	Spannband	Tension band	Collier tendeur		x						
30	00 900 636 0	6kt-Schraube	Hex head bolt	Boulon tête hex		x						M 10 X 25
31	00 214 445 0	Aufnahme -hinten	Retainer -back	Enregistrement -derrière		x						
32	00 910 414 0	Scheibe	Washer	Rondelle		x						10,5 X 21 X 2
33	00 909 910 1	Sperrkantscheibe	Detent edged washer	Disque à bord d'arrêt		x						SKM 12
34	00 908 701 0	Sicherungsmutter	Locknut	Écrou hex		x						M 12
35	00 214 446 0	Aufnahme -vorne	Retainer -front	Enregistrement -devant		x						
36	00 945 546 0	Reduzierstück	Reducing piece	Element reducteur		x						M 22 X 1,5 R 1/4"

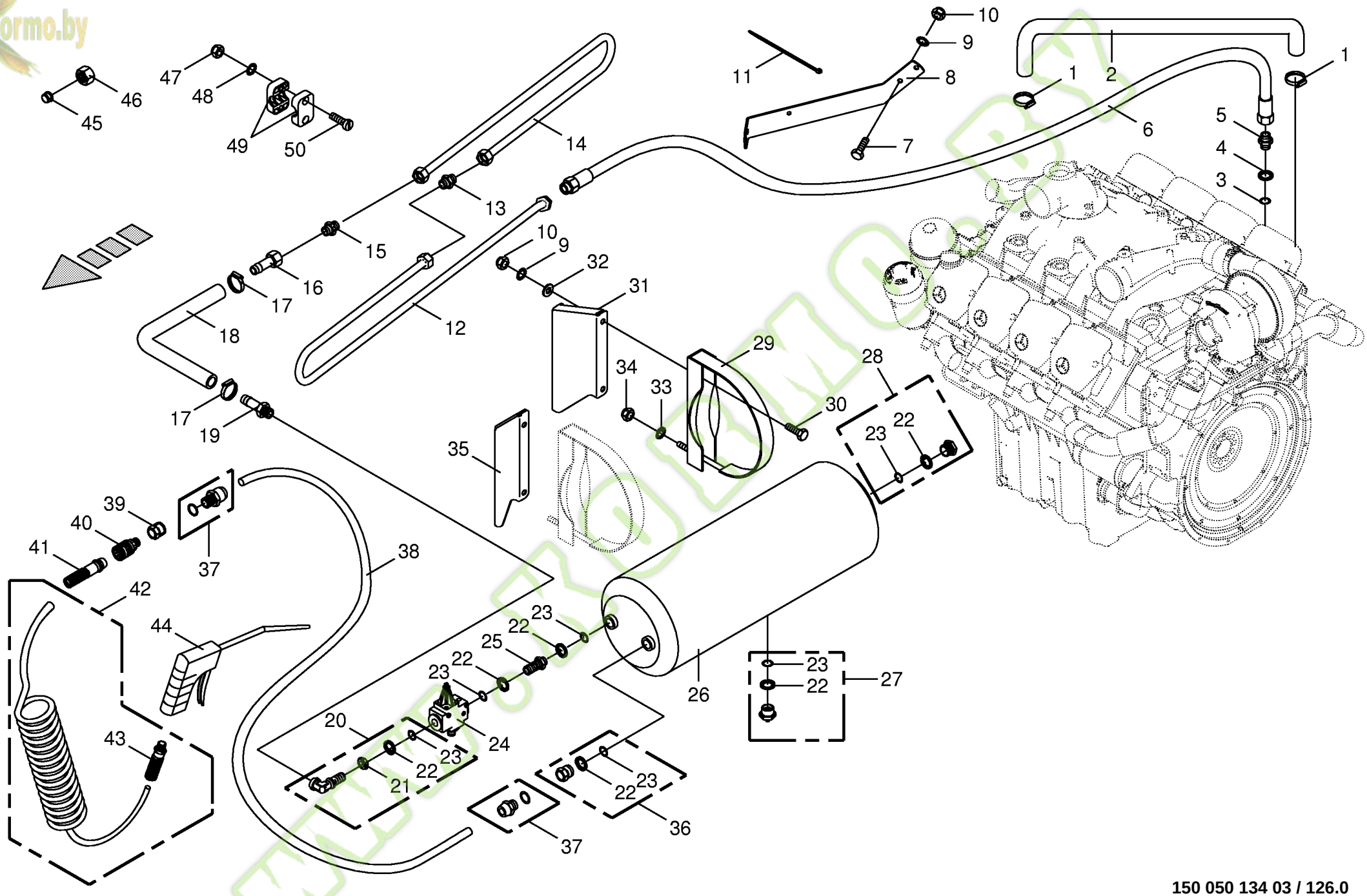

150 050 134 03 / 126.0

150 318 692 01

Kormo.by

Druckluft - Ausblaspistole -kpl.
Air pressure - Blow-out gun
Pneumatique - Pistolet à air

744526 - 748000

150 050 134 03

150 318 692 1 **126.0**

Pos.	ID-Nr.	Benennung	Description	Description	Masch.-Nr-	BIG x 650						Bemerkung/Remarks/Remarque
37	00 940 263 0	Gerade-Einschraubverschraubung	Straight screw-in connection	Raccord mâle droit		x						R 1/4"
38	00 940 214 1	Kunststoffschlauch -Id.-Nr.= 1m	Plastic tubing -Id.-no.= 1m	Tuyau en plastique -Id.-no.= 1m		x						
39	00 940 264 0	Muffe-Schott	Sleeve bulkhead	Manchon cloison		x						M 20 X 1,5 / R 1/4"
40	00 940 265 0	Kupplung mit Aussengewinde	Clutch w. external screw threa	Accouplement avec filet extéri		x						R 1/4"
41	00 940 266 0	Stecknippel mit Knickschutz	Plugnipple with bend protectio	Embou de mise avec prot.courb.		x						
42	00 940 215 1	Spiralschlauch	Spiral hose	Tuyau spiralé		x						
43	00 940 361 0	Gerade-Einschraubverschraubung	Straight screw-in connection	Raccord mâle droit		x						R 1/4"
44	00 940 267 0	Ausblaspistole	Blow-out gun	Pistolet à air		x						G 1/4"
45	00 921 183 1	Schneidring	Cutting ring	Baque coupante		x						L 18
46	00 921 182 0	Überwurfmutter	Nozzle disc cap	Écrou de buse-pastille		x						AL 18
47	00 908 704 1	Sicherungsmutter	Locknut	Écrou hex		x						M 6
48	00 909 906 1	Sperrkantscheibe	Detent edged washer	Disque à bord d'arrêt		x						SKM 6
49	00 925 102 1	Rohrschelle -2 Hälften	Tube clamp -2 halves	Bride -2 moitiés		x						Bo.= 18
50	00 903 483 1	Zylinderschraube	Allen screw	Vis tête cylindrique		x						M 6 X 40

www.KORMO.BY

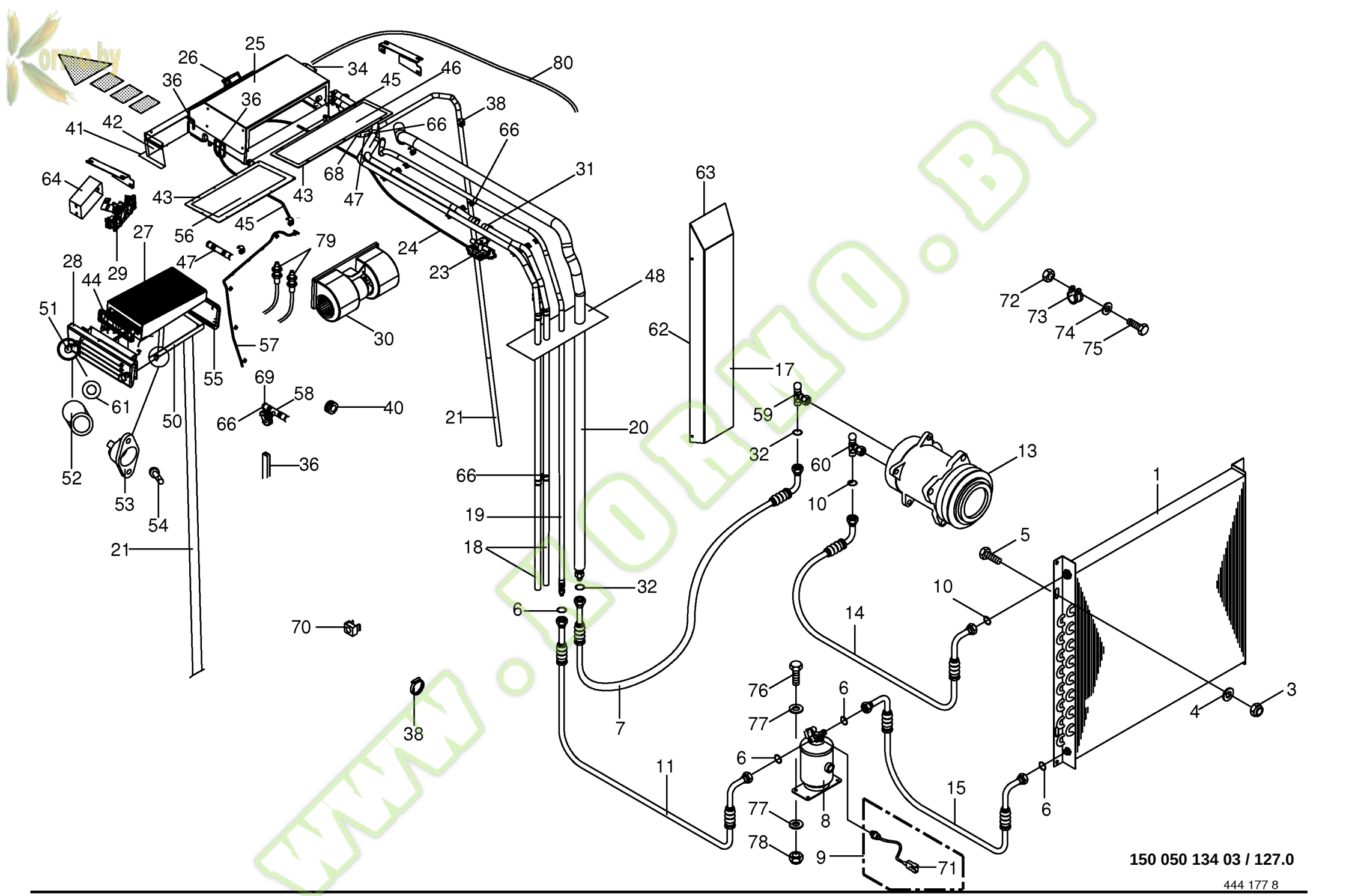
25
26
34
80
36
46
45
36
38
41
42
66
66
64
68
31
63
43
43
47
45
56
27
79
24
28
29
47
44
23
48
51
72
73
74
75
30
62
57
55
69
17
58
40
61
59
66
50
21
20
32
52
36
60
13
66
10
1
53
54
19
5
21
18
10
32
14
6
70
76
6
3
77
4
7
38
6
11
15
77
8
6
78
9
71
150 050 134 03 / 127.0
444 177 8

Kormo.by

Klimaanlage
Air conditioning
Climatisation

744526 - 748000

BIG x 650

150 050 134 03

444 177 8 **127.0**

Pos.	ID-Nr.	Benennung	Description	Description	Masch.-Nr-							Bemerkung/Remarks/Remarque
1	00 940 111 0	Kondensator für Klimaanlage	Condenser for air conditioner	Condenseur pour climatiseur		x						Ukd 202/4
3	00 908 758 0	Sicherungsmutter	Locknut	Écrou hex		x						M 10
4	00 910 414 0	Scheibe	Washer	Rondelle		x						10,5 X 21 X 2
5	00 900 636 0	6kt-Schraube	Hex head bolt	Boulon tête hex		x						M 10 X 25
6	00 937 622 0	O-Ring	O-ring	Joint torique		x						5/8"
7	00 940 257 0	Kältemittelschlauch	Tube	Chambre a air		x						Lg.= 4690
8	00 940 107 0	Trockner	Drier	Séchoir		x						
9	00 940 109 1	Druckschalter	Pressure switch	Interrupteur à pression		x						
10	00 937 623 0	O-Ring	O-ring	Joint torique		x						11,1 X 1,78
11	00 940 258 0	Kältemittelschlauch	Tube	Chambre a air		x						Lg.= 3555
13	00 940 112 0	Kompressor für Klimaanlage	Compressor for air conditioner	Compresseur pour climatiseur		x						
	00 220 693 0	Dichtung	Gasket	Joint		x						
14	27 000 380 0	Kältemittelschlauch	Tube	Chambre a air		x						Lg.= 5300
15	27 000 379 0	Kältemittelschlauch	Tube	Chambre a air		x						Lg.= 3500
17	00 220 651 0	Abdeckung	Cover	Couvercle		x						
18	00 220 425 0	Schlauch	Hose	Tuyau		x						Lg.= 3500
19	00 220 420 0	Schlauch	Hose	Tuyau		x						Nw 8
20	00 220 678 0	Schlauch	Hose	Tuyau		x						NW 12
21	00 220 430 0	Schlauch	Hose	Tuyau		x						Nw 12
23	27 000 842 0	Wasserventil	Water valve	Valvule d'eau		x						
24	00 220 418 0	Bowdenzug	Bowden cable	Câble de Bowden		x						
25	27 000 852 0	Verdampfer -kpl.	Evaporator -cpl.	Evaporateur -cpl.		x						
26	00 220 417 0	Thermostat	Thermostat	Thermostat		x						
27	00 220 424 0	Partikelfilter	Particle filter	Filtre à particules		x						
28	00 220 520 0	Deckel	Cover	Couvercle		x						
29	27 000 841 0	Bedieneinheit	Control unit	Unité de commande		x						
30	27 000 845 0	Gebläse	Fan	Ventilateur		x						
	27 000 846 0	Drehzahlregelmodul	Speed control module	Module de réglage de vitesse		x						
31	00 924 011 0	Rohrschelle mit Gummiprofil	Tube clip w. rubber	Bride		x						Rd. 25
32	00 937 624 0	O-Ring	O-ring	Joint torique		x						13,9 X 1,78
34	00 220 568 0	Expansions Blockventil	Expansion block valve	Valvule bloc d'expansion		x						
36	00 925 111 0	Kantenschutz -Id.-Nr.= 1m	Edge protection -Id.-no.= 1m	Bordure de protection -Id.-no. = 1m		x						
38	00 924 001 1	Schneckengewindeschelle	Tube clip	Bride		x						12 - 22
40	00 924 207 0	Kabelführungstülle	Cable bushing	Passe cable		x						
41	27 000 855 0	Dichtungsrahmen	Gasket frame	Cadre de joint		x						
42	00 220 570 0	Einblasstutzen	Air injection lug	Tubulure d'insuffler		x						
43	00 940 192 0	Selbstklebende Dichtstreifen - Id.-Nr.= 1m	Self-adhesive sealing strip - Id.-no.= 1m	Joint auto-adhésif -Id.-no.= 1m		x						20 X 5

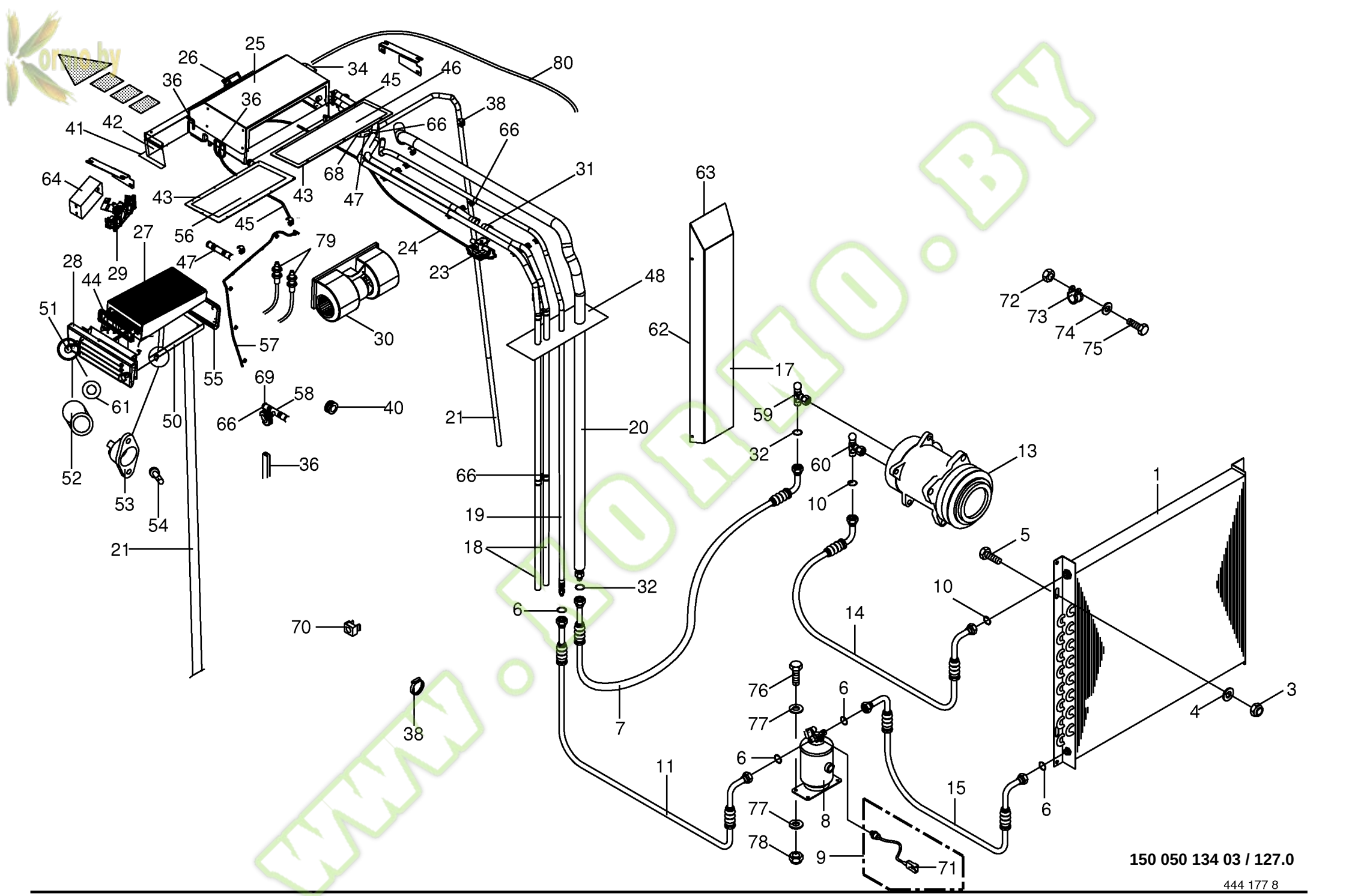
25
26
34
80
36
46
45
36
38
41
42
66
66
64
68
31
63
43
43
47
45
56
27
79
24
28
29
47
44
23
48
51
72
73
74
75
30
62
57
55
69
17
58
40
61
59
66
50
21
20
32
52
36
60
13
66
10
1
53
54
19
5
21
18
10
32
14
6
70
76
6
3
77
4
7
38
6
11
15
77
8
6
78
9
71
150 050 134 03 / 127.0
444 177 8

Kormo.by

Klimaanlage
Air conditioning
Climatisation

744526 - 748000

BIG x 650

150 050 134 03

444 177 8 **127.0**

Pos.	ID-Nr.	Benennung	Description	Description	Masch.-Nr-							Bemerkung/Remarks/Remarque
44	27 001 251 0	Dichtprofil	Sealing profile	Profil d'étanchéité		x						
45	00 220 675 0	Kondensatablaufschlauch	Condensate downspout-hose	Tuyau de bout pour purges		x						Lg.= 1000
46	00 220 426 0	Deckel	Cover	Couvercle		x						
47	00 220 653 0	Schlauchverbinder	Hose coupling	Jonction de tuyeau		x						
48	00 220 576 0	Staubschutz	Dust protection	Protecteur de poussière		x						
50	00 220 445 0	Einschub	Insertion	Tiroir		x						
51	00 220 586 0	Verschlusszapfen	Locking spigot	Maneton fermeture		x						
52	00 220 587 0	Distanzring	Spacer ring	Bague d'écartement		x						
53	00 220 588 0	Haltenocken	Cam-lock	Came de tenir		x						
54	00 220 589 0	Blindniet	Blind rivet	Rivet aveugle		x						
55	00 220 590 0	Dichtungsrahmen	Gasket frame	Cadre de joint		x						
56	00 220 450 0	Deckel	Cover	Couvercle		x						
57	00 220 677 0	Kondensatablaufschlauch	Condensate downspout-hose	Tuyau de bout pour purges		x						Lg.= 1000
58	00 220 676 0	Schlauchverbinder -T-Stück	Hose coupling -T-piece	Jonction de tuyeau -Té		x						
59	00 220 692 0	Ventil	Valve	Soupape		x						7/8"
60	00 220 691 0	Ventil	Valve	Soupape		x						3/4"
61	00 911 590 0	Sicherungsscheibe	Lock washer	Rondelle de protection		x						
62	00 220 446 0	Dichtprofil	Sealing profile	Profil d'étanchéité		x						
63	00 220 449 1	Dichtband	Gasket	Joint		x						30 X 30 X 5000
64	00 220 437 0	Rahmen für Radioausschnitt	Frame for radio cut-out	Cadre pour découpe de radio		x						
66	00 922 673 1	Kabelbinder	Cable band	Collier de serrage		x						Lg.= 100
	27 001 243 0	Kabelbinder	Cable band	Collier de serrage		x						Lg.= 293
68	00 220 654 0	Kabelmuffe	Cable socket	Culot de câble		x						16/24/30
69	00 220 433 0	Kabelmuffe	Cable socket	Culot de câble		x						12/21/A
71	00 305 059 0	Stecker -2-polig	Plug -2-pole	Connecteur -2-pôle		x						
72	00 908 207 1	6kt-Mutter	Hex nut	Écrou hex		x						M 5
73	00 924 061 0	Rohrschelle mit Gummiprofil	Tube clip w. rubber	Bride		x						Rd. 20
	00 924 062 0	Rohrschelle mit Gummiprofil	Tube clip w. rubber	Bride		x						Rd. 25
74	00 910 500 1	Scheibe	Washer	Rondelle		x						5,3 X 10 X 1
75	00 903 014 0	Zylinderschraube	Allen screw	Vis tête cylindrique		x						M 5 X 16
76	00 900 200 0	6kt-Schraube	Hex head bolt	Boulon tête hex		x						M 6 X 30
	00 900 608 0	6kt-Schraube	Hex head bolt	Boulon tête hex		x						M 6 X 20
77	00 910 411 1	Scheibe	Washer	Rondelle		x						6,4 X 12,5 X 1,6
78	00 908 704 1	Sicherungsmutter	Locknut	Écrou hex		x						M 6
79	27 000 854 0	Fühlersatz mit Stecker	Sensor set with plug	Set de capteur avec conncteur		x						
80	27 001 242 0	Kondensatablaufschlauch	Condensate downspout-hose	Tuyau de bout pour purges		x						

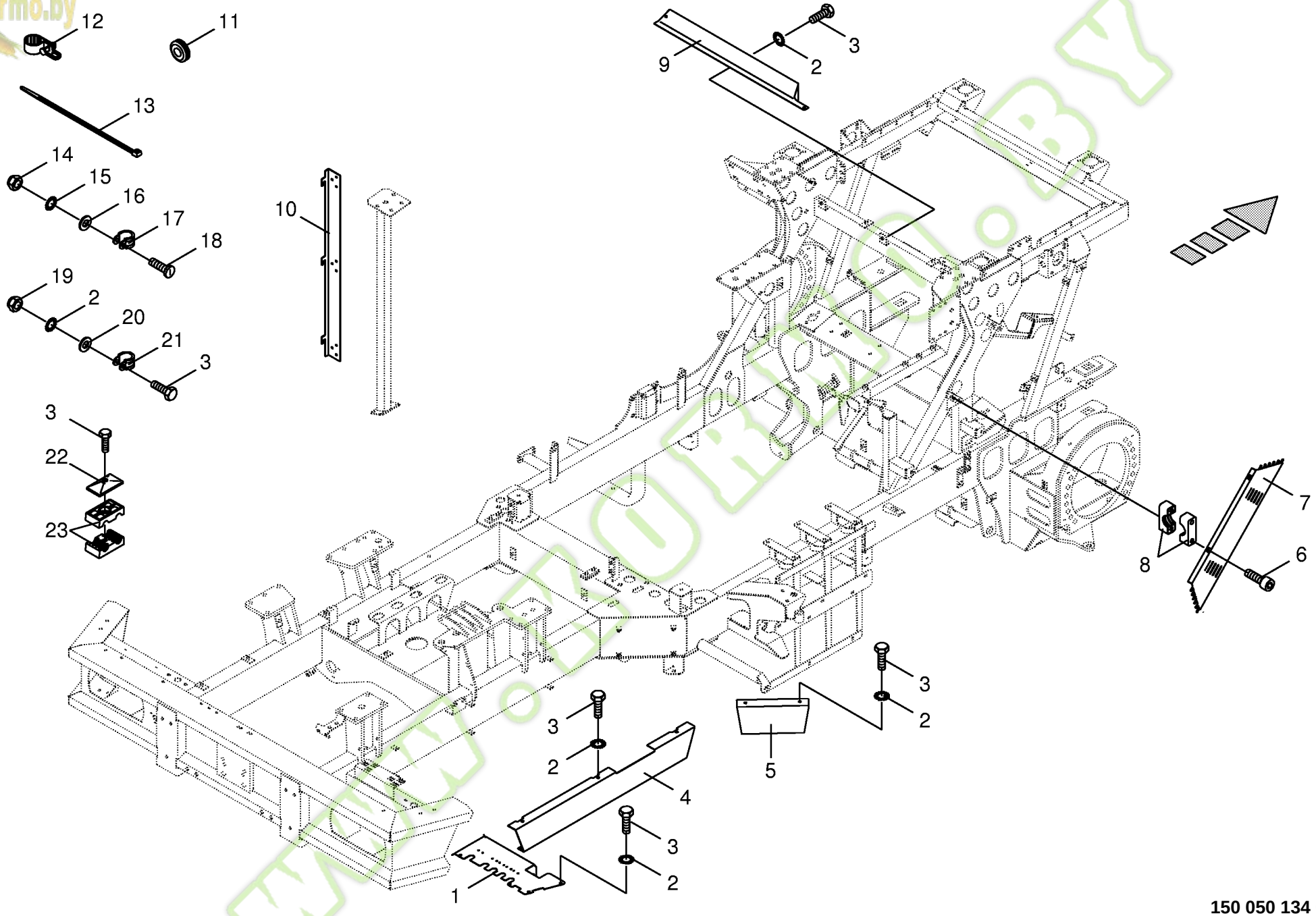

150 050 134 03 / 128.0

150 319 713 01

Kormo.by

Kabelbaumbefestigung
Wiring harness fastening
Attache de faisceau

744526 - 748000

150 050 134 03

150 319 713 1 **128.0**

Pos.	ID-Nr.	Benennung	Description	Description	Masch.-Nr-	BIG x 650						Bemerkung/Remarks/Remarque
1	00 215 497 2	Abdeckblech -rechts hinten	Cover plate -back right	Tôle de recouvrement - derrière à droite		x						
2	00 909 908 1	Sperrkantscheibe	Detent edged washer	Disque à bord d'arrêt		x						SKM 8
3	00 900 612 0	6kt-Schraube	Hex head bolt	Boulon tête hex		x						M 8 X 16
	00 900 614 0	6kt-Schraube	Hex head bolt	Boulon tête hex		x						M 8 X 20
	00 900 616 0	6kt-Schraube	Hex head bolt	Boulon tête hex		x						M 8 X 25
	00 900 201 0	6kt-Schraube	Hex head bolt	Boulon tête hex		x						M 8 X 35
	00 901 422 0	6kt-Schraube	Hex head bolt	Boulon tête hex		x						M 8 X 45
4	00 217 879 2	Kabelbaumblech -hinten	Wiring harness plate -back	Tôle de faisceau electrique - derrière		x						
5	00 217 881 2	Kabelbaumblech	Wiring harness plate	Tôle de faisceau electrique		x						
6	00 903 045 1	Zylinderschraube	Allen screw	Vis tête cylindrique		x						M 6 X 20
7	00 217 885 0	Kabelbaumblech -vorne	Wiring harness plate -front	Tôle de faisceau electrique - devant		x						Lg.= 800
8	00 925 107 1	Rohrschelle -2 Hälften	Tube clamp -2 halves	Bride -2 moitiés		x						Bo.= 12
9	00 360 098 1	Zwischenblech	Intermediate housing	Boîtier intermédiaire		x						
10	20 021 482 0	Kabelhalter	Cable support	Support de câble		x						
11	00 924 234 0	Führungstülle	Guidance sleeve	Bec de guidage		x						Rd. 18,5/25
12	00 924 068 0	Schraublose Wellrohr-Schelle	Screwless corrugatend tube	Tube en tôle ondulée - collier de serrage sans visses		x						Rd. 9,5
	00 924 069 0	Schraublose Wellrohr-Schelle	Screwless corrugatend tube	Tube en tôle ondulée - collier de serrage sans visses		x						Rd. 12,7
	00 924 070 0	Schraublose Wellrohr-Schelle	Screwless corrugatend tube	Tube en tôle ondulée - collier de serrage sans visses		x						Rd. 15,8
	00 924 071 0	Schraublose Wellrohr-Schelle	Screwless corrugatend tube	Tube en tôle ondulée - collier de serrage sans visses		x						Rd. 22,1
13	00 922 671 1	Kabelbinder	Cable band	Collier de serrage		x						Lg.= 300
	00 922 672 2	Kabelbinder	Cable band	Collier de serrage		x						Lg.= 450
	00 922 673 1	Kabelbinder	Cable band	Collier de serrage		x						Lg.= 100
14	00 908 207 1	6kt-Mutter	Hex nut	Écrou hex		x						M 5
15	00 910 031 0	Federring	Spring washer	Rondelle elastique		x						B 5
16	00 910 500 1	Scheibe	Washer	Rondelle		x						5,3 X 10 X 1
17	00 924 010 0	Rohrschelle mit Gummiprofil	Tube clip w. rubber	Bride		x						Rd. 12
18	00 903 747 1	Zylinderschraube	Allen screw	Vis tête cylindrique		x						M 5 X 20
19	00 908 706 0	Sicherungsmutter	Locknut	Écrou hex		x						M 8
20	00 910 413 0	Scheibe	Washer	Rondelle		x						8,4 X 17 X 1,6
21	00 924 062 0	Rohrschelle mit Gummiprofil	Tube clip w. rubber	Bride		x						Rd. 25
	00 924 061 0	Rohrschelle mit Gummiprofil	Tube clip w. rubber	Bride		x						Rd. 20

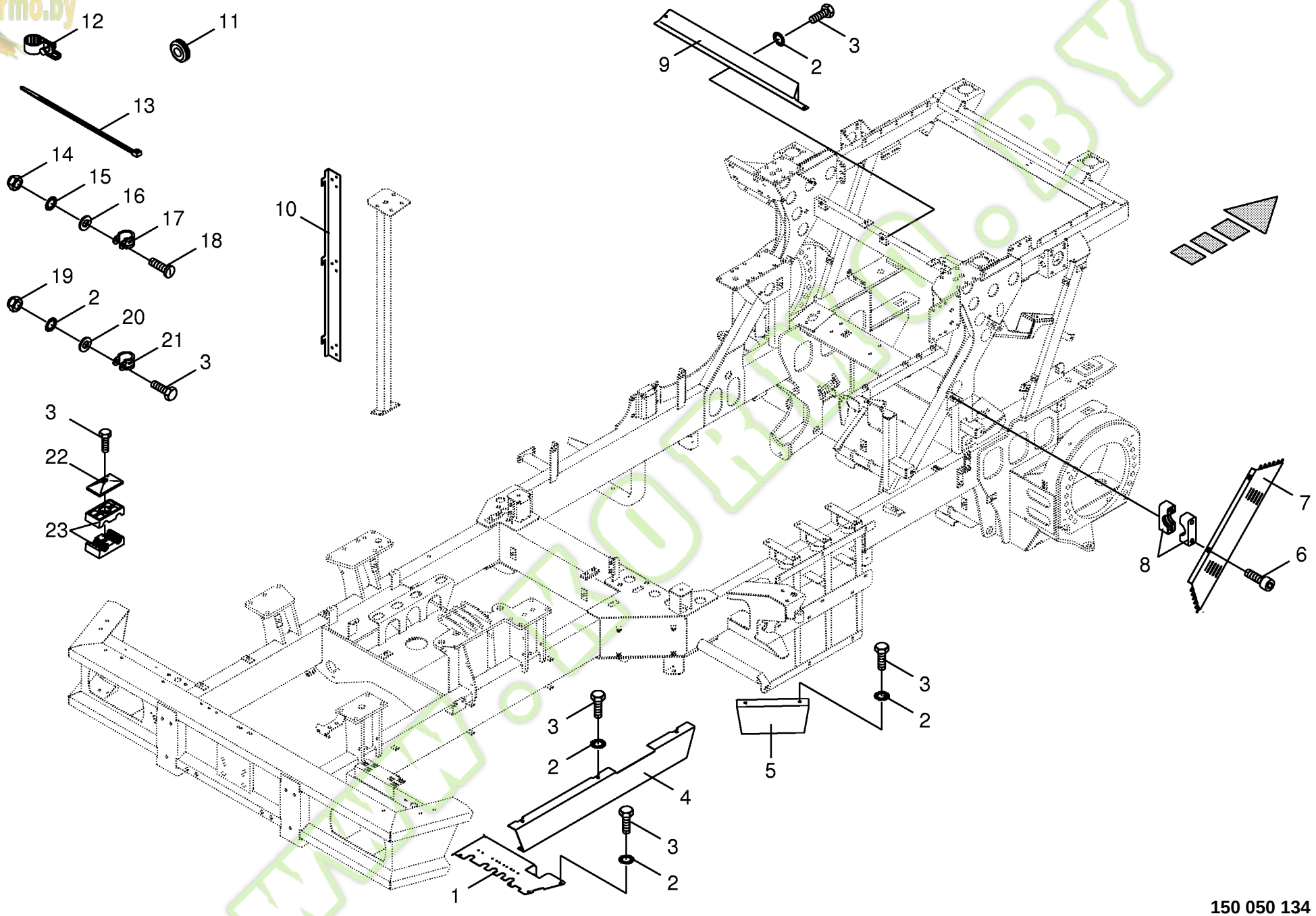

150 050 134 03 / 128.0

150 319 713 01

Kormo.by

Kabelbaumbefestigung
Wiring harness fastening
Attache de faisceau

744526 - 748000

BIG x 650

150 050 134 03

150 319 713 1 **128.0**

Pos.	ID-Nr.	Benennung	Description	Description	Masch.-Nr-							Bemerkung/Remarks/Remarque
22	00 925 134 0	Deckplatte	Cover plate	Plaque de recouvrement		x						
23	00 925 108 0	Rohrschelle -2 Hälften	Tube clamp -2 halves	Bride -2 moitiés		x						Bo.= 15/15

www.KORMO.BY

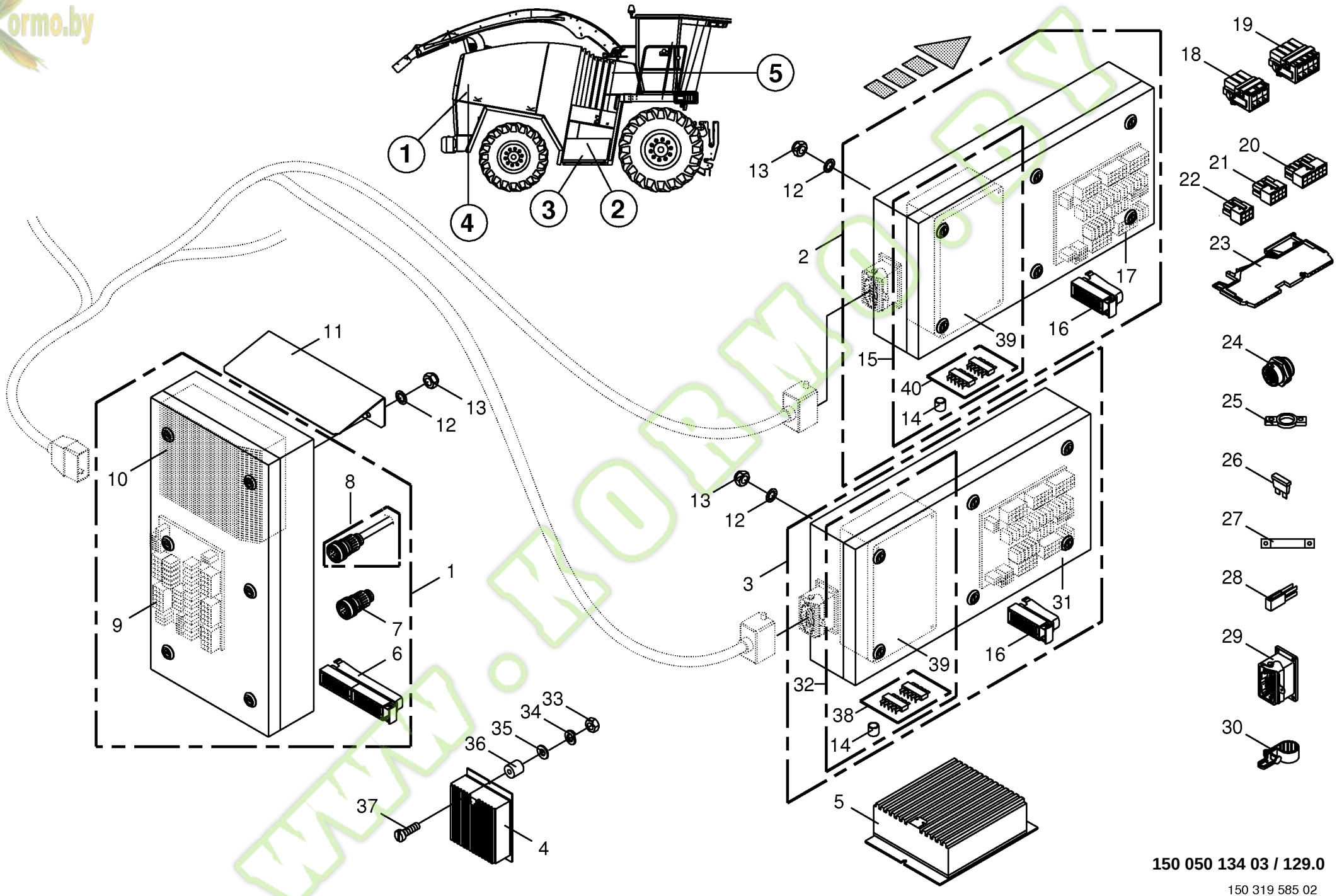

150 050 134 03 / 129.0

150 319 585 02

Kormo.by

Unterverteiler (UV1,UV2,UV3)
Secondary distributor (SD1,SD2,SD3)
Distrib. secondaire (DS1,DS2,DS3)

744526 - 748000

BIG x 650

150 050 134 03

150 319 585 2 **129.0**

Pos.	ID-Nr.	Benennung	Description	Description	Masch.-Nr-							Bemerkung/Remarks/Remarque
1	00 303 157 4	Unterverteiler 1	Distribution device 1	Distributeur 1		x						
	20 080 673 0	Gehäuse	Housing	Carter		x						
	00 303 578 0	Gehäusedeckel	Housing cover	Couvercle de carter		x						
2	00 303 158 5	Unterverteiler 2	Distribution device 2	Distributeur 3		x						
	20 080 674 0	Gehäuse	Housing	Carter		x						
	00 303 578 0	Gehäusedeckel	Housing cover	Couvercle de carter		x						
3	20 080 321 0	Unterverteiler 3	Distribution device 3	Distributeur 3		x						
	20 080 674 0	Gehäuse	Housing	Carter		x						
	00 303 578 0	Gehäusedeckel	Housing cover	Couvercle de carter		x						
4	00 303 460 0	Dios Ausgangsmodul	Dios exit-module	Dios module de sortie		x						
5	20 080 309 0	Autopilot -inkl. Software	Automatic pilot -incl. software	Pilotage automatique -incl. software		x						
6	00 302 645 0	Stecker -56-polig	Plug -56-pole	Connecteur -56-pôle		x						
7	00 302 646 0	Stecker -14-polig	Plug -14-pole	Connecteur -14-pôle		x						
8	00 303 842 2	Stecker -Smartdrive	Plug -Smartdrive	Connecteur -Smartdrive		x						
9	00 302 848 2	Platine -inkl. Software	Circuit board -incl. software	Boite de distribution -incl. software		x						
	00 302 730 2	Platine	Circuit board	Boite de distribution		x						
	00 304 100 1	Software	Software	Software		x						
10	00 302 846 3	Fahrsteuerung	Travel control	Commande de translation		x						
11	00 216 889 0	Abdeckblech	Cover plate	Tôle de recouvrement		x						
12	00 909 908 1	Sperrkantscheibe	Detent edged washer	Disque à bord d'arrêt		x						SKM 8
13	00 908 706 0	Sicherungsmutter	Locknut	Écrou hex		x						M 8
14	00 303 401 0	Batterie	Battery	Batterie		x						3V 11,6 X 10,8
15	00 302 860 9	Jobrechner mit Pogrammbaustein	Job computer	Calculateur des travaux		x						
16	00 302 362 0	Stecker -42-polig	Plug -42-pole	Connecteur -42-pôle		x						
17	00 302 849 1	Platine -inkl. Software	Circuit board -incl. software	Boite de distribution -incl. software		x						
	00 302 730 2	Platine	Circuit board	Boite de distribution		x						
	00 304 110 0	Software	Software	Software		x						
18	00 302 800 0	Stecker -6-polig	Plug -6-pole	Connecteur -6-pôle		x						
19	00 302 801 0	Stecker -8-polig	Plug -8-pole	Connecteur -8-pôle		x						
20	00 302 799 0	Stecker -12-polig	Plug -12-pole	Connecteur -12-pôle		x						
21	00 302 798 0	Stecker -8-polig	Plug -8-pole	Connecteur -8-pôle		x						
22	00 302 797 0	Stecker -6-polig	Plug -6-pole	Connecteur -6-pôle		x						
23	00 303 372 0	4-Leiter-Durchgangklemmen	Four conductor terminals	Bornes à quatre fils		x						
24	00 302 430 1	Steckdose -31-polig	Socket -31-pole	Prise de courant -31-pôle		x						
25	00 303 593 0	Knickschutztülle	Bend protection grommet	Bec de prot. courb.		x						
26	00 302 074 0	Flachstecksicherung	Flat fuse	Fusible plat		x						7,5 A
	00 302 194 0	Flachstecksicherung	Flat fuse	Fusible plat		x						10 A

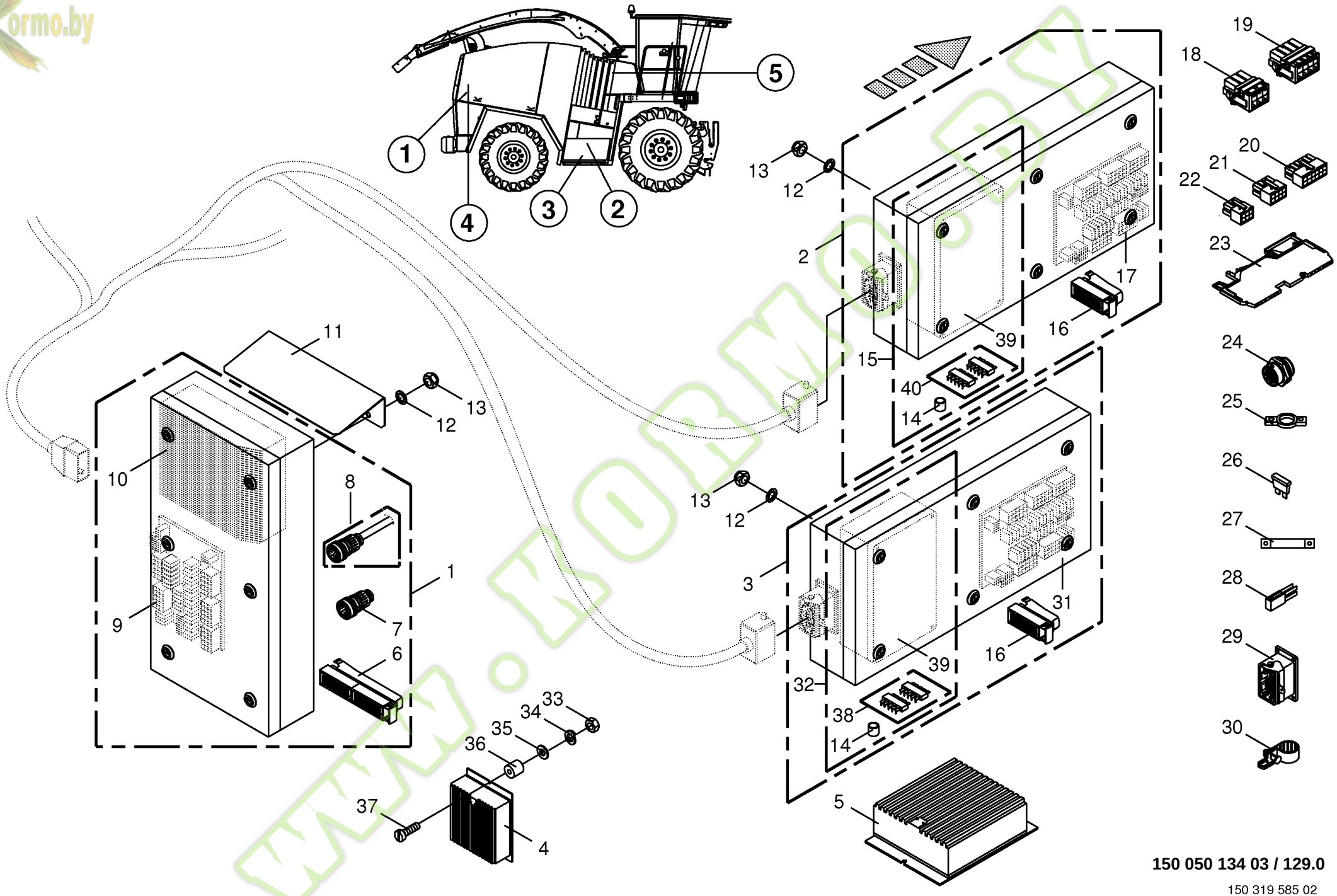

150 050 134 03 / 129.0

150 319 585 02

Kormo.by

Unterverteiler (UV1,UV2,UV3) Secondary distributor (SD1,SD2,SD3) Distrib. secondaire (DS1,DS2,DS3)					744526 - 748000	BIG x 650						150 050 134 03 150 319 585 2 129.0
Pos.	ID-Nr.	Benennung	Description	Description	Masch.-Nr-							Bemerkung/Remarks/Remarque
	00 302 076 0	Flachstecksicherung	Flat fuse	Fusible plat		x						15 A
27	00 303 423 0	Erdungsstreifen	Grounding streak	Strie du fondre		x						Lg.= 75
28	00 303 953 0	Steckbrücke	Jumper	Pont enfichable		x						24A
29	00 303 099 0	Anbaugehäuse -kpl.	Attaching housing -cpl.	Carter de montage -cpl.		x						
30	00 924 068 0	Schraublose Wellrohr-Schelle	Screwless corrugatend tube	Tube en tôle ondulée - collier de serrage sans visses		x						Rd. 9,5
	00 924 069 0	Schraublose Wellrohr-Schelle	Screwless corrugatend tube	Tube en tôle ondulée - collier de serrage sans visses		x						Rd. 12,7
	00 924 070 0	Schraublose Wellrohr-Schelle	Screwless corrugatend tube	Tube en tôle ondulée - collier de serrage sans visses		x						Rd. 15,8
	00 924 071 0	Schraublose Wellrohr-Schelle	Screwless corrugatend tube	Tube en tôle ondulée - collier de serrage sans visses		x						Rd. 22,1
31	20 080 325 0	Platine -inkl. Software	Circuit board -incl. software	Boite de distribution -incl. software		x						
	00 302 730 2	Platine	Circuit board	Boite de distribution		x						
	20 080 324 0	Software	Software	Software		x						
32	20 080 326 1	Jobrechner mit Pogrammbaustein	Job computer	Calculateur des travaux		x						
33	00 908 006 1	6kt-Mutter	Hex nut	Écrou hex		x						M 4
34	00 910 001 0	Federring	Spring washer	Rondelle elastique		x						B 4
35	00 910 325 0	Scheibe	Washer	Rondelle		x						4,3 X 9 X 0,8
36	00 924 202 0	Gummipuffer	Rubber pad	Tampon en caoutchouc		x						Rd. 15 X 15
37	00 903 422 0	Zylinderschraube	Allen screw	Vis tête cylindrique		x						M 4 X 8
38	00 303 820 9	Flash mit Software	Flash with software	Flash avec software		x						KMC 3
39	00 303 400 2	Jobrechner	Job computer	Calculateur des travaux		x						
40	00 303 810 8	Flash mit Software	Flash with software	Flash avec software		x						KMC 2

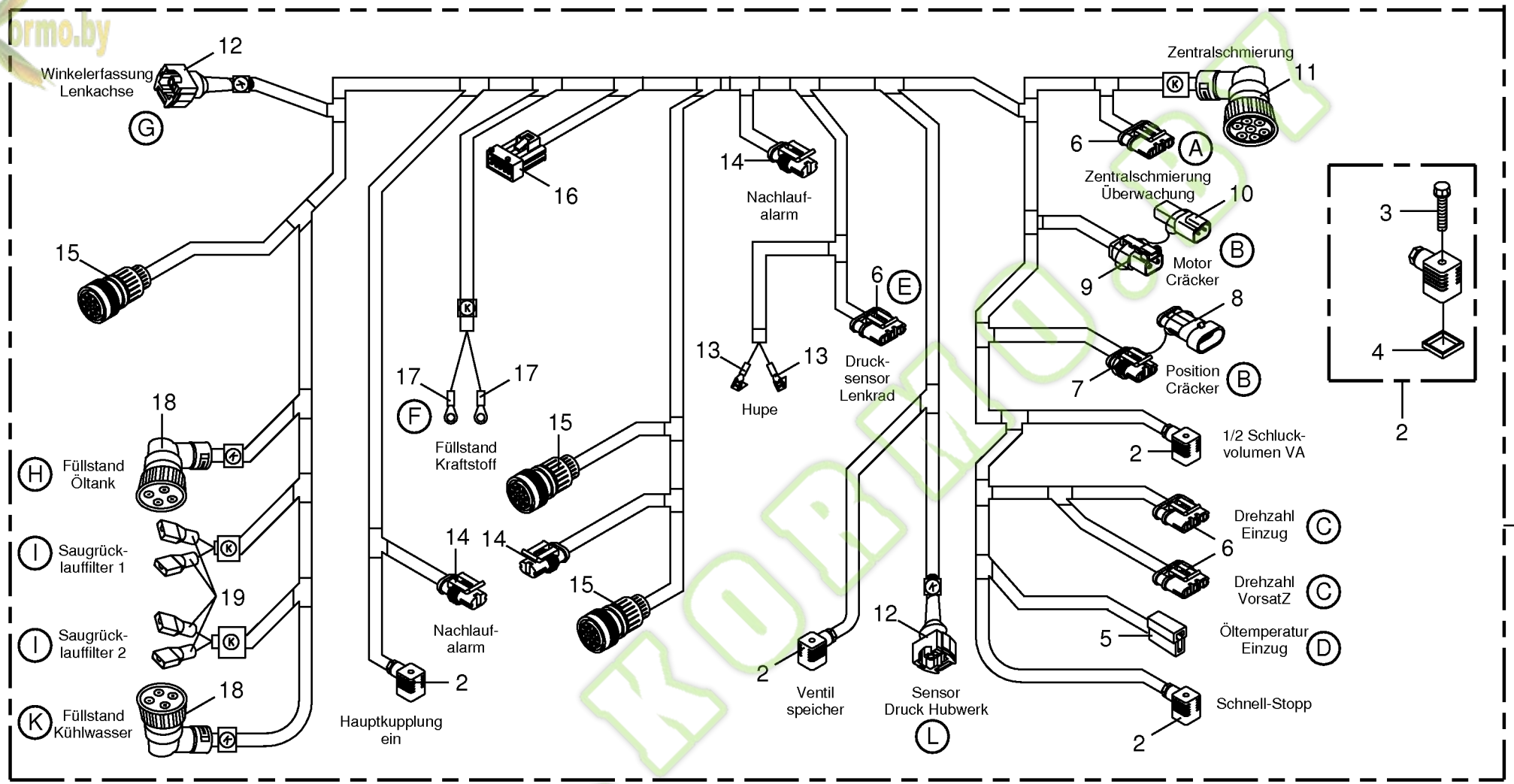

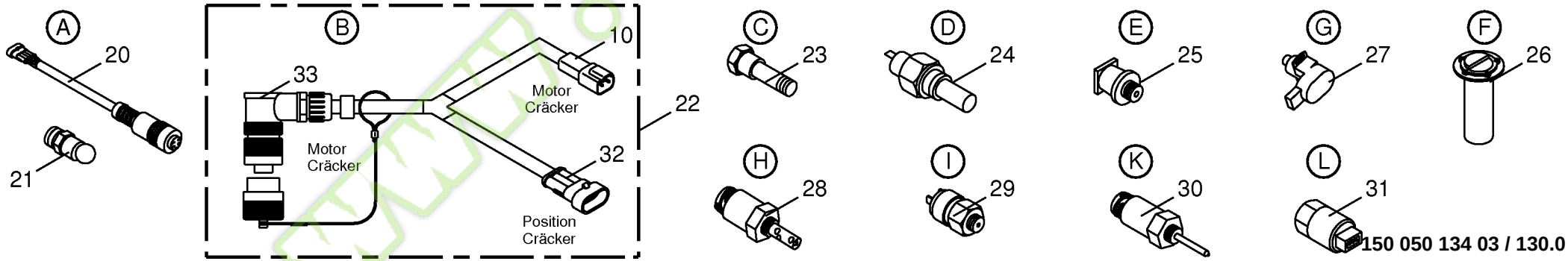

150 050 134 03 / 130.0

Kormo.by

Kabelbaum Verbin.UV1,UV2,UV3,Hydr.-Block Wir.loom conn. SD1,SD2,SD3,hydr. block Faisc.électr. DS1, DS2, DS3, bloc hydr.					744526 - 748000	BIG x 650						150 050 134 03 444 364 10 130.0
Pos.	ID-Nr.	Benennung	Description	Description	Masch.-Nr-							Bemerkung/Remarks/Remarque
1	20 080 319 0	Kabelbaum	Wiring harness	Faisceau electrique		x						
2	00 302 359 0	Ventilstecker -schwarz	Valve plug -black	Valve connecteur a dix fiches -noir		x						
	00 302 357 0	Ventilstecker mit LED/ Varistor -transparent	Plug, LED/Varistor - transparent	Connecteur a dix fiches, LED - transparent		x						
3	00 302 182 0	Rändelschraube	Screw with straight-line curls	Vis à tête striee		x						M 3 X 35
4	00 301 186 0	Profildichtung	Gasket	Joint profile		x						
5	00 305 060 0	Stecker -2-polig	Plug -2-pole	Connecteur -2-pôle		x						
6	00 302 353 0	Stecker -4-polig	Plug -4-pole	Connecteur -4-pôle		x						
7	00 302 352 0	Stecker -3-polig	Plug -3-pole	Connecteur -3-pôle		x						
8	00 303 379 0	Blindstiftgehäuse -3-polig	Blind-pin casing -3-pole	Caisse de goupille aveugle -3-pôle		x						
9	00 303 316 0	Stecker -2-polig	Plug -2-pole	Connecteur -2-pôle		x						
10	00 303 315 0	Steckdose -2-polig	Socket -2-pole	Prise de courant -2-pôle		x						
11	00 924 689 0	Steckverteiler	Plug-in disributor	Distribut. connecteurs enfich.		x						
11	00 303 426 0	AMP-Rundstecker -7-polig	AMP-circular plug -7-pole	AMP prise circulaire -7-pôle		x						
12	00 303 115 1	Jetstecker -3-polig	Jet-plug -3-pole	Jet-fiche -3-pôle		x						
14	00 302 351 0	Stecker -2-polig	Plug -2-pole	Connecteur -2-pôle		x						
15	00 302 431 0	Stecker -31-polig	Plug -31-pole	Connecteur -31-pôle		x						
16	00 303 084 0	Stecker -10-polig	Plug -10-pole	Connecteur -10-pôle		x						
17	00 303 754 0	Kabelschuh -rot	Cable terminal -red	Cosse de câble -rouge		x						D= 4
	00 301 827 0	Kabelschuh -rot	Cable terminal -red	Cosse de câble -rouge		x						D= 5
18	00 303 116 0	AMP-Rundstecker -4-polig	AMP-circular plug -4-pole	AMP prise circulaire -4-pôle		x						
19	00 302 688 0	Flachsteckhülse -rot	Flat sleeve -red	Douille plate -rouge		x						6,3 X 0,8
20	00 303 227 1	Adapterkabel -4-polig	Adapter wire -4-pole	Câble d'adapteur -4-pôle		x						
21	00 303 564 0	Zyklenschalter	Cycles-switch	Interrupteur du cycler		x						
22	20 080 497 0	Adapterkabel -Cräckermotor	Adapter wire -cracker motor	Câble d'adapteur -cracker moteur		x						
23	00 919 938 0	Drehzahlsensor	Speed sensor	Capteur tachymétrique		x						
24	00 303 450 0	Temperaturschalter	Temperature switch	Interrupteur thermostatique		x						95° C
25	00 302 647 0	Drucksensor	Pressure sensor	Senseur de pression		x						0-250 Bar
26	00 228 007 1	Tauchrohrgeber	Sender plunging tube	Actionneur de tube plongeur		x						
27	00 303 164 0	Sensor	Sensor	Capteur		x						72°
28	00 302 510 0	Niveau-Schalter	Levelling switch	Interrupteur de niveau		x						
29	00 229 710 0	Druckschalter	Pressure switch	Interrupteur à pression		x						2 Bar
30	00 302 024 0	Niveau-Schalter	Levelling switch	Interrupteur de niveau		x						
31	00 302 530 0	Drucksensor	Pressure sensor	Senseur de pression		x						
32	00 302 355 0	Kupplungsdose -3-polig	Coupling socket -3-pole	Connecteur -3-pôle		x						
33	20 080 498 0	Kupplungsdose -7-polig	Coupling socket -7-pole	Connecteur -7-pôle		x						

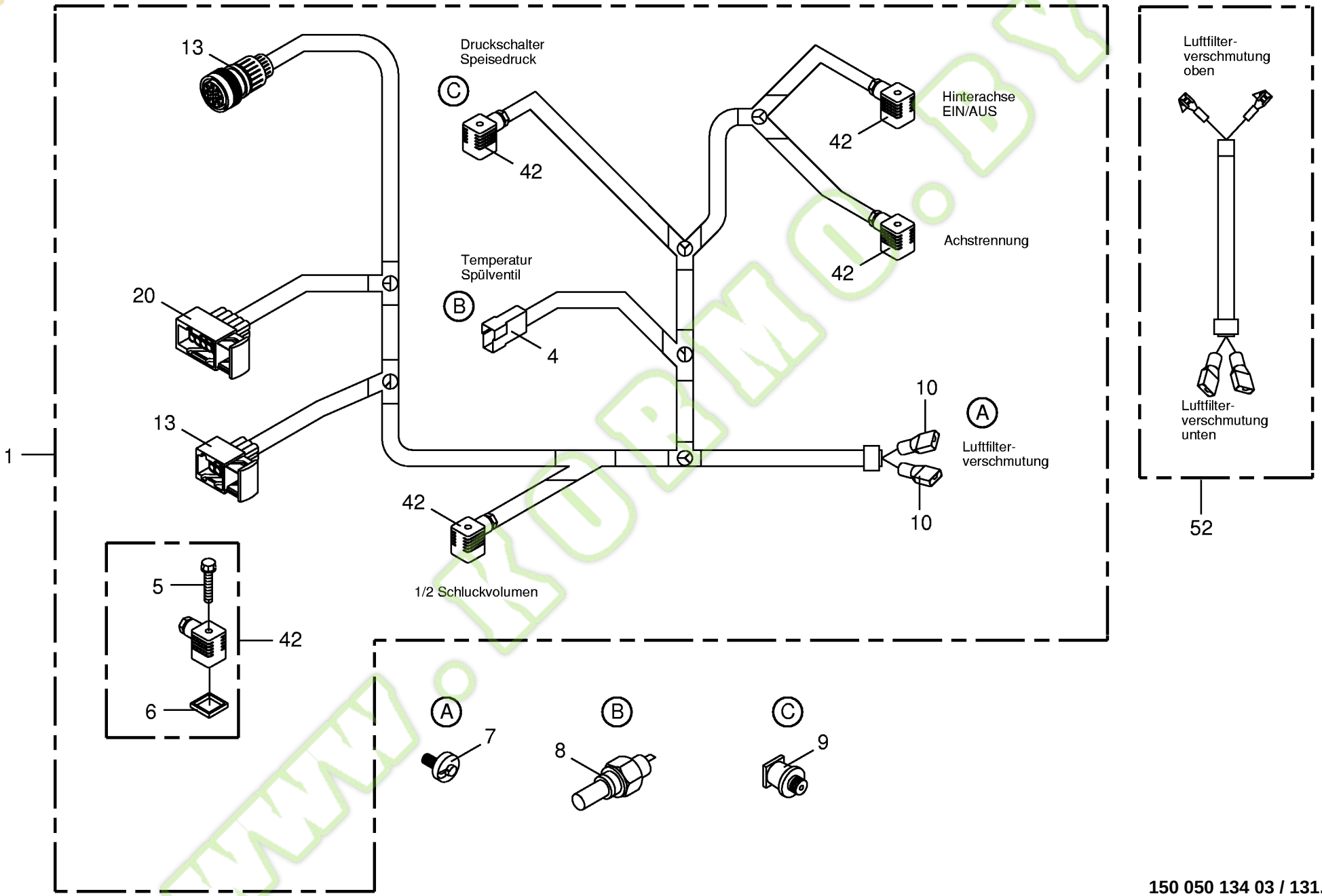

150 050 134 03 / 131.0

Kormo.by

Kabelbaum UV1,Sensoren,Aktoren Wiring loom SD1,sensors,senders Faisc.électr. DS1,capteurs,actionneurs					744526 - 748000	BIG x 650						150 050 134 03 444 686 2 131.0
Pos.	ID-Nr.	Benennung	Description	Description	Masch.-Nr-							Bemerkung/Remarks/Remarque
1	00 303 153 6	Kabelbaum -Sensoren / Aktoren	Wiring harness -sensors / actuators	Faisceau electrique -capteurs / acteurs		x						UV 1
4	00 305 060 0	Stecker -2-polig	Plug -2-pole	Connecteur -2-pôle		x						
5	00 302 182 0	Rändelschraube	Screw with straight-line curls	Vis à tête striee		x						M 3 X 35
6	00 301 186 0	Profildichtung	Gasket	Joint profile		x						
7	00 221 071 0	Wartungsschalter	Grooming switch	Interrupteur du pansage		x						
8	00 303 450 0	Temperaturschalter	Temperature switch	Interrupteur thermostatique		x						95° C
9	00 302 189 1	Druckschalter	Pressure switch	Interrupteur à pression		x						G 1/4"
10	00 302 688 0	Flachsteckhülse -rot	Flat sleeve -red	Douille plate -rouge		x						6,3 X 0,8
13	00 302 431 0	Stecker -31-polig	Plug -31-pole	Connecteur -31-pôle		x						
20	00 303 073 0	Buchsengehäuse -10-polig	Bushing housing -10-pole	Logement de douille -10-pôle		x						
21	00 303 082 0	Buchsengehäuse -6-polig	Bushing housing -6-pole	Logement de douille -6-pôle		x						
42	00 303 412 0	Ventilstecker -schwarz , niedrige Bauform	Valve plug -black , low mounting form	Valve connecteur a dix fiches -noir , modèle bas		x						
52	00 303 427 1	Kabelbaum -Luftfilter 2	Wiring harness -air filter 2	Faisceau electrique -filtre à air 2		x						

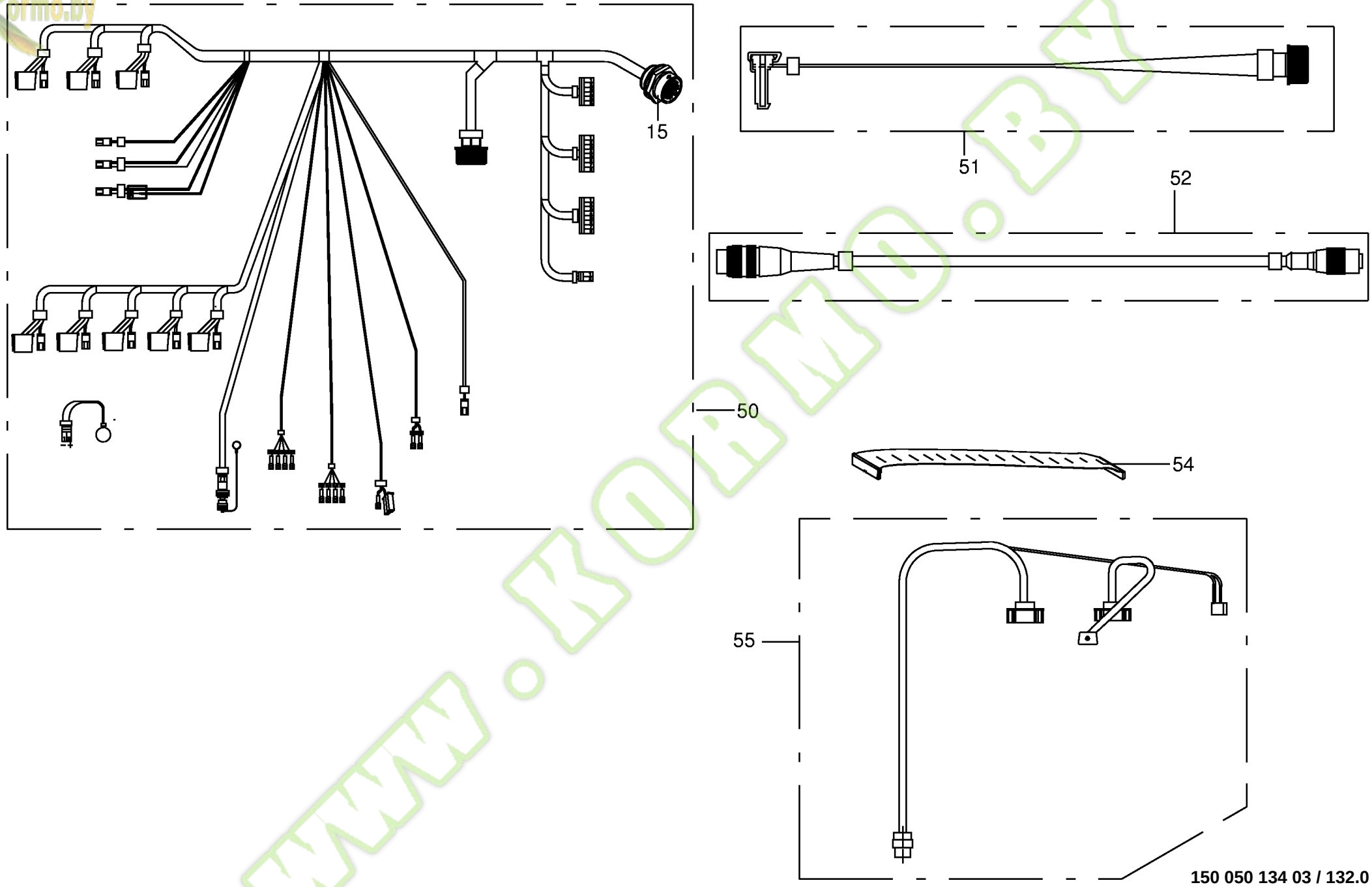

150 050 134 03 / 132.0

www.kormo.by

Kormo.by

Kabelbaum - Bedienkonsole
Wiring harness - control box
Faisceau électrique - boîtier de commande

744526 - 748000

BIG x 650

150 050 134 03

444 173 4 **132.0**

Pos.	ID-Nr.	Benennung	Description	Description	Masch.-Nr-							Bemerkung/Remarks/Remarque
15	00 302 430 1	Steckdose -31-polig	Socket -31-pole	Prise de courant -31-pôle		x						
50	00 302 708 8	Kabelbaum -Konsole	Wiring harness -panel	Faisceau electrique -console		x						
51	00 302 978 5	Kabelbaum -Display	Wiring harness -display	Faisceau electrique -affichage		x						
52	00 302 979 3	Kabelbaum -Display	Wiring harness -display	Faisceau electrique -affichage		x						
54	00 302 716 0	Flachband Kabel f.Tastenmodul	Cable	Cable		x						
55	00 302 874 3	Kabelbaum -Display	Wiring harness -display	Faisceau electrique -affichage		x						

www.KORMO.BY

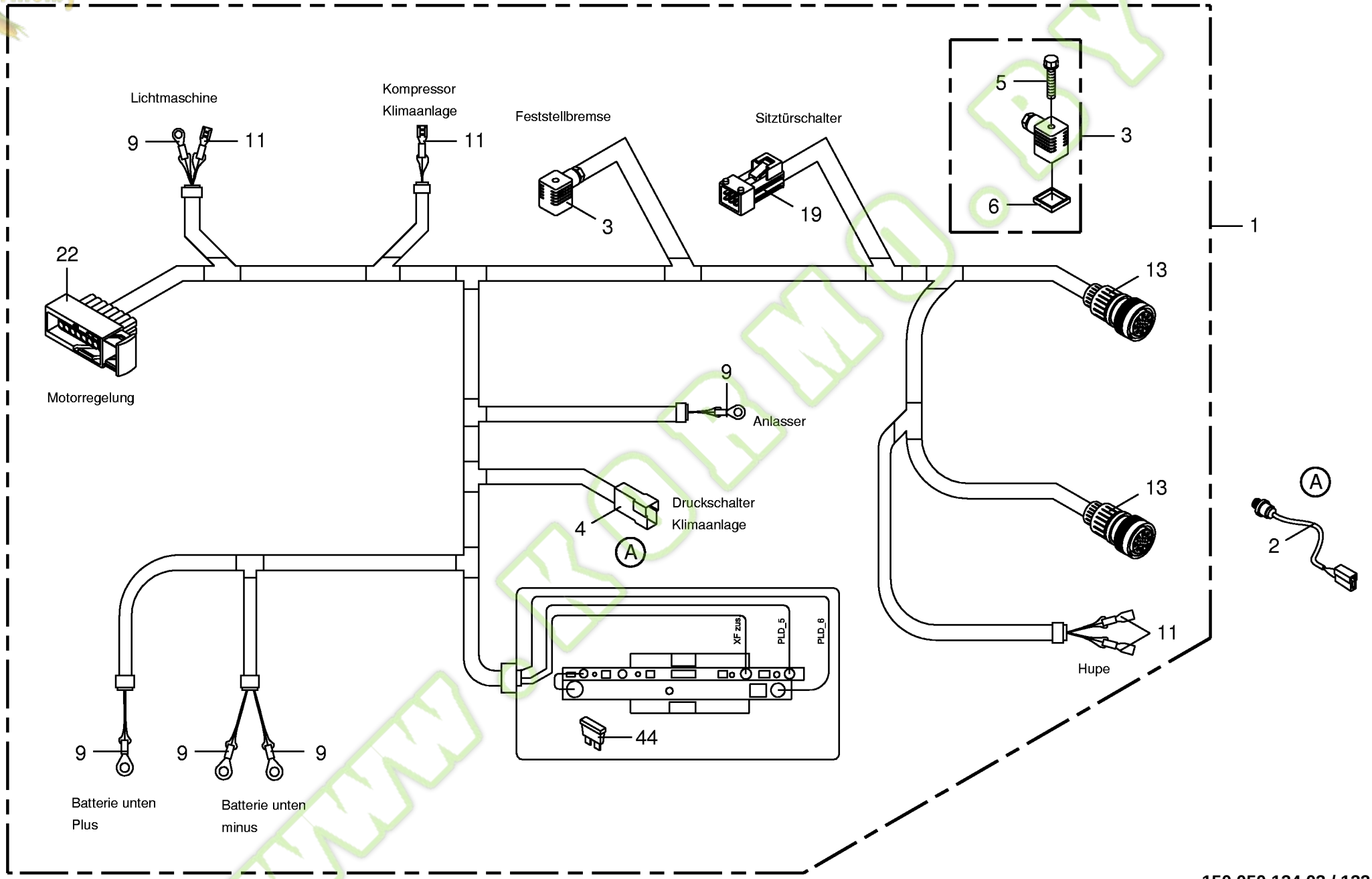

150 050 134 03 / 133.0

Kormo.by

Kabelbaum - Kabine
Wiring loom - cab
Faisceau electrique - cabine

744526 - 748000

BIG x 650

150 050 134 03

444 375 5 **133.0**

Pos.	ID-Nr.	Benennung	Description	Description	Masch.-Nr-							Bemerkung/Remarks/Remarque
1	00 303 522 6	Kabelbaum	Wiring harness	Faisceau electrique		x						
2	00 940 109 1	Druckschalter	Pressure switch	Interrupteur à pression		x						
3	00 302 359 0	Ventilstecker -schwarz	Valve plug -black	Valve connecteur a dix fiches -noir		x						
4	00 305 060 0	Stecker -2-polig	Plug -2-pole	Connecteur -2-pôle		x						
5	00 302 182 0	Rändelschraube	Screw with straight-line curls	Vis à tête striee		x						M 3 X 35
6	00 301 186 0	Profildichtung	Gasket	Joint profile		x						
9	00 301 827 0	Kabelschuh -rot	Cable terminal -red	Cosse de câble -rouge		x						D= 5
	00 944 082 0	Kabelschuh -gelb	Cable terminal -yellow	Cosse de câble -jaune		x						D= 8
	00 303 130 0	Kabelschuh -blau	Cable terminal -blue	Cosse de câble -bleu		x						D= 8
	00 303 756 0	Kabelschuh -gelb	Cable terminal -yellow	Cosse de câble -jaune		x						D=10
11	00 302 688 0	Flachsteckhülse -rot	Flat sleeve -red	Douille plate -rouge		x						6,3 X 0,8
13	00 302 431 0	Stecker -31-polig	Plug -31-pole	Connecteur -31-pôle		x						
19	00 303 085 0	Stecker -6-polig	Plug -6-pole	Connecteur -6-pôle		x						
22	00 303 083 0	Buchsengehäuse -16-polig	Bushing housing -16-pole	Logement de douille -16-pôle		x						
44	00 302 196 0	Flachstecksicherung	Flat fuse	Fusible plat		x						30 A

www.KORMO.BY

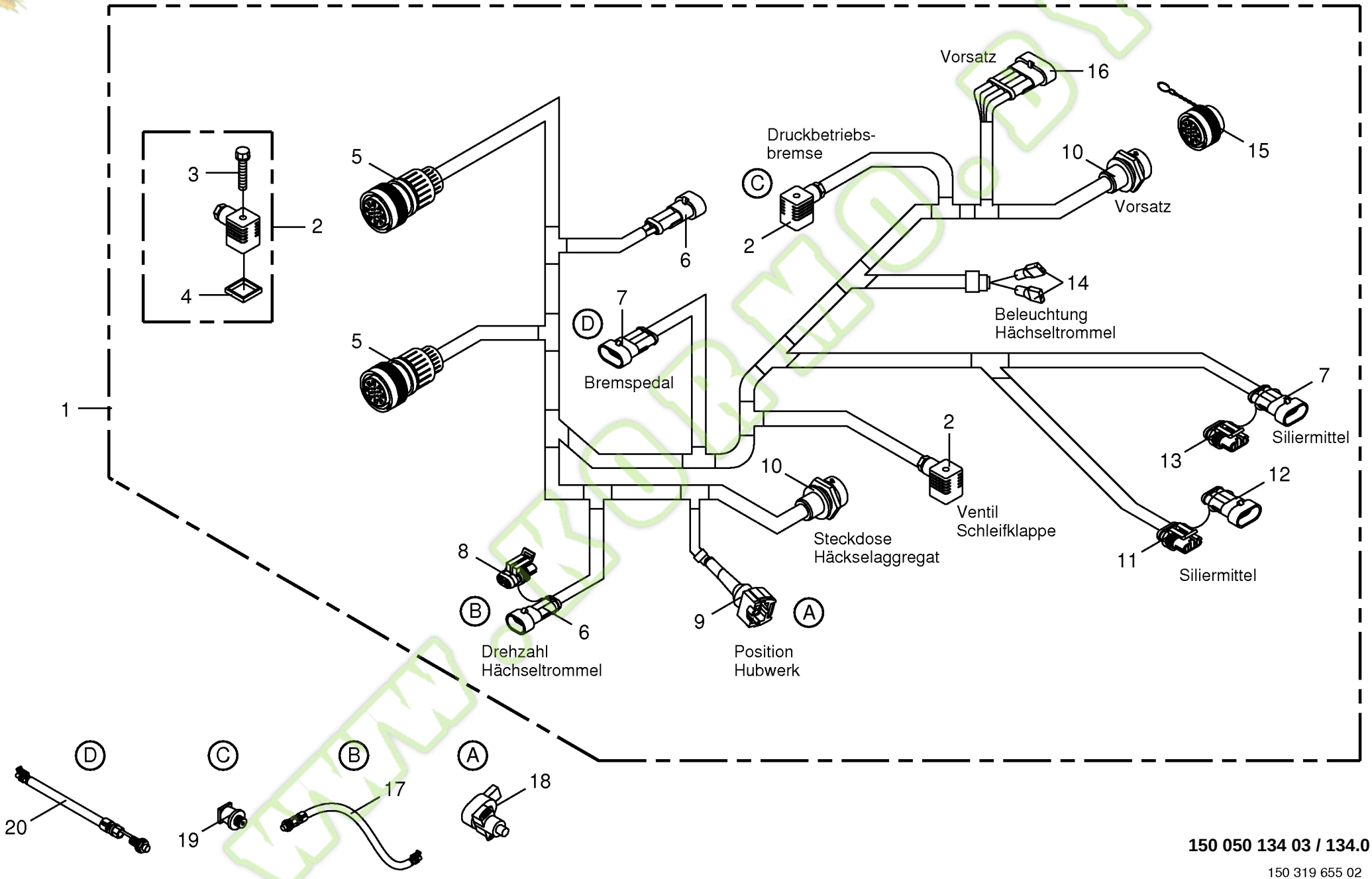

150 050 134 03 / 134.0

150 319 655 02

Kormo.by

Kabelbaum Verb.Häckseltrommel UV2,UV3
Wiring loom conn. chopping drum SD2,SD3
Faisc.électr. tambour hacheur DS2,DS3

744526 - 748000

BIG X 650

150 050 134 03

150 319 655 2 **134.0**

Pos.	ID-Nr.	Benennung	Description	Description	Masch.-Nr-							Bemerkung/Remarks/Remarque
1	20 080 303 0	Kabelbaum	Wiring harness	Faisceau electrique		x						
2	00 302 359 0	Ventilstecker -schwarz	Valve plug -black	Valve connecteur a dix fiches -noir		x						
3	00 302 182 0	Rändelschraube	Screw with straight-line curls	Vis à tête striee		x						M 3 X 35
4	00 301 186 0	Profildichtung	Gasket	Joint profile		x						
5	00 302 431 0	Stecker -31-polig	Plug -31-pole	Connecteur -31-pôle		x						
6	00 302 356 0	Kupplungsdose -2-polig	Coupling socket -2-pole	Connecteur -2-pôle		x						
7	00 302 355 0	Kupplungsdose -3-polig	Coupling socket -3-pole	Connecteur -3-pôle		x						
8	00 302 983 0	Blindbuchsengehäuse -2-polig	Blind bushing casing -2-pole	Aveugle de douille caisse -2- pôle		x						
9	00 303 115 1	Jetstecker -3-polig	Jet-plug -3-pole	Jet-fiche -3-pôle		x						
10	00 302 430 1	Steckdose -31-polig	Socket -31-pole	Prise de courant -31-pôle		x						
11	00 302 352 0	Stecker -3-polig	Plug -3-pole	Connecteur -3-pôle		x						
12	00 303 379 0	Blindstiftgehäuse -3-polig	Blind-pin casing -3-pole	Caisse de goupille aveugle -3-pôle		x						
13	00 302 967 0	Blindbuchsenstecker -3-polig	Blind bushing plug -3-pole	Prise aveugle de douille -3- pôle		x						
14	00 302 688 0	Flachsteckhülse -rot	Flat sleeve -red	Douille plate -rouge		x						6,3 X 0,8
15	00 303 347 0	Blindstecker	Blind-plug	Connecteur aveugle		x						
16	00 302 354 0	Kupplungsdose -4-polig	Coupling socket -4-pole	Connecteur -4-pôle		x						
17	00 302 409 1	Namursensor	Namursensor	Namurcapteur		x						M 12 X 1
18	00 303 164 0	Sensor	Sensor	Capteur		x						72°
19	00 302 029 2	Druckmessumformer	Pressure transformer	Transformateur de pression		x						0-130 Bar
20	00 302 897 0	Sensor	Sensor	Capteur		x						Lg.= 250

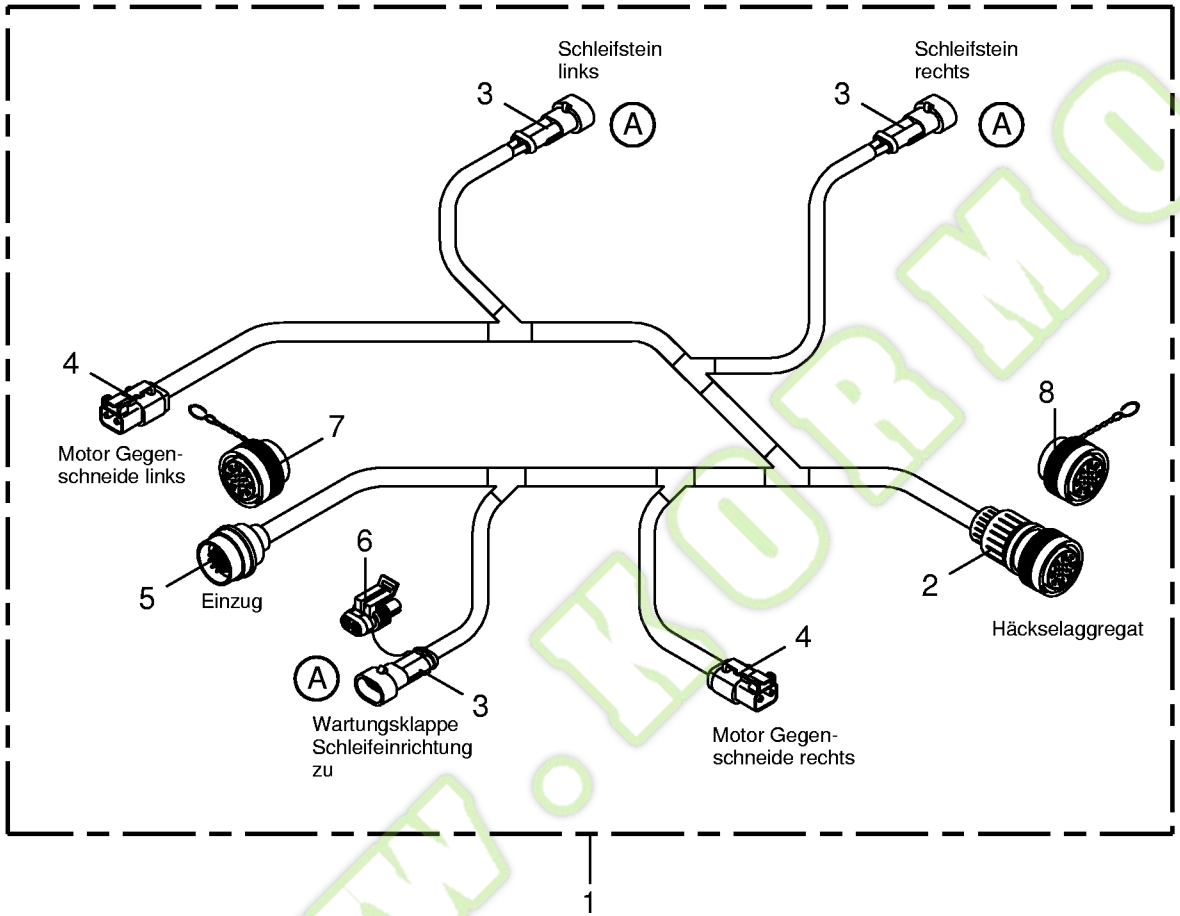
Schleifstein links
Schleifstein rechts
3
3
A
A
4
Motor Gegen-schneide links
7
8
6
5
Einzug
2
Häckselaggregat
4
A
3
Wartungsklappe Schleifeinrichtung zu
Motor Gegen-schneide rechts
1

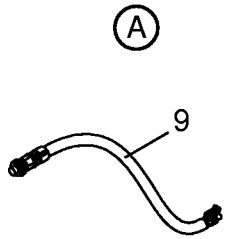
A
9

Kormo.by

Kabelbaum - Häckselaggregat
Wiring Harness - chopping aggregate
Faisceau electrique - agrégat hacheur

744526 - 748000

BIG x 650

150 050 134 03

150 319 654 1 **135.0**

Pos.	ID-Nr.	Benennung	Description	Description	Masch.-Nr-							Bemerkung/Remarks/Remarque
1	20 080 042 0	Kabelbaum -Häckselaggregat	Wiring harness -Chopping aggregate	Faisceau electrique -Agrégat hacheur		x						
2	00 302 431 0	Stecker -31-polig	Plug -31-pole	Connecteur -31-pôle		x						
3	00 302 356 0	Kupplungsdose -2-polig	Coupling socket -2-pole	Connecteur -2-pôle		x						
4	00 303 316 0	Stecker -2-polig	Plug -2-pole	Connecteur -2-pôle		x						
5	20 080 172 0	Einbausteckdose -14-polig	Built-in socket -14-pole	Prise d'encastrement -14-pôle		x						
6	00 302 983 0	Blindbuchsengehäuse -2-polig	Blind bushing casing -2-pole	Aveugle de douille caisse -2- pôle		x						
7	00 303 348 0	Blindstecker	Blind-plug	Connecteur aveugle		x						
8	00 303 413 0	Blindstecker	Blind-plug	Connecteur aveugle		x						
9	00 302 409 1	Namursensor	Namursensor	Namurcapteur		x						M 12 X 1

www.KORMO.BY

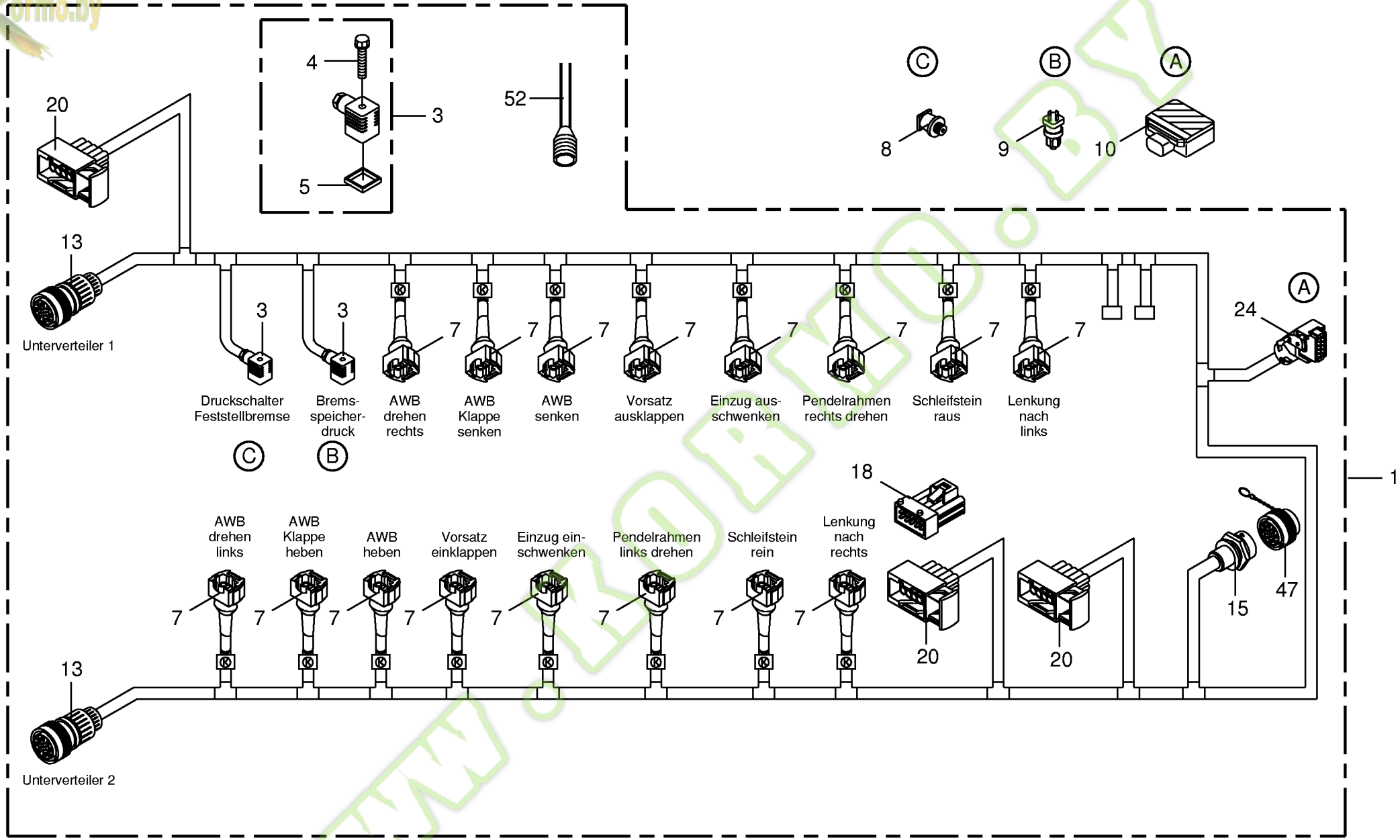

150 050 134 03 / 136.0

Kormo.by

Kabelbaum - Ventilblock
Wiring Harness - valve block
Faisceau electrique - bloc de soupapes

744526 - 748000

BIG x 650

150 050 134 03

444 332 4 **136.0**

Pos.	ID-Nr.	Benennung	Description	Description	Masch.-Nr-							Bemerkung/Remarks/Remarque
1	00 303 149 5	Kabelbaum	Wiring harness	Faisceau electrique		x						
3	00 302 359 0	Ventilstecker -schwarz	Valve plug -black	Valve connecteur a dix fiches -noir		x						
4	00 302 182 0	Rändelschraube	Screw with straight-line curls	Vis à tête striee		x						M 3 X 35
5	00 301 186 0	Profildichtung	Gasket	Joint profile		x						
7	00 303 114 0	Jetstecker -2-polig	Jet-plug -2-pole	Jet-fiche -2-pôle		x						
8	00 302 189 1	Druckschalter	Pressure switch	Interrupteur à pression		x						G 1/4"
9	00 302 023 0	Druckschalter	Pressure switch	Interrupteur à pression		x						50 - 200 Bar
10	20 080 300 0	Elektronische Mähtischregelung	Electr.mowingtable control	Electr.contrôle du table fauch		x						
13	00 302 431 0	Stecker -31-polig	Plug -31-pole	Connecteur -31-pôle		x						
15	00 302 430 1	Steckdose -31-polig	Socket -31-pole	Prise de courant -31-pôle		x						
18	00 303 084 0	Stecker -10-polig	Plug -10-pole	Connecteur -10-pôle		x						
20	00 303 073 0	Buchsengehäuse -10-polig	Bushing housing -10-pole	Logement de douille -10-pôle		x						
24	00 302 541 0	CAN-Stecker EMR -16-polig	CAN-plug EMR -16-pole	CAN-Connecteur a dix fiches - 16-pôle		x						
47	00 303 347 0	Blindstecker	Blind-plug	Connecteur aveugle		x						
52	00 303 197 1	Abschlusswiderstand	Terminal resistance	Resistance terminale		x						CAN 120

www.kormo.by

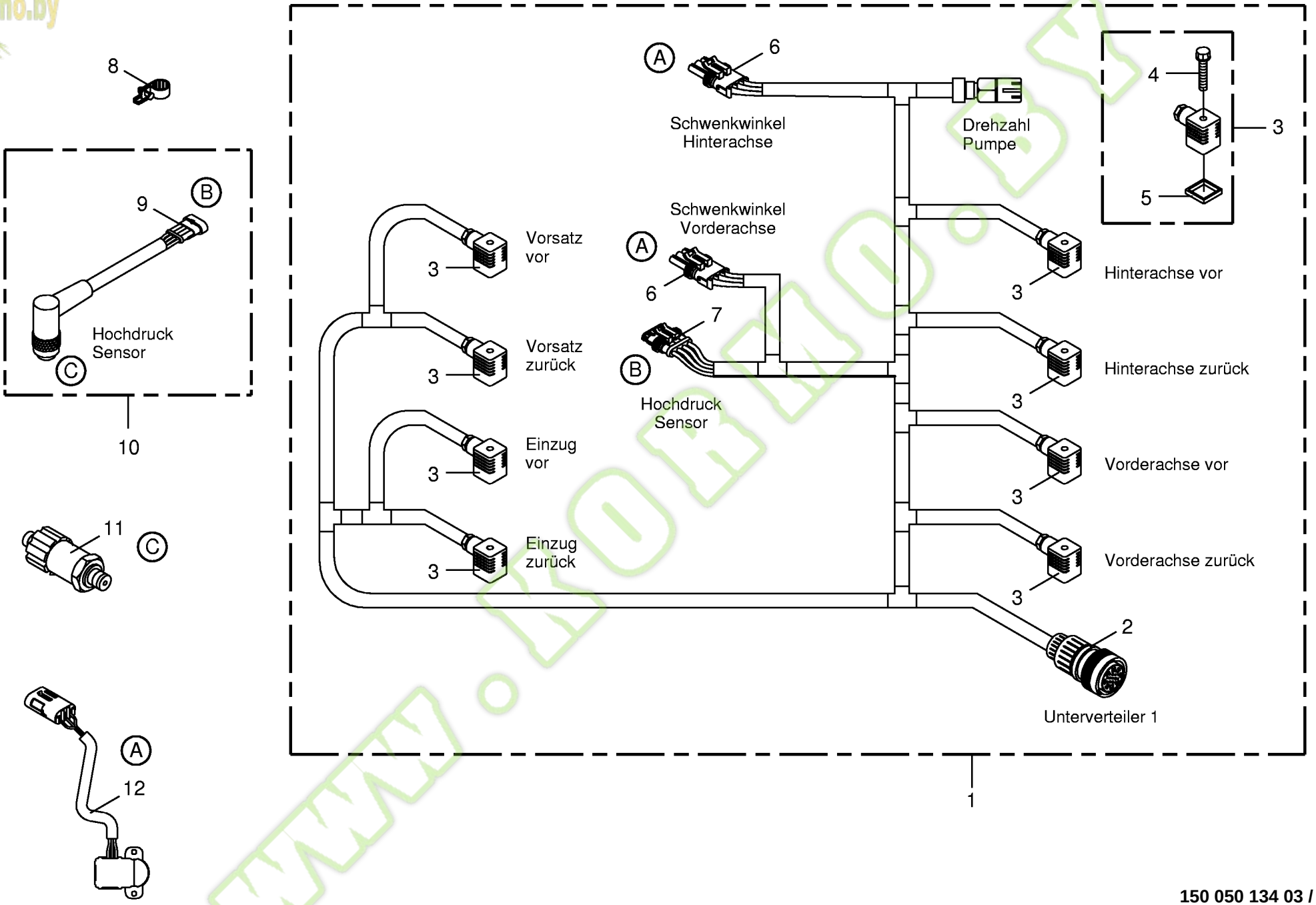

150 050 134 03 / 137.0

Kormo.by

Kabelbaum - Hydraulikpumpen
Wiring loom - hydraulic pumps
Faisc.électr. - pompes hydrauliques

744526 - 748000

BIG x 650

150 050 134 03

444 365 3 **137.0**

Pos.	ID-Nr.	Benennung	Description	Description	Masch.-Nr-							Bemerkung/Remarks/Remarque
1	00 303 156 6	Kabelbaum -Hydraulikpumpen	Wiring harness -hydraulic pumps	Faisceau electrique -pompes hydrauliques		x						
2	00 302 431 0	Stecker -31-polig	Plug -31-pole	Connecteur -31-pôle		x						
3	00 302 359 0	Ventilstecker -schwarz	Valve plug -black	Valve connecteur a dix fiches -noir		x						
4	00 302 182 0	Rändelschraube	Screw with straight-line curls	Vis à tête striee		x						M 3 X 35
5	00 301 186 0	Profildichtung	Gasket	Joint profile		x						
6	00 303 131 0	Stecker -3-polig	Plug -3-pole	Connecteur -3-pôle		x						
7	00 302 353 0	Stecker -4-polig	Plug -4-pole	Connecteur -4-pôle		x						
8	00 924 071 0	Schraublose Wellrohr-Schelle	Screwless corrugatend tube	Tube en tôle ondulée - collier de serrage sans visses		x						Rd. 22,1
	00 924 070 0	Schraublose Wellrohr-Schelle	Screwless corrugatend tube	Tube en tôle ondulée - collier de serrage sans visses		x						Rd. 15,8
9	00 302 354 0	Kupplungsdose -4-polig	Coupling socket -4-pole	Connecteur -4-pôle		x						
10	00 303 172 1	Adapterkabel -4-polig	Adapter wire -4-pole	Câble d'adapteur -4-pôle		x						
11	00 302 473 1	Drucksensor	Pressure sensor	Senseur de pression		x						0 - 500 Bar
12	20 080 434 0	Schwenkscheiben-Potentiometer	Potentiometer locking disc	Disque verrouillage potentiom.		x						

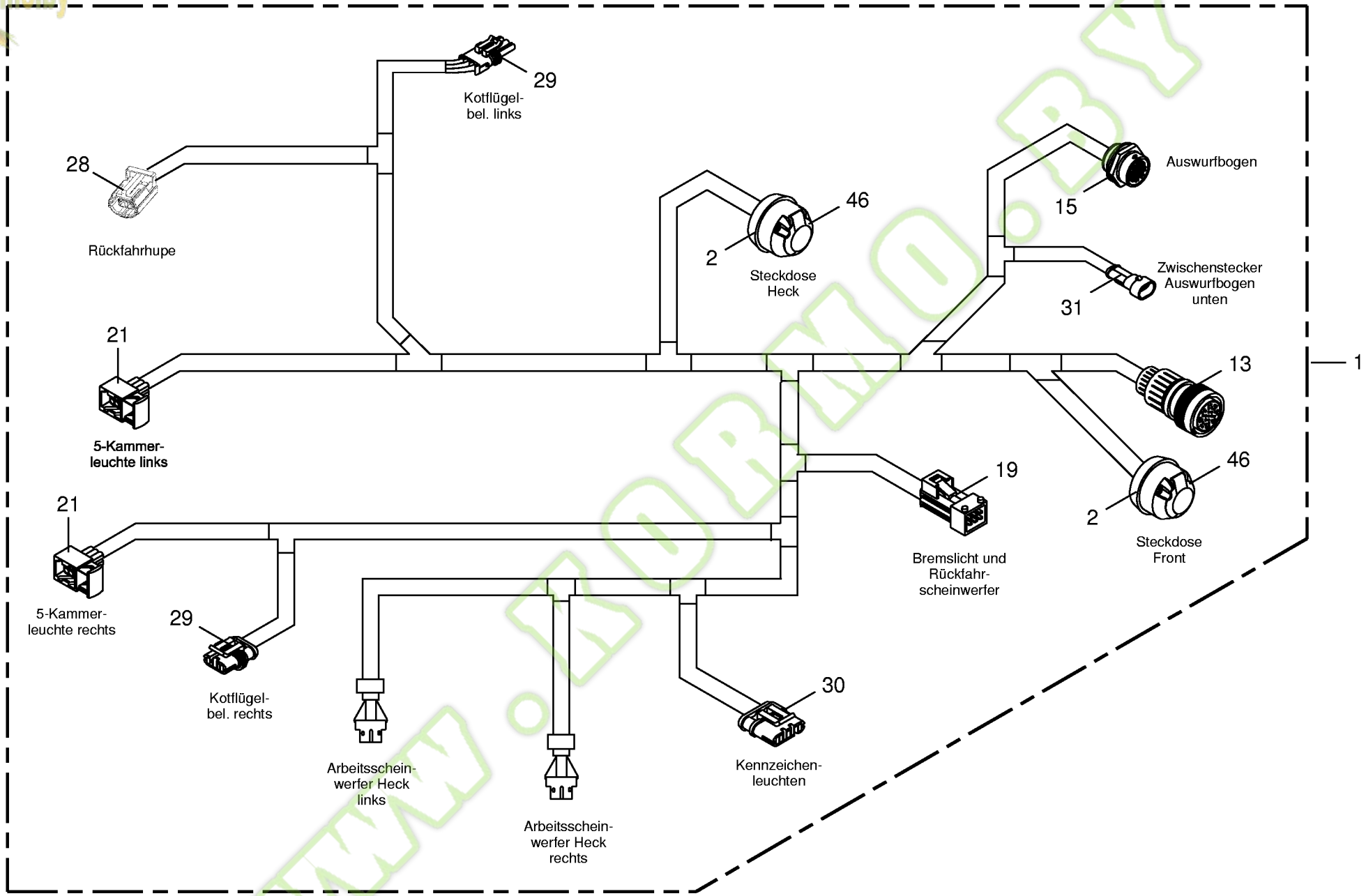

150 050 134 03 / 138.0

Kormo.by

Kabelbaum - Beleuchtung
Wiring Harness - lighting
Faisceau electrique - installation d'éclairage

744526 - 748000

BIG x 650

150 050 134 03

444 373 3 **138.0**

Pos.	ID-Nr.	Benennung	Description	Description	Masch.-Nr-							Bemerkung/Remarks/Remarque
1	00 303 148 7	Kabelbaum	Wiring harness	Faisceau electrique		x						
2	00 924 517 0	Steckdosenuntersatz	Socket base	Base de prise de courant		x						
13	00 302 431 0	Stecker -31-polig	Plug -31-pole	Connecteur -31-pôle		x						
15	00 302 430 1	Steckdose -31-polig	Socket -31-pole	Prise de courant -31-pôle		x						
19	00 303 085 0	Stecker -6-polig	Plug -6-pole	Connecteur -6-pôle		x						
21	00 303 082 0	Buchsengehäuse -6-polig	Bushing housing -6-pole	Logement de douille -6-pôle		x						
28	00 303 105 0	Stecker -2-polig	Plug -2-pole	Connecteur -2-pôle		x						
29	00 302 352 0	Stecker -3-polig	Plug -3-pole	Connecteur -3-pôle		x						
30	00 302 353 0	Stecker -4-polig	Plug -4-pole	Connecteur -4-pôle		x						
31	00 302 356 0	Kupplungsdose -2-polig	Coupling socket -2-pole	Connecteur -2-pôle		x						
46	00 924 571 0	Steckdose -7-polig	Socket -7-pole	Prise de courant -7-pôle		x						

www.KORMO.BY

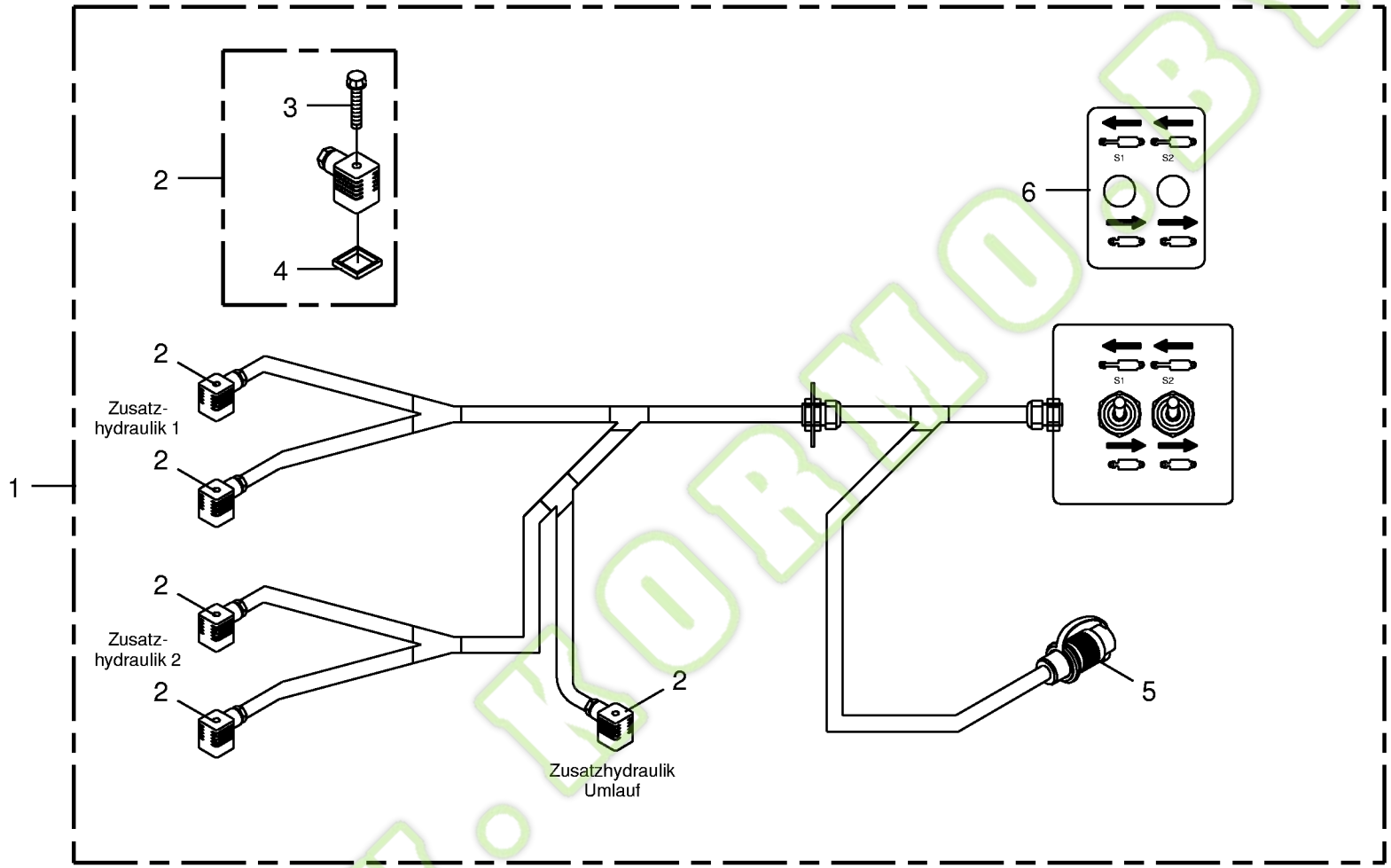

150 050 134 03 / 139.0

150 319 517 01

Kormo.by

Kabelbaum - Zusatzhydraulik -optional
Wiring harness - auxiliary hydraulics
Faisceau electrique - hydraulique additif

744526 - 748000

BIG X 650

150 050 134 03

150 319 517 1 **139.0**

Pos.	ID-Nr.	Benennung	Description	Description	Masch.-Nr-							Bemerkung/Remarks/Remarque
1	20 080 187 1	Kabelbaum	Wiring harness	Faisceau electrique		x						
2	00 301 987 0	Ventilstecker mit LED	Valve plug with LED	Fiche de valve avec LED		x						
3	00 302 182 0	Rändelschraube	Screw with straight-line curls	Vis à tête striee		x						M 3 X 35
4	00 301 186 0	Profildichtung	Gasket	Joint profile		x						
5	00 924 675 0	Stecker	Plug	Connecteur		x						
6	20 080 291 0	Aufkleber	Tag	Autocollant		x						

www.KORMO.BY

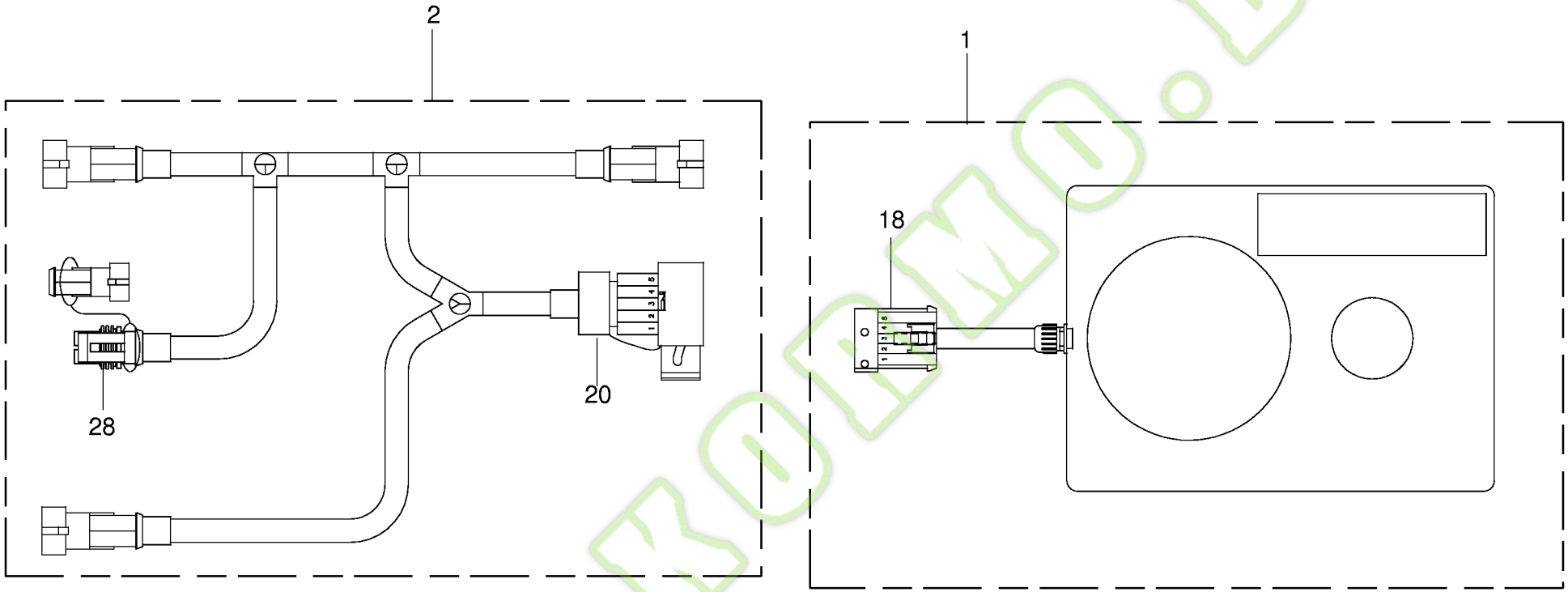

150 050 134 03 / 140.0

444 739 0

Kormo.by

Nachlaufalarm Wurfgebläse
Backlash-alarm impeller fan
Alarme jeu de denture vent. ejecteur

744526 - 748000

BIG x 650

150 050 134 03

444 739 0 **140.0**

Pos.	ID-Nr.	Benennung	Description	Description	Masch.-Nr-							Bemerkung/Remarks/Remarque
1	00 303 462 0	Nachlaufalarm	Backlash-alarm	Cavoler-alarme		x						
2	00 303 512 2	Kabelbaum	Wiring harness	Faisceau electrique		x						
18	00 303 084 0	Stecker -10-polig	Plug -10-pole	Connecteur -10-pôle		x						
20	00 303 073 0	Buchsengehäuse -10-polig	Bushing housing -10-pole	Logement de douille -10-pôle		x						
28	00 302 351 0	Stecker -2-polig	Plug -2-pole	Connecteur -2-pôle		x						

www.KORMO.BY

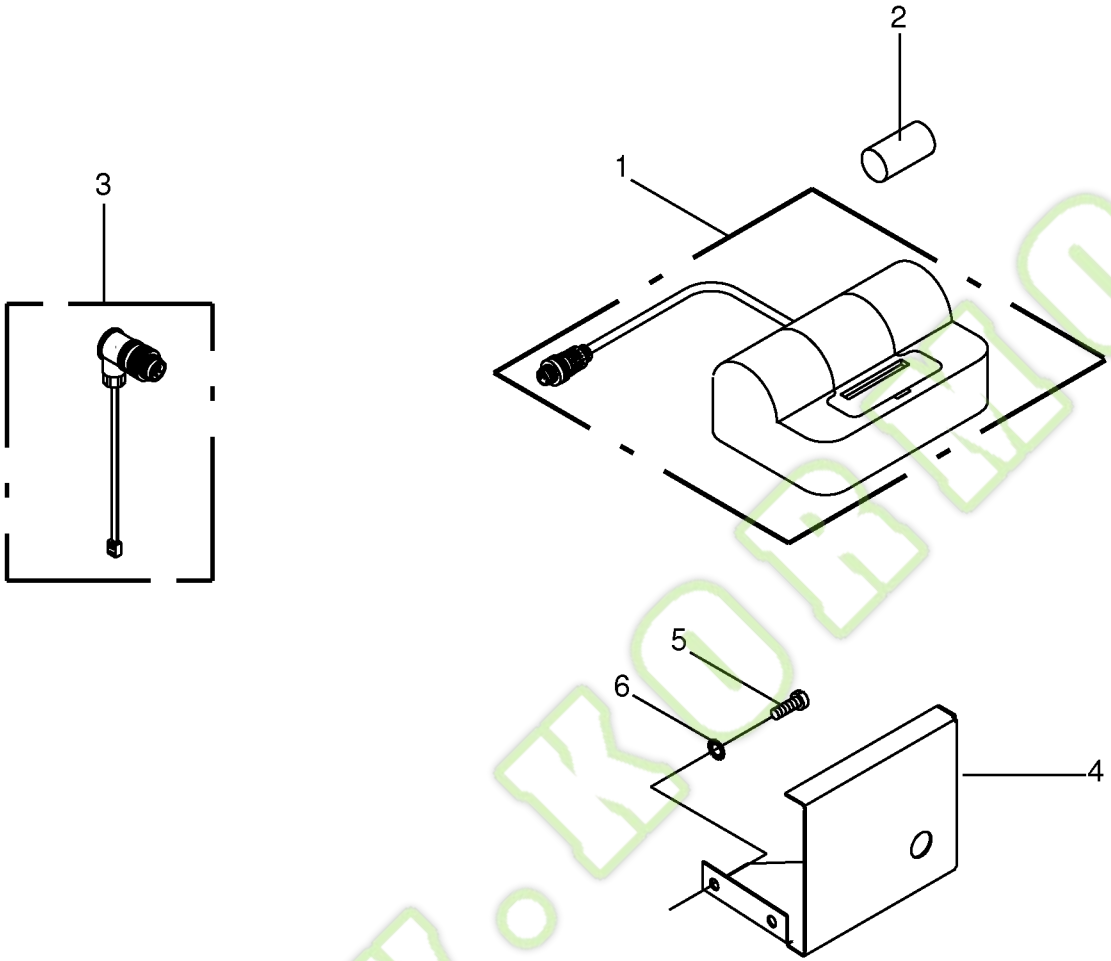

150 050 134 03 / 141.0

150 314 469 02

Kormo.by

CAN - Drucker -optional
CAN - printer
CAN - imprimeur

744526 - 748000

BIG x 650

150 050 134 03

150 314 469 2 **141.0**

Pos.	ID-Nr.	Benennung	Description	Description	Masch.-Nr-							Bemerkung/Remarks/Remarque
1	00 305 048 0	CAN - Drucker	CAN - printer	CAN - imprimeur		x						
2	00 305 049 0	Papierrolle	Paper roll	Rouleau de papier		x						
3	00 305 051 0	Anschlusskabel	Connecting cable	Câble de raccordement		x						
4	00 220 715 0	Halter	Support	Cadre support		x						
5	00 903 073 1	Zylinderschraube	Allen screw	Vis tête cylindrique		x						M 8 X 16
6	00 909 903 0	Sperrkantscheibe	Detent edged washer	Disque à bord d'arrêt		x						SKZ 8

www.KORMO.BY

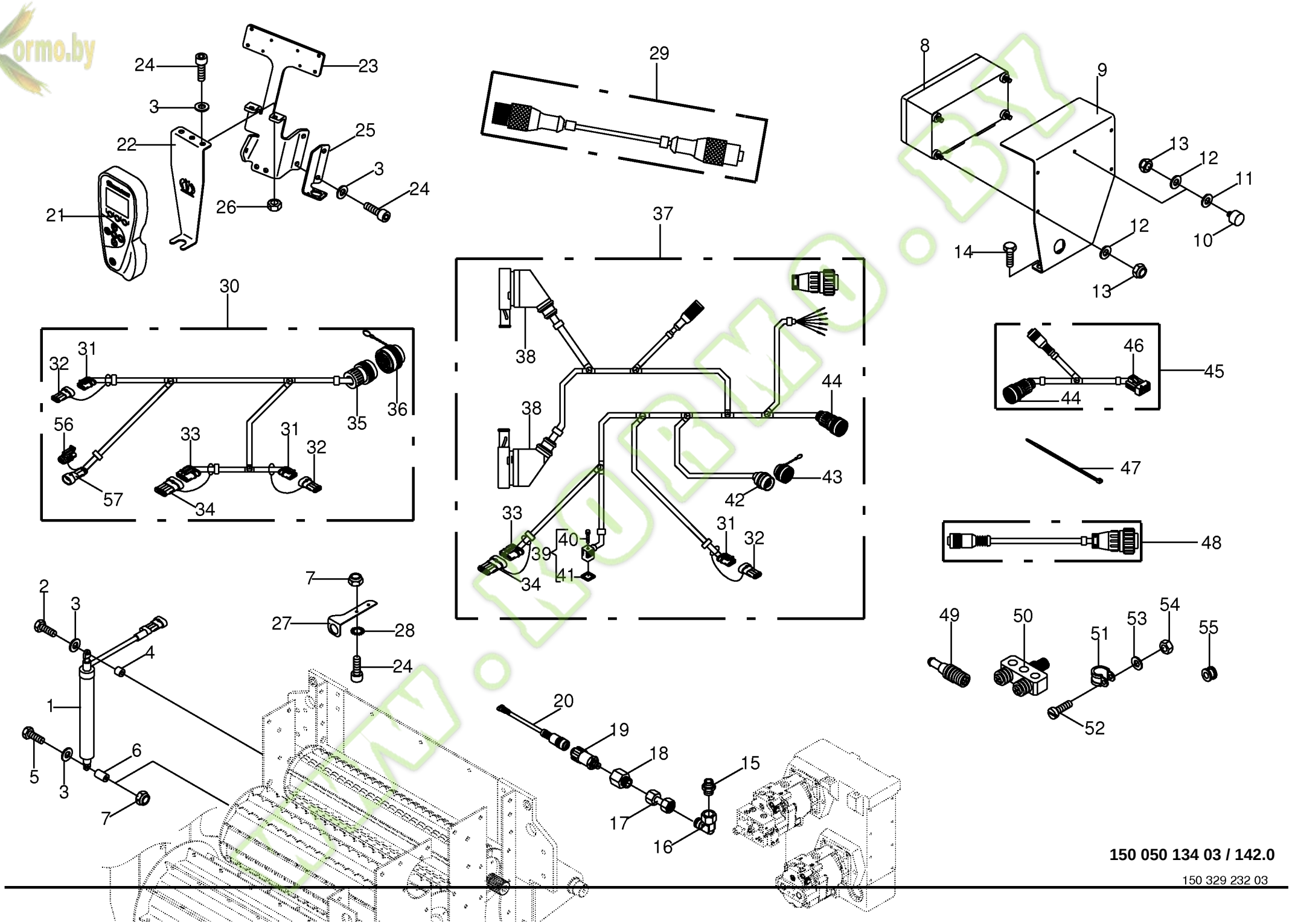

150 050 134 03 / 142.0

150 329 232 03

Kormo.by

CropControl -optional CropControl CropControl					744526 - 748000	BIG X 650						150 050 134 03 150 329 232 3 142.0
Pos.	ID-Nr.	Benennung	Description	Description	Masch.-Nr-							Bemerkung/Remarks/Remarque
1	20 080 439 0	Wegaufnehmer	Position sensor	Palpeur de position		x						
2	00 901 423 0	6kt-Schraube	Hex head bolt	Boulon tête hex		x						M 8 X 50
3	00 910 413 0	Scheibe	Washer	Rondelle		x						8,4 X 17 X 1,6
4	20 022 732 0	Distanzstück	Spacer	Pièce d'entretoisement		x						8,5 X 18 X 16
5	00 901 048 1	6kt-Schraube	Hex head bolt	Boulon tête hex		x						M 8 X 65
6	20 022 731 0	Distanzstück	Spacer	Pièce d'entretoisement		x						8,5 X 18 X 29,3
7	00 908 706 0	Sicherungsmutter	Locknut	Écrou hex		x						M 8
8	20 080 543 0	Jobrechner -inkl. Software	Job computer -incl. software	Calculateur des travaux -incl. software		x						
9	20 022 839 0	Halterung	Bracket	Support		x						
10	27 001 206 0	Gummipuffer	Rubber pad	Tampon en caoutchouc		x						Rd. 20 X 20 / M 6
11	00 910 351 1	Scheibe	Washer	Rondelle		x						6,4 X 18 X 1,6
12	00 910 411 1	Scheibe	Washer	Rondelle		x						6,4 X 12,5 X 1,6
13	00 908 704 1	Sicherungsmutter	Locknut	Écrou hex		x						M 6
14	00 901 137 1	6kt-Schraube	Hex head bolt	Boulon tête hex		x						M 16 X 80
15	00 919 936 0	Einschraubstutzen	Male connector	Raccord filet		x						S 12 / 9/16" 18 UNF
16	00 920 825 0	Stutzen	Lug	Tubulure		x						S 12
17	00 919 312 1	Doppelnippel	Double nipple	Double raccord		x						S 12
18	00 919 311 0	Aufschraubverschraubung	Unscrewing connection	Fermeture de dévissage		x						S 12
19	00 302 473 1	Drucksensor	Pressure sensor	Senseur de pression		x						0 - 500 Bar
20	00 303 227 1	Adapterkabel -4-polig	Adapter wire -4-pole	Câble d'adapteur -4-pôle		x						
21	00 303 410 1	Terminal	Terminal	Terminal		x						128 X 64
22	00 303 556 2	Halter	Support	Cadre support		x						
23	20 022 799 0	Halterung	Bracket	Support		x						
24	00 903 075 1	Zylinderschraube	Allen screw	Vis tête cylindrique		x						M 8 X 20
25	20 022 908 0	Steckdosenhalter	Socket holder	Support de prise de courant		x						
26	00 908 210 0	6kt-Mutter	Hex nut	Écrou hex		x						M 8
27	20 023 153 0	Steckerbefestigung	Plug fastening	Fixation de connecteur		x						
28	00 909 903 0	Sperrkantscheibe	Detent edged washer	Disque à bord d'arrêt		x						SKZ 8
29	20 080 527 0	Verbindungskabel -5-polig	Connection cable -5-pole	Cable de raccordement -5-pôle		x						
30	20 080 478 0	Kabelbaum	Wiring harness	Faisceau electrique		x						
31	00 302 352 0	Stecker -3-polig	Plug -3-pole	Connecteur -3-pôle		x						
32	00 303 379 0	Blindstiftgehäuse -3-polig	Blind-pin casing -3-pole	Caisse de goupille aveugle -3-pôle		x						
33	00 302 353 0	Stecker -4-polig	Plug -4-pole	Connecteur -4-pôle		x						
34	00 302 982 0	Blindstiftgehäuse -4-polig	Blind-pin casing -4-pole	Caisse de goupille aveugle -4-pôle		x						
35	20 080 171 0	Stecker -14-polig	Plug -14-pole	Connecteur -14-pôle		x						

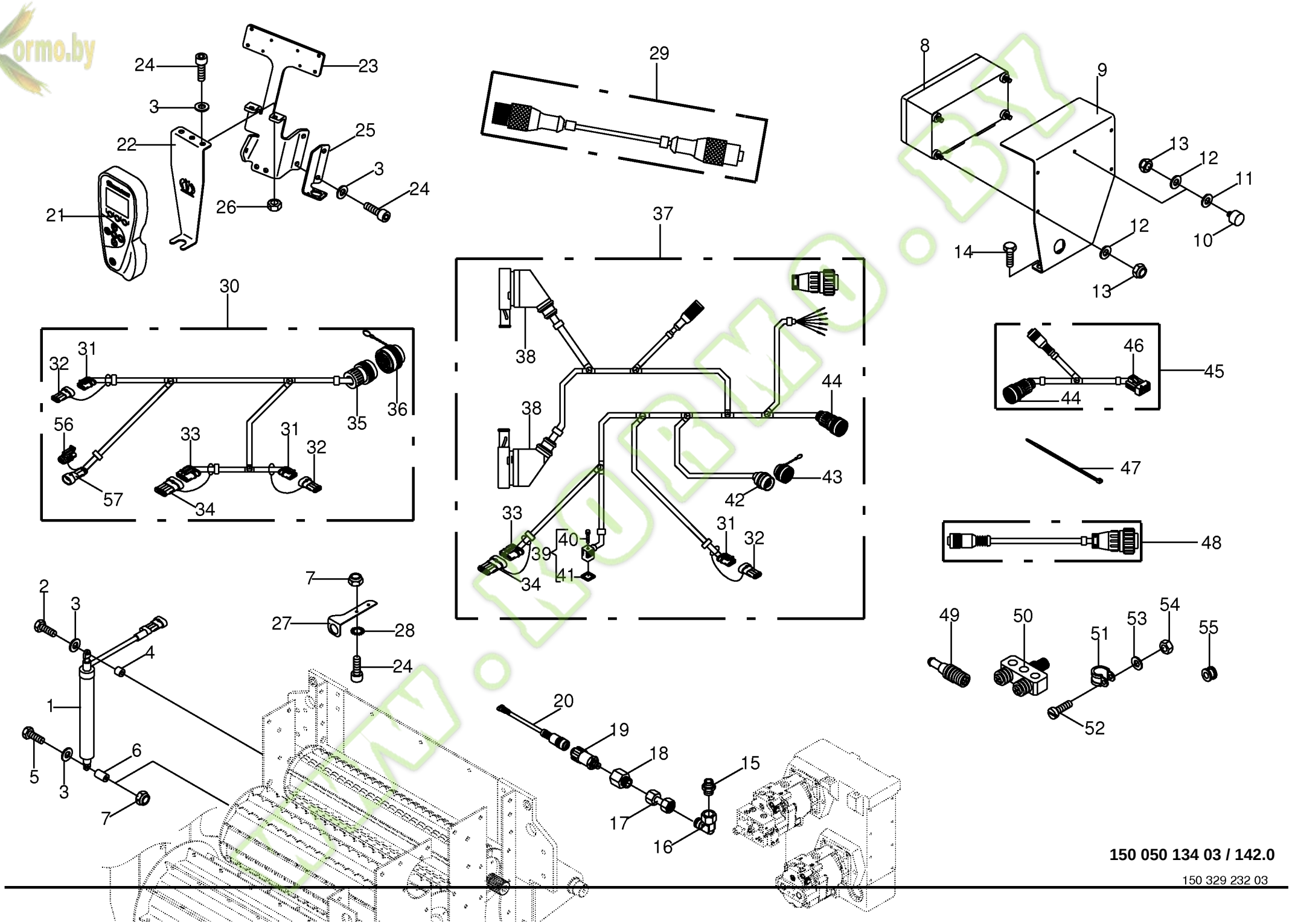

150 050 134 03 / 142.0

150 329 232 03

Kormo.by

CropControl -optional CropControl CropControl					744526 - 748000	BIG X 650						150 050 134 03 150 329 232 3 142.0
Pos.	ID-Nr.	Benennung	Description	Description	Masch.-Nr-							Bemerkung/Remarks/Remarque
36	00 303 414 0	Blindstecker	Blind-plug	Connecteur aveugle		x						
37	20 080 476 2	Kabelbaum	Wiring harness	Faisceau electrique		x						
38	00 302 235 0	Schutztülle	Protective grommet	Bec protecteur		x						
39	00 303 412 0	Ventilstecker -schwarz , niedrige	Valve plug -black , low mounting	Valve connecteur a dix fiches -noir		x						
		Bauform	form	, modèle bas								
40	00 302 182 0	Rändelschraube	Screw with straight-line curls	Vis à tête striee		x						M 3 X 35
41	00 301 186 0	Profildichtung	Gasket	Joint profile		x						
42	20 080 172 0	Einbausteckdose -14-polig	Built-in socket -14-pole	Prise d'encastrement -14-pôle		x						
43	00 303 348 0	Blindstecker	Blind-plug	Connecteur aveugle		x						
44	00 302 431 0	Stecker -31-polig	Plug -31-pole	Connecteur -31-pôle		x						
45	20 080 477 0	Adapterkabel	Adapter wire	Câble d'adapteur		x						
46	00 303 084 0	Stecker -31-polig	Plug -31-pole	Connecteur -31-pôle		x						
47	00 922 671 1	Kabelbinder	Cable band	Collier de serrage		x						Lg.= 300
48	20 080 485 0	Adapterkabel	Adapter wire	Câble d'adapteur		x						Lg.= 1000
49	00 305 007 0	Abschlusswiderstand -5-polig	Terminal resistance -5-pole	Resistance terminale -5-pôle		x						120 Ohm / 2 W
50	20 080 545 0	Y-Verteiler -5-polig	Y-Distributor -5-pole	Y-Distributeur -5-pôle		x						M 12
51	90 000 031 0	Rohrschelle mit Gummiprofil	Tube clip w. rubber	Bride		x						Rd. 15
	00 924 061 0	Rohrschelle mit Gummiprofil	Tube clip w. rubber	Bride		x						Rd. 20
52	00 903 403 0	Zylinderschraube	Allen screw	Vis tête cylindrique		x						AM 3 X 10
53	00 910 307 0	Scheibe	Washer	Rondelle		x						3,2 X 7 X 0,5
54	00 908 204 0	6kt-Mutter	Hex nut	Écrou hex		x						M 3
55	00 924 207 0	Kabelführungstülle	Cable bushing	Passe cable		x						
56	00 302 983 0	Blindbuchsengehäuse -2-polig	Blind bushing casing -2-pole	Aveugle de douille caisse -2- pôle		x						
57	00 302 356 0	Kupplungsdose -2-polig	Coupling socket -2-pole	Connecteur -2-pôle		x						

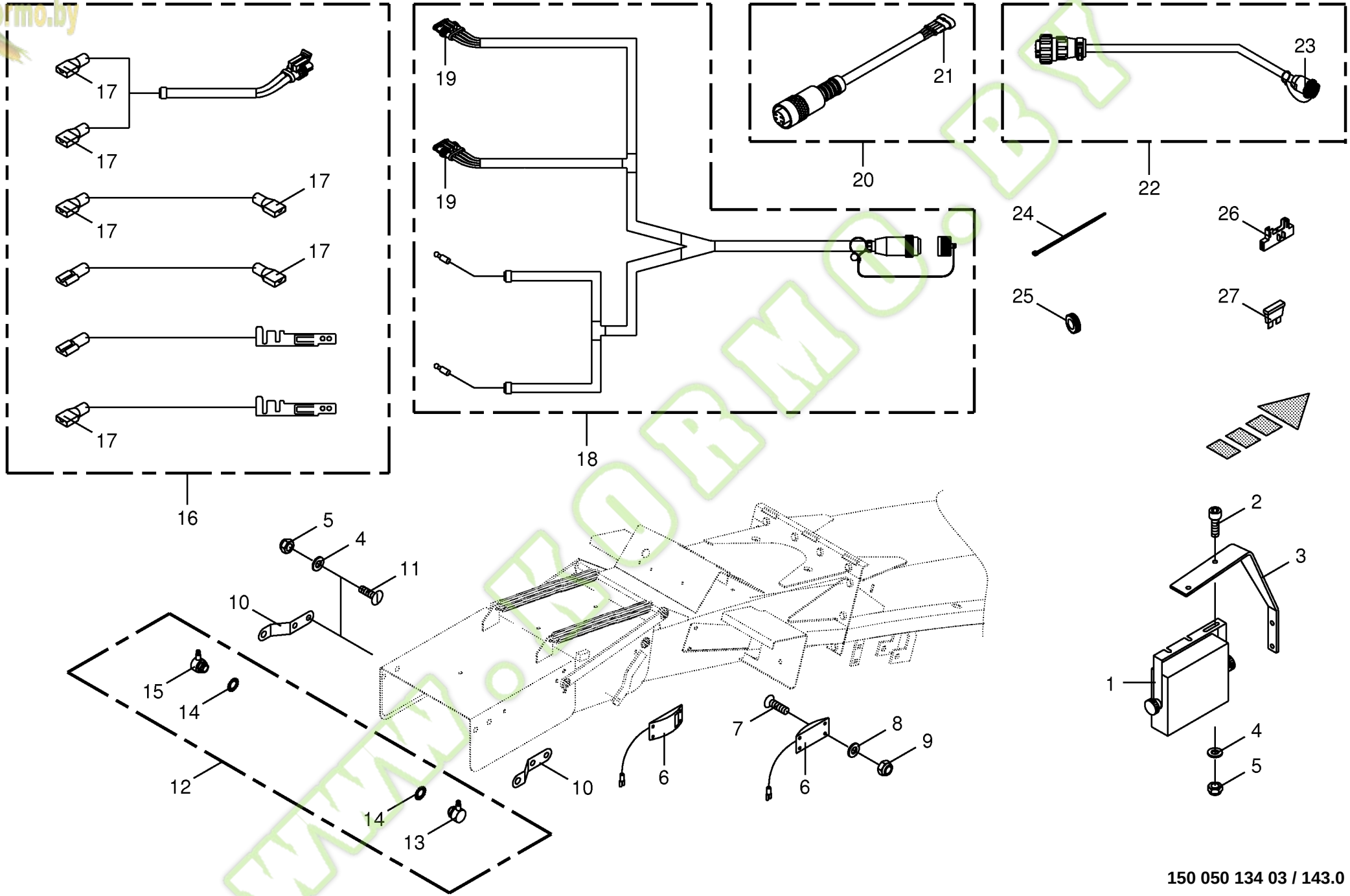

150 050 134 03 / 143.0

150 329 302 01

Kormo.by

Feuchtigkeitsmessung -optional
Moisture measurement
Mesurage de humidité

744526 - 748000

BIG x 650

150 050 134 03

150 329 302 1 **143.0**

Pos.	ID-Nr.	Benennung	Description	Description	Masch.-Nr-							Bemerkung/Remarks/Remarque
1	20 080 592 0	Bedieneinheit	Control unit	Unité de commande		x						
2	00 903 075 1	Zylinderschraube	Allen screw	Vis tête cylindrique		x						M 8 X 20
3	20 023 172 0	Halterung	Bracket	Support		x						
4	00 910 413 0	Scheibe	Washer	Rondelle		x						8,4 X 17 X 1,6
5	00 908 706 0	Sicherungsmutter	Locknut	Écrou hex		x						M 8
6	20 080 584 1	Feuchtigkeitssensor	Moisture sensor	Capteur en humidité		x						
7	00 904 332 1	Senkschraube	Countersunkscrew	Vis à tête fraisée		x						M 4 X 35
8	00 910 325 0	Scheibe	Washer	Rondelle		x						4,3 X 9 X 0,8
9	00 908 718 0	Sicherungsmutter	Locknut	Écrou hex		x						M 4
10	20 080 586 0	Halter	Support	Cadre support		x						
11	00 905 232 1	Flachrundschraube	Coach bolt	Vis a tête bombée		x						M 8 X 25
12	20 080 594 0	Lichtschranke	Light barrier	Barrière lumineuse		x						
13	20 080 587 0	Lichtschranke -Sender	Light barrier -Sender	Barrière lumineuse -Récepteur		x						
14	90 000 296 0	Zahnscheibe	Toothwasher	Rondelle crantee		x						19 X 30
15	20 080 588 0	Lichtschranke -Empfänger	Light barrier -Receiver	Barrière lumineuse -Récepteur		x						
16	20 080 553 0	Kabel -Spannungsversorgung	Cable -power supply	Câble -branchement electrique		x						
17	00 302 689 0	Flachsteckhülse	Flat sleeve	Douille plate		x						6,3 X 0,8
18	20 080 555 0	Kabelbaum -Sensoren	Wiring harness -sensors	Faisceau electrique -capteurs		x						
19	00 302 353 0	Stecker -4-polig	Plug -4-pole	Connecteur -4-pôle		x						
20	00 303 227 1	Adapterkabel -4-polig	Adapter wire -4-pole	Câble d'adapteur -4-pôle		x						
21	00 302 354 0	Kupplungsdose -4-polig	Coupling socket -4-pole	Connecteur -4-pôle		x						
22	20 080 554 0	Kabelbaum	Wiring harness	Faisceau electrique		x						
23	00 302 472 0	Gerätesteckdose -7-polig	Connector -7-pole	Prise de courant -7-pôle		x						
24	00 922 671 1	Kabelbinder	Cable band	Collier de serrage		x						Lg.= 300
25	00 924 208 0	Kabelführungstülle	Cable bushing	Passe cable		x						Rd. 14/20
26	20 080 593 0	Sicherungshalter	Fuse carrier	Porte-fusible		x						
27	20 080 556 0	Flachstecksicherung	Flat fuse	Fusible plat		x						1 A

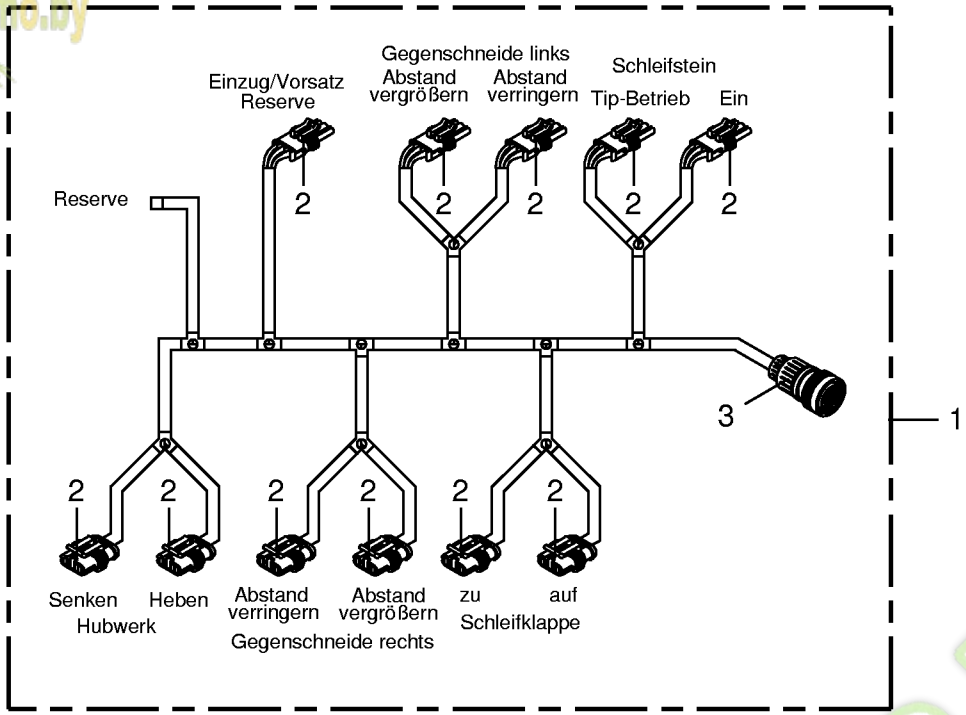

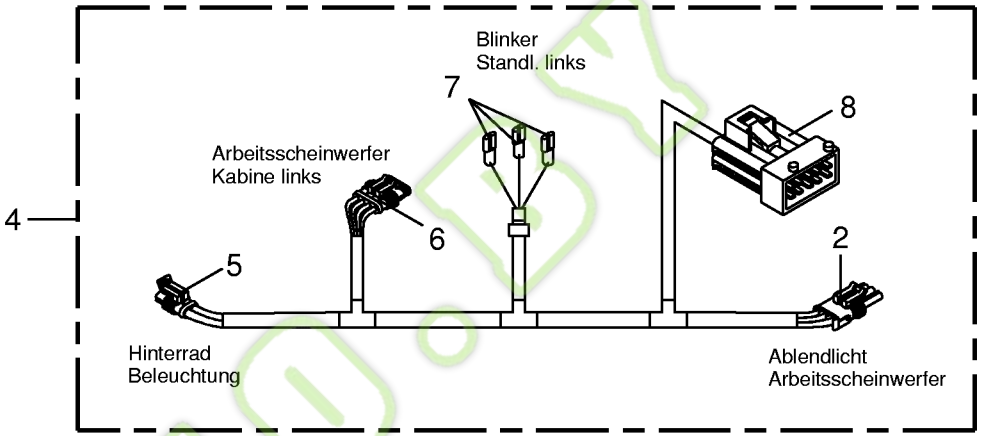

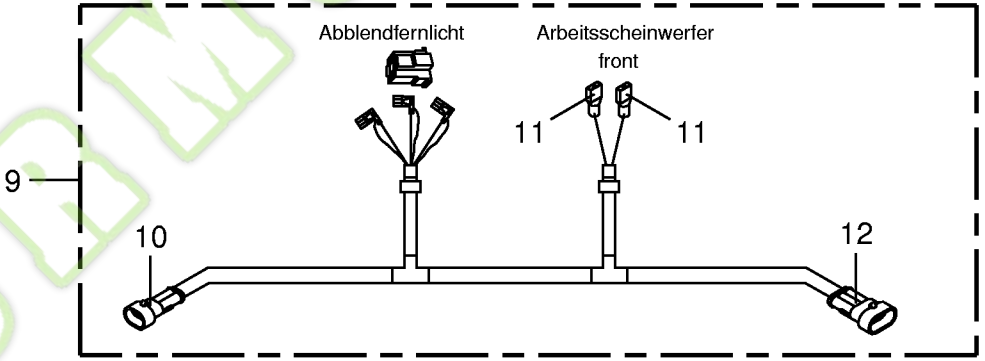

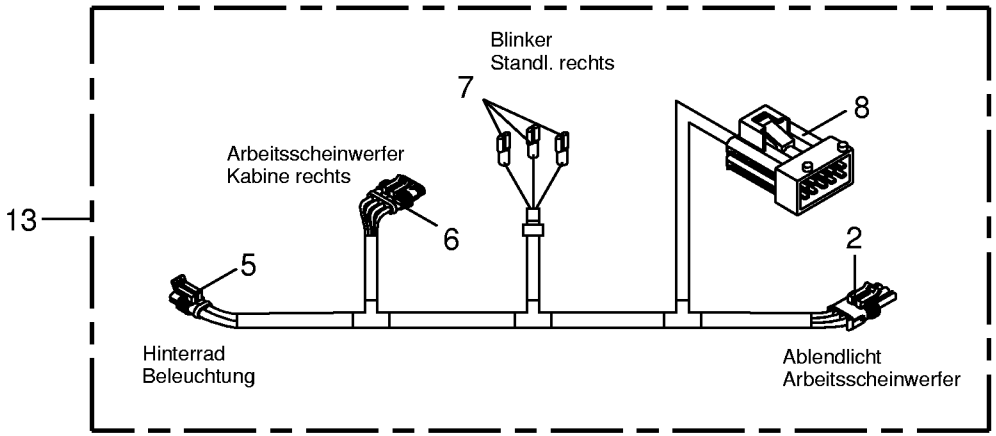

150 050 134 03 / 144.0

Kormo.by

Diverse Kabelbäume
Several wiring looms
Autres faisceaux électr.

744526 - 748000

150 050 134 03

150 319 681 1 **144.0**

Pos.	ID-Nr.	Benennung	Description	Description	Masch.-Nr-	BIG x 650						Bemerkung/Remarks/Remarque
1	00 303 175 3	Kabelbaum	Wiring harness	Faisceau electrique		x						
2	00 302 352 0	Stecker -3-polig	Plug -3-pole	Connecteur -3-pôle		x						
3	00 302 431 0	Stecker -31-polig	Plug -31-pole	Connecteur -31-pôle		x						
4	00 303 582 1	Kabelbaum -links vorne	Wiring Harness -left front	Faisceau electrique -devant en gauche		x						
5	00 302 351 0	Stecker -2-polig	Plug -2-pole	Connecteur -2-pôle		x						
6	00 302 353 0	Stecker -4-polig	Plug -4-pole	Connecteur -4-pôle		x						
7	00 924 694 0	Flachsteckhülse -rot	Flat sleeve -red	Douille plate -rouge		x						6,3 x 0,8
8	00 303 084 0	Stecker -10-polig	Plug -10-pole	Connecteur -10-pôle		x						
9	00 303 193 4	Kabelbaum -mitte vorne	Wiring harness -middle front	Faisceau electrique -centre devant		x						
10	00 302 356 0	Kupplungsdose -2-polig	Coupling socket -2-pole	Connecteur -2-pôle		x						
11	00 302 688 0	Flachsteckhülse -rot	Flat sleeve -red	Douille plate -rouge		x						6,3 X 0,8
12	00 302 355 0	Kupplungsdose -3-polig	Coupling socket -3-pole	Connecteur -3-pôle		x						
13	00 303 583 1	Kabelbaum -rechts vorne	Wiring harness -right front	Faisceau electrique -devant à droite		x						

www.KORMO.BY

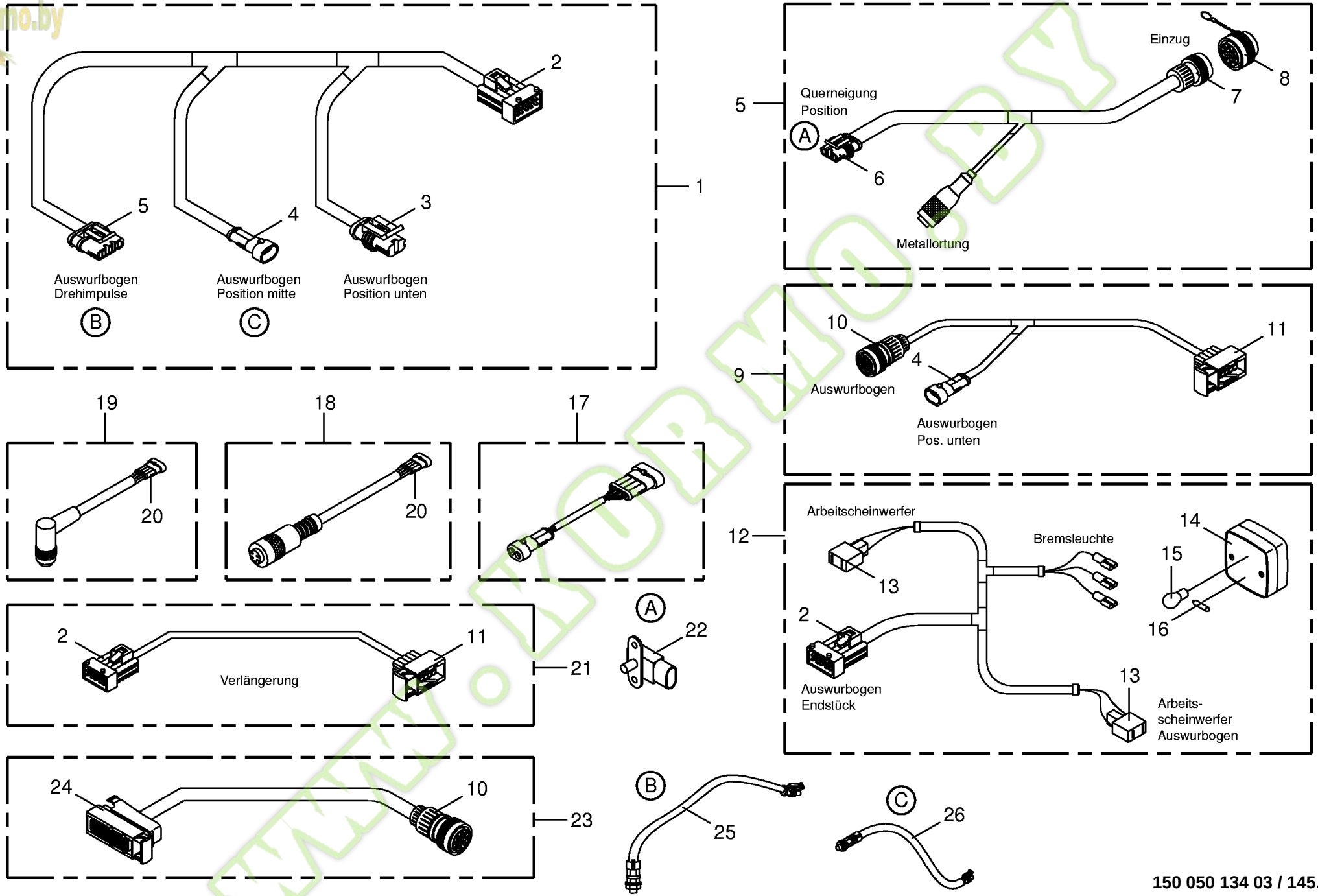

150 050 134 03 / 145.0

150 319 679 01

Kormo.by

Diverse Kabelbäume
Several wiring looms
Autres faisceaux électr.

744526 - 748000

BIG x 650

150 050 134 03

150 319 679 1 **145.0**

Pos.	ID-Nr.	Benennung	Description	Description	Masch.-Nr-	BIG x 650						Bemerkung/Remarks/Remarque
1	00 303 169 5	Kabelbaum -Sensoren	Wiring harness -sensors	Faisceau electrique -capteurs		x						
2	00 303 084 0	Stecker -10-polig	Plug -10-pole	Connecteur -10-pôle		x						
3	00 302 351 0	Stecker -2-polig	Plug -2-pole	Connecteur -2-pôle		x						
4	00 302 356 0	Kupplungsdose -2-polig	Coupling socket -2-pole	Connecteur -2-pôle		x						
5	20 080 003 2	Kabelbaum -Zuführsystem	Wiring harness -feed system	Faisceau electrique -circuit d'alimentation		x						
6	00 302 352 0	Stecker -3-polig	Plug -3-pole	Connecteur -3-pôle		x						
7	20 080 171 0	Stecker -14-polig	Plug -14-pole	Connecteur -14-pôle		x						
8	00 303 414 0	Blindstecker	Blind-plug	Connecteur aveugle		x						
9	00 303 170 3	Kabelbaum -lang	Wiring harness -long	Faisceau electrique -longue		x						
	00 305 016 0	Kabelbaum -kurz	Wiring harness -short	Faisceau electrique -court		x						
10	00 302 431 0	Stecker -31-polig	Plug -31-pole	Connecteur -31-pôle		x						
11	00 303 073 0	Buchsengehäuse -10-polig	Bushing housing -10-pole	Logement de douille -10-pôle		x						
12	00 303 171 3	Kabelbaum -Auswurfbogen	Wiring harness -discharge chute	Faisceau electrique - déflecteur		x						
13	00 303 120 0	Stecker -2-polig	Plug -2-pole	Connecteur -2-pôle		x						
14	00 302 921 0	Schluss-Bremsleuchte	Concluding stop-light	Feu destop		x						
	20 080 760 0	Lichtscheibe	Pane	Vitre lumineux		x						
15	00 924 693 0	Einfadenlampe	Singel filament buld	Lampe à l filament		x						12 V / 21 W
16	00 924 709 0	Einfadenlampe	Singel filament buld	Lampe à l filament		x						12 V / 5 W
17	00 303 882 1	Adapterkabel	Adapter wire	Câble d'adapteur		x						
18	00 303 227 1	Adapterkabel -4-polig	Adapter wire -4-pole	Câble d'adapteur -4-pôle		x						
19	00 303 172 1	Adapterkabel -4-polig	Adapter wire -4-pole	Câble d'adapteur -4-pôle		x						
20	00 302 354 0	Kupplungsdose -4-polig	Coupling socket -4-pole	Connecteur -4-pôle		x						
21	00 303 186 2	Kabelbaum -Auswurfverlängerung	Wiring harness -chute extension	Faisceau electrique -rallonge de goulotte		x						
	00 303 187 2	Kabelbaum -Auswurfverlängerung	Wiring harness -chute extension	Faisceau electrique -rallonge de goulotte		x						
22	00 303 146 0	Hallsensor	Hall sensor	Capteur de Hall		x						
23	00 303 338 2	Adapterkabel -Autopilot	Adapter wire -Autopilot	Câble d'adapteur -Pilotage automatique		x						
24	00 302 362 0	Stecker -42-polig	Plug -42-pole	Connecteur -42-pôle		x						
25	00 302 448 0	Sensor	Sensor	Capteur		x						
26	00 302 409 1	Namursensor	Namursensor	Namurcapteur		x						M 12 X 1

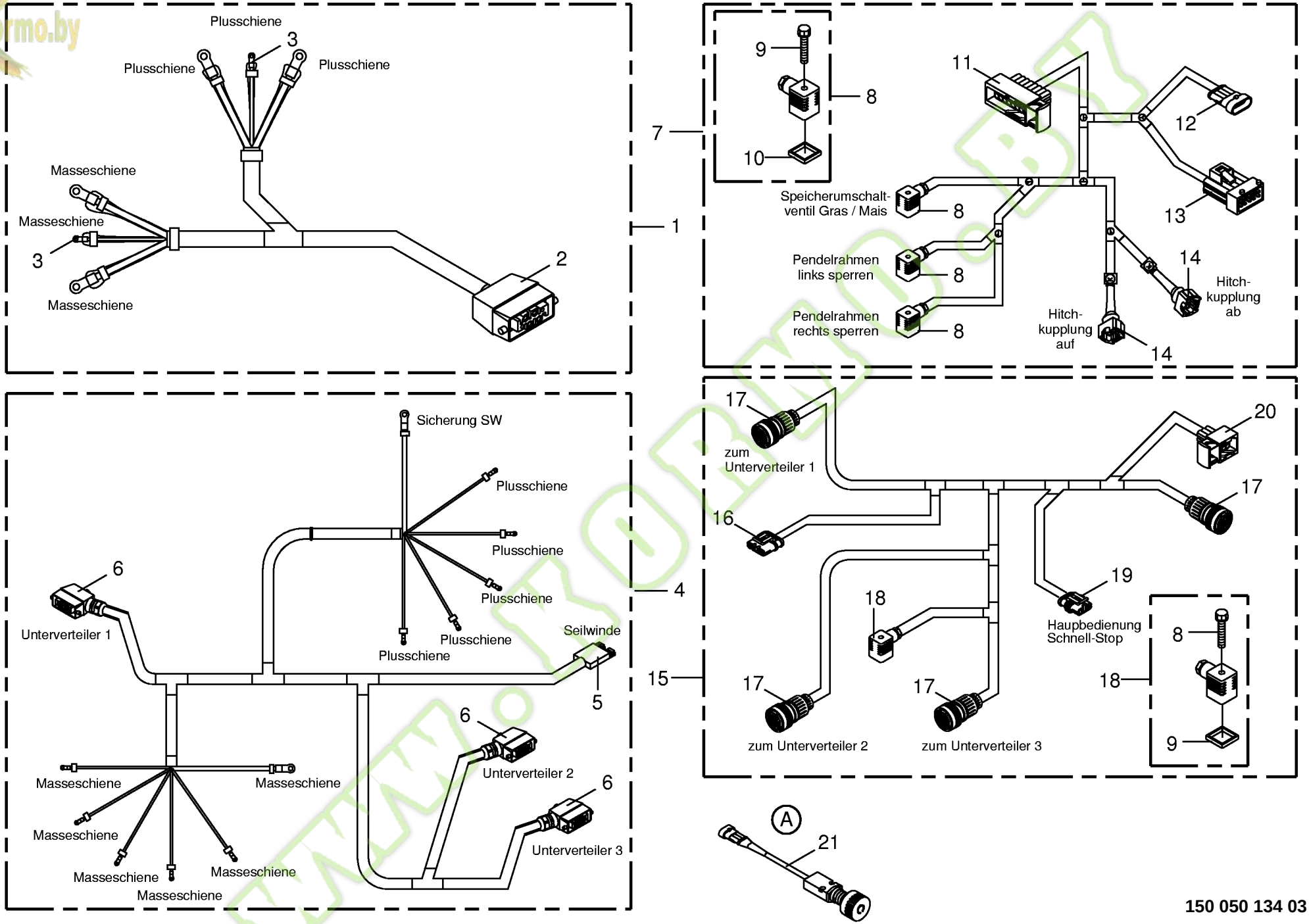

150 050 134 03 / 146.0

150 319 682 02

Kormo.by

Diverse Kabelbäume
Several wiring looms
Autres faisceaux électr.

744526 - 748000

BIG x 650

150 050 134 03

150 319 682 2 **146.0**

Pos.	ID-Nr.	Benennung	Description	Description	Masch.-Nr-							Bemerkung/Remarks/Remarque
1	00 303 155 3	Kabelbaum -Kabine	Wiring harness -Cab	Faisceau electrique -Cabine		x						
2	00 303 093 0	Hauptstecker	Main plug	Connecteur principal		x						
3	00 303 130 0	Kabelschuh -blau	Cable terminal -blue	Cosse de câble -bleu		x						D= 8
4	00 303 696 3	Kabelbaum	Wiring harness -power supply	Faisceau electrique - branchement		x						
		-Spannungsversorgung		electrique								
5	00 303 674 0	Stecker	Plug	Connecteur		x						SB 50
6	00 303 092 0	Hauptstecker -seitlich	Main plug -lateral	Connecteur principal -latérale		x						
7	20 080 320 0	Kabelbaum	Wiring harness	Faisceau electrique		x						
8	00 301 987 0	Ventilstecker mit LED	Valve plug with LED	Fiche de valve avec LED		x						
9	00 302 182 0	Rändelschraube	Screw with straight-line curls	Vis à tête striee		x						M 3 X 35
10	00 301 186 0	Profildichtung	Gasket	Joint profile		x						
11	00 303 083 0	Buchsengehäuse -16-polig	Bushing housing -16-pole	Logement de douille -16-pôle		x						
12	00 302 354 0	Kupplungsdose -4-polig	Coupling socket -4-pole	Connecteur -4-pôle		x						
13	00 303 084 0	Stecker -10-polig	Plug -10-pole	Connecteur -10-pôle		x						
14	00 303 114 0	Jetstecker -2-polig	Jet-plug -2-pole	Jet-fiche -2-pôle		x						
15	00 303 151 4	Kabelbaum -CAN	Wiring harness -CAN	Faisceau electrique -CAN		x						
16	00 302 353 0	Stecker -4-polig	Plug -4-pole	Connecteur -4-pôle		x						
17	00 302 431 0	Stecker -31-polig	Plug -31-pole	Connecteur -31-pôle		x						
18	00 301 802 0	Magnetventilstecker -schwarz	Solenoid valve plug -black	Fiche electrovanne -noir		x						
19	00 302 352 0	Stecker -3-polig	Plug -3-pole	Connecteur -3-pôle		x						
20	00 303 082 0	Buchsengehäuse -6-polig	Bushing housing -6-pole	Logement de douille -6-pôle		x						
21	00 303 248 2	Schnell - Stop - Schalter	Instantanequs cut-out switch	Interupteur arrêt rapide		x						

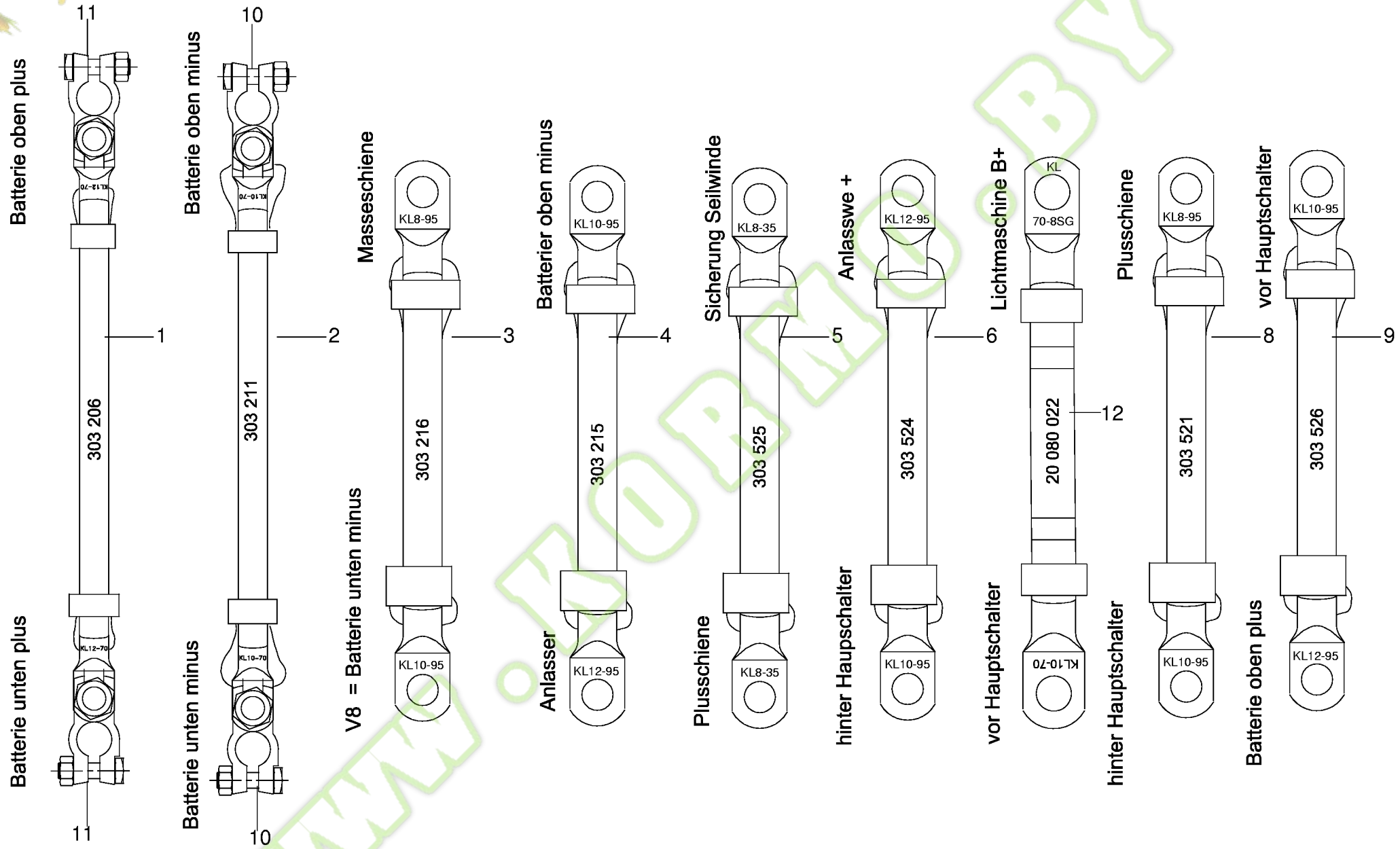

150 050 134 03 / 147.0

Kormo.by

Batterie und Massekabel
Battery and ground cable
Batterie et câble de mise à la terre

744526 - 748000

150 050 134 03

444 379 4 **147.0**

Pos.	ID-Nr.	Benennung	Description	Description	Masch.-Nr-	BIG x 650						Bemerkung/Remarks/Remarque
1	00 303 206 2	Kabel	Cable	Câble		x						
2	00 303 211 2	Kabel	Cable	Câble		x						
3	00 303 216 2	Kabel	Cable	Câble		x						
4	00 303 215 2	Kabel	Cable	Câble		x						
5	00 303 525 2	Kabel	Cable	Câble		x						Lg.= 350
6	00 303 524 3	Kabel	Cable	Câble		x						
8	00 303 521 2	Kabel	Cable	Câble		x						Lg.= 450
9	00 303 526 2	Kabel	Cable	Câble		x						Lg.= 760
10	00 302 804 0	Batterieklemme "-"	Clip "-"	Prince "-"		x						
11	00 302 803 0	Batterieklemme "+"	Clip "+"	Prince "+"		x						
12	20 080 022 0	Kabel	Cable	Câble		x						

www.KORMO.BY

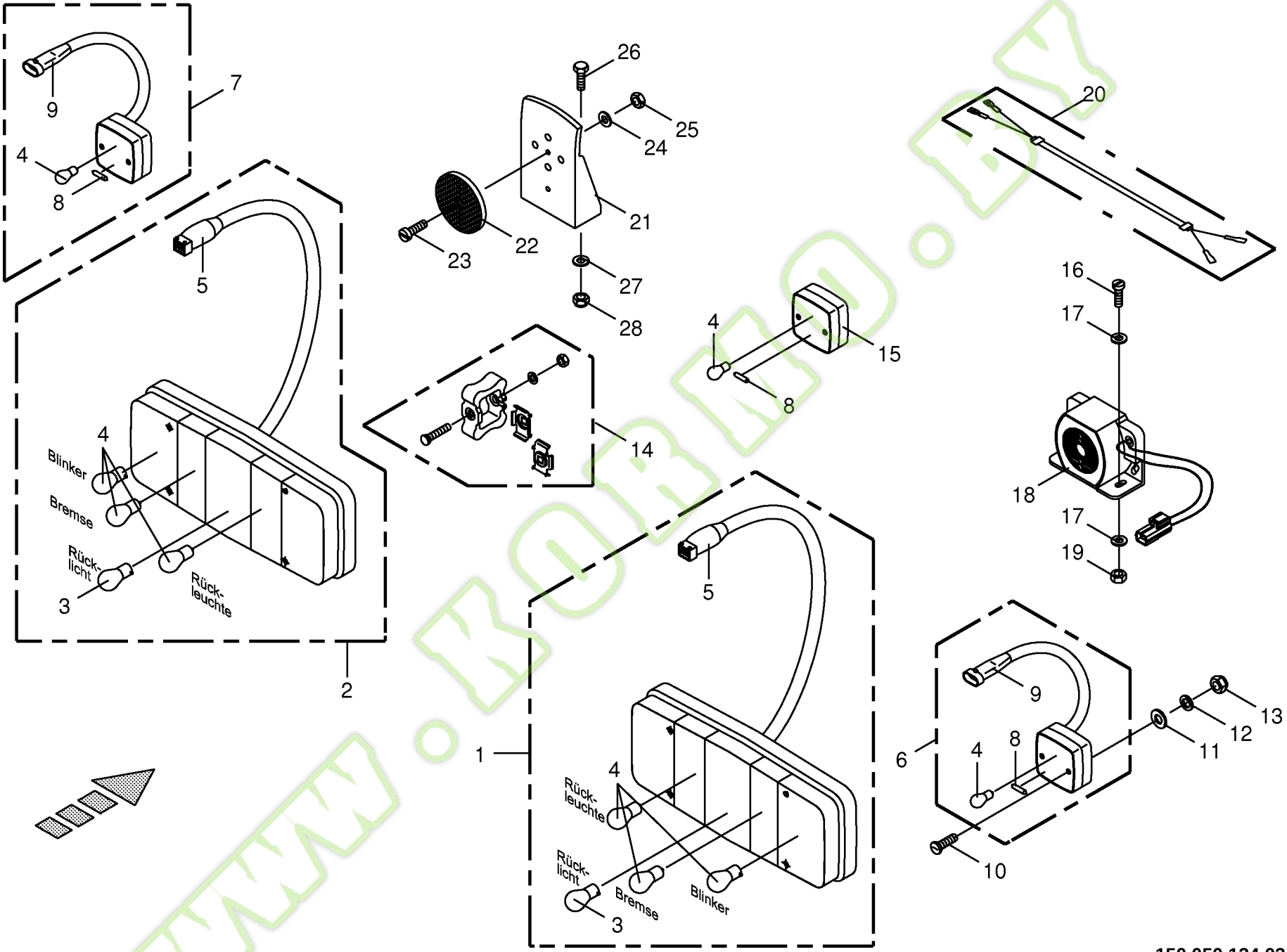

150 050 134 03 / 148.0

150 316 777 03

Kormo.by

Beleuchtung / Rückfahrhupe - hinten
Lighting / returning horn - back
Installation d'éclairage / klaxon de renvoi - derrière

744526 - 748000

BIG x 650

150 050 134 03

150 316 777 3 **148.0**

Pos.	ID-Nr.	Benennung	Description	Description	Masch.-Nr-							Bemerkung/Remarks/Remarque
1	00 303 203 2	5-Kammerleuchte -rechts	5-chamber lamp -right	Lamp de 5 chambres -droite		x						
	20 080 762 0	Lichtscheibe	Pane	Vitre lumineux		x						
2	00 303 202 2	5-Kammerleuchte -links	5-chamber lamp -left	Lamp de 5 chambres -gauche		x						
	20 080 762 0	Lichtscheibe	Pane	Vitre lumineux		x						
3	00 924 692 0	Einfadenlampe	Singel filament buld	Lampe à l filament		x						12 V / 10 W
4	00 924 693 0	Einfadenlampe	Singel filament buld	Lampe à l filament		x						12 V / 21 W
5	00 303 085 0	Stecker -6-polig	Plug -6-pole	Connecteur -6-pôle		x						
6	00 303 205 3	Schluss.-Blinkleuchte -rechts	Concluding flasher lamp -right	Feu clignotant -droite		x						
	00 302 677 0	Schluss.-Blinkleuchte	Concluding flasher lamp	Feu clignotant		x						
	20 080 759 0	Lichtscheibe	Pane	Vitre lumineux		x						
7	00 303 204 3	Schluss.-Blinkleuchte -links	Concluding flasher lamp -left	Feu clignotant -gauche		x						
	00 302 677 0	Schluss.-Blinkleuchte	Concluding flasher lamp	Feu clignotant		x						
	20 080 759 0	Lichtscheibe	Pane	Vitre lumineux		x						
8	00 924 709 0	Einfadenlampe	Singel filament buld	Lampe à l filament		x						12 V / 5 W
9	00 302 355 0	Kupplungsdose -3-polig	Coupling socket -3-pole	Connecteur -3-pôle		x						
10	00 903 427 1	Zylinderschraube	Allen screw	Vis tête cylindrique		x						M 4 X 20
11	00 910 325 0	Scheibe	Washer	Rondelle		x						4,3 X 9 X 0,8
12	00 910 001 0	Federring	Spring washer	Rondelle elastique		x						B 4
13	00 908 006 1	6kt-Mutter	Hex nut	Écrou hex		x						M 4
14	00 302 658 0	Schwingungsdämpfer -paarweise	Oscillation absorber -by pairs	Amortisseur de houle -par paires		x						
15	00 302 921 0	Schluss-Bremsleuchte	Concluding stop-light	Feu destop		x						
	20 080 760 0	Lichtscheibe	Pane	Vitre lumineux		x						
16	00 903 045 1	Zylinderschraube	Allen screw	Vis tête cylindrique		x						M 6 X 20
17	00 910 411 1	Scheibe	Washer	Rondelle		x						6,4 X 12,5 X 1,6
18	00 303 964 0	Rückfahrhupe	Back-up horn	Klaxon de retour		x						12-24 V ,97 Db
19	00 908 208 0	6kt-Mutter	Hex nut	Écrou hex		x						M 6
20	20 080 021 0	Anschlusskabel -optional	Connecting cable -optional	Câble de raccordement - optionnel		x						Lg.= 3700
21	00 924 677 0	Beleuchtungshalter	Illumination support	Support d'illumination		x						
22	00 924 535 1	Rückstrahler -rot	Rear reflector -red	Reflecteur -rouge		x						Rd. 62
23	00 903 745 0	Zylinderschraube	Allen screw	Vis tête cylindrique		x						M 5 X 16
24	00 910 500 1	Scheibe	Washer	Rondelle		x						5,3 X 10 X 1
25	00 908 207 1	6kt-Mutter	Hex nut	Écrou hex		x						M 5
26	00 901 613 1	6kt-Schraube	Hex head bolt	Boulon tête hex		x						M 8 X 40
27	00 910 413 0	Scheibe	Washer	Rondelle		x						8,4 X 17 X 1,6
28	00 908 706 0	Sicherungsmutter	Locknut	Écrou hex		x						M 8

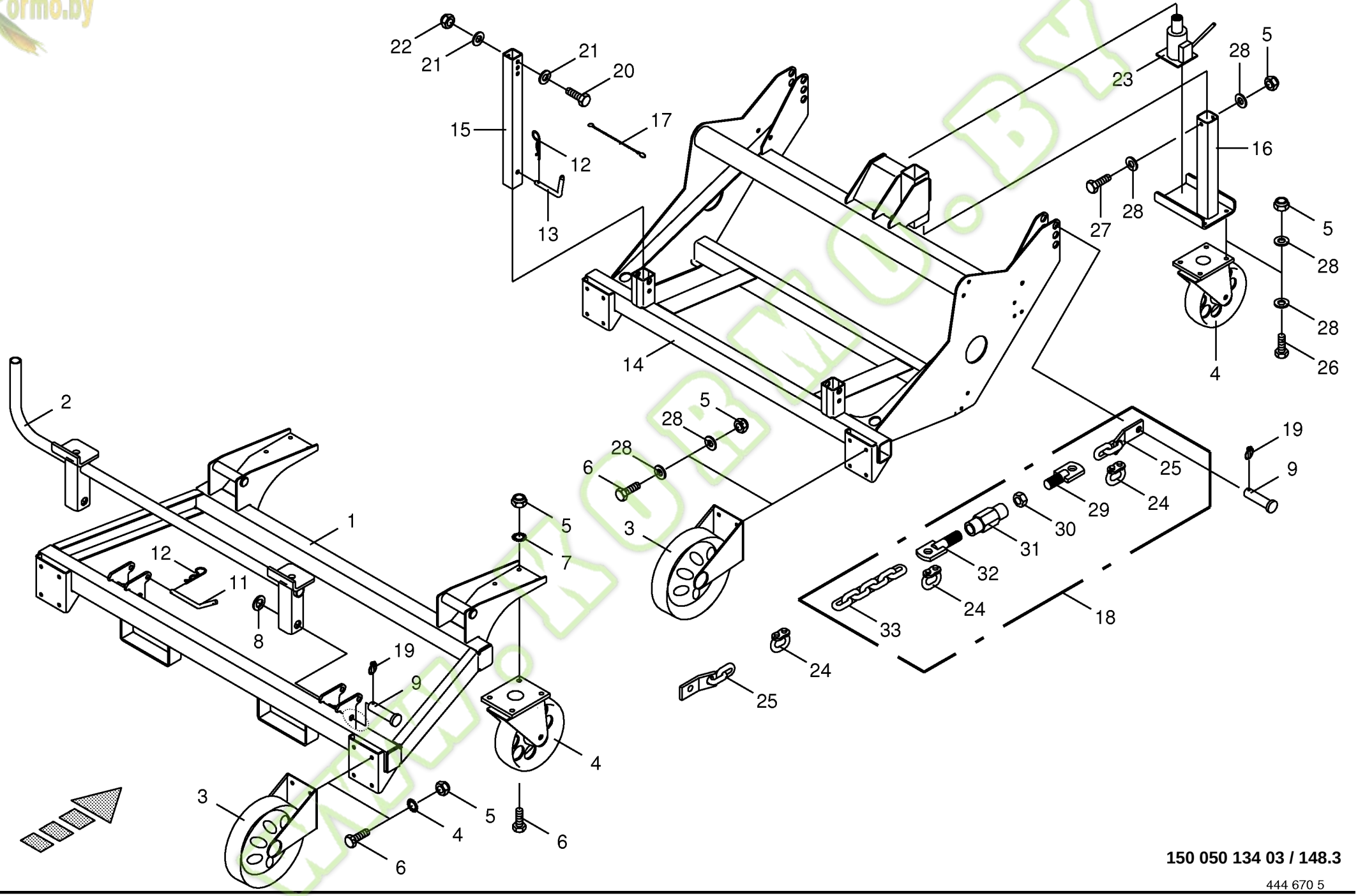

150 050 134 03 / 148.3

Kormo.by

Einbauwagen -optional
Installation car
Voiture d'installation

744526 - 748000

BIG x 650

150 050 134 03

444 670 5 **148.3**

Pos.	ID-Nr.	Benennung	Description	Description	Masch.-Nr-							Bemerkung/Remarks/Remarque
1	00 215 735 2	Wartungswagenrahmen	Maintenance carriage frame	Cadre du chariot d'entretien		x						
2	00 215 750 0	Stützfüsse	Jack stands	Bèquilles		x						
3	00 216 903 0	Bockrolle	Fixed roller for heavy loads	Galet hircin		x						
4	00 216 902 0	Lenkrolle	Guide roller	Monture de roulette		x						
5	00 908 758 0	Sicherungsmutter	Locknut	Écrou hex		x						M 10
6	00 900 636 0	6kt-Schraube	Hex head bolt	Boulon tête hex		x						M 10 X 25
7	00 909 909 1	Sperrkantscheibe	Detent edged washer	Disque à bord d'arrêt		x						SKM 10
8	00 910 514 1	Scheibe	Washer	Rondelle		x						26 X 44 X 4
9	00 916 120 3	Bolzen	Pin	Boulon		x						25 X 100/92
11	00 154 236 0	Steckbolzen	Locking pin	Axe débrochable		x						Rd. 12 X 210
12	00 917 104 1	Federstecker	Spring clip	Goupille elastique		x						4
13	00 015 213 5	Steckbolzen	Locking pin	Axe débrochable		x						Rd. 12 X 94
14	20 023 185 0	Trommelwagenrahmen	Drum carriage frame	Cadre du chariot de tambour		x						
15	00 215 766 0	Stützfuss	Jack stand	Béquille		x						
16	00 215 770 0	Stützfuss	Jack stand	Béquille		x						
17	00 274 339 2	Knotenkette	Chain	Chaine		x						Lg.= 137
18	00 146 444 1	Spannkette -kpl.	Tension chain -cpl.	Chaîne de tension -cpl.		x						
19	00 917 006 1	Klappstecker	Linch pin	Goupille clip		x						6 X 42
20	00 901 122 0	6kt-Schraube	Hex head bolt	Boulon tête hex		x						M 12 X 70
21	00 910 506 1	Scheibe	Washer	Rondelle		x						13 X 24 X 2,5
22	00 908 701 0	Sicherungsmutter	Locknut	Écrou hex		x						M 12
23	00 940 456 0	Wagenheber	Jacking equipment	Cric		x						2 t
24	90 000 565 0	Verbindungsglied	Connect. link	Maillon de jonction		x						G 12 X 35
25	00 151 324 4	Rundstahlkette m.Flachstahl	Round steel chain with flat steel	Chaîne acier rond avec acier plat		x						
26	00 900 637 0	6kt-Schraube	Hex head bolt	Boulon tête hex		x						M 10 X 30
27	00 901 438 0	6kt-Schraube	Hex head bolt	Boulon tête hex		x						M 10 X 80
28	00 910 414 0	Scheibe	Washer	Rondelle		x						10,5 X 21 X 2
29	00 146 443 2	Gewindestange	Threaded rod	Tige filetée		x						M 20
30	00 908 225 0	6kt-Mutter	Hex nut	Écrou hex		x						M 20
31	00 146 983 1	Spannschlossmutter	Spanner nut	Ecrou barillet		x						M 20
32	00 146 442 2	Gewindestange -Linksgewinde	Threaded rod -left-hand thread	Tige filetée -filetage à gauche		x						M 20
33	00 922 577 3	Rundstahlkette	Steel chain	Chaîne acier		x						G 10 X 35 X 17 Glieder

Kormo.by

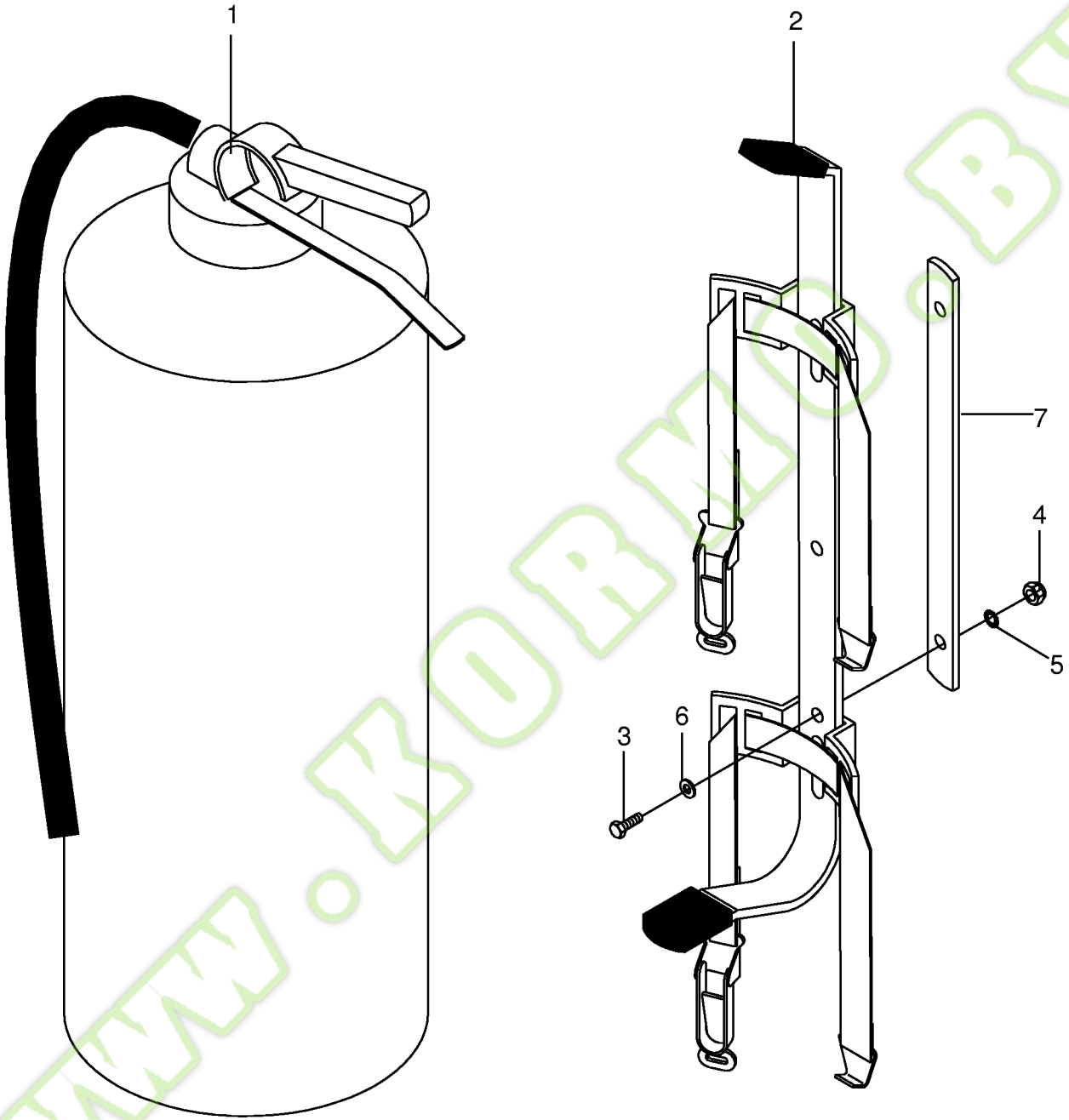

www.KORMO.BY

150 050 134 03 / 149.0

448 093 5

Kormo.by

Feuerlöscher
Fire extinguisher
Extincteur

744526 - 748000

BIG X 650

150 050 134 03

448 093 5 **149.0**

Pos.	ID-Nr.	Benennung	Description	Description	Masch.-Nr-	BIG X 650						Bemerkung/Remarks/Remarque
1	00 938 962 0	Feuerlöscher	Fire extinguisher	Extincteur		x						12 kg
2	00 938 963 0	Halter	Support	Cadre support		x						
3	00 900 657 0	6kt-Schraube	Hex head bolt	Boulon tête hex		x						M 12 X 35
4	00 908 215 0	6kt-Mutter	Hex nut	Écrou hex		x						M 12
5	00 909 910 1	Sperrkantscheibe	Detent edged washer	Disque à bord d'arrêt		x						SKM 12
6	00 910 640 1	Scheibe	Washer	Rondelle		x						14 X 24 X 8
7	00 215 712 0	Gegenplatte	Counter support	Contre-support		x						

www.KORMO.BY

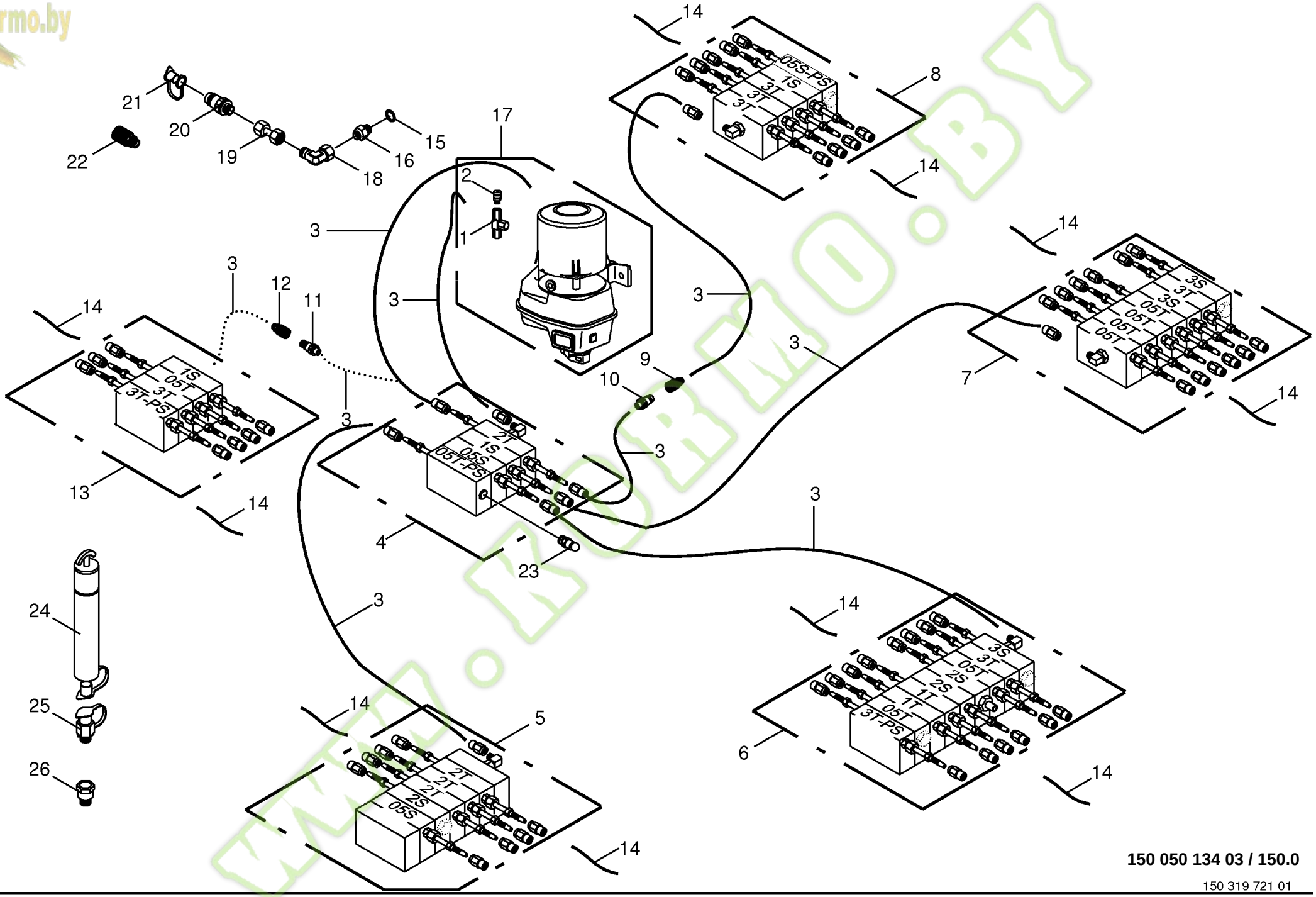

150 050 134 03 / 150.0

150 319 721 01

Kormo.by

Zentralschmierung
Central lubrication
Lubrification centrale

744526 - 748000

BIG X 650

150 050 134 03

150 319 721 2 **150.0**

Pos.	ID-Nr.	Benennung	Description	Description	Masch.-Nr-	BIG X 650						Bemerkung/Remarks/Remarque
1	00 940 470 0	Dosierpumpe	Pump	Pompe		x						
2	00 940 471 0	Druckbegrenzungsventil	Pressure control valve	Limitateur de pression		x						
3	00 940 474 0	Hochdruckschlauch -Id.-Nr.= 1m	High pressure hose -Id.-no.= 1m	Flexible -Id.-no.= 1m		x						
4	00 940 465 0	Hauptverteiler	Main distributor	Distributeur principal		x						
5	27 000 987 0	Verteiler-Kombination - Lenkachse	Combination of distributors - steering axle	Combinaison de distributeurs -essieau directeur		x						
6	00 940 469 0	Verteiler-Kombination - Auswurfsystem / Antrieb	Combination of distributors - ejection system / drive	Combinaison de distributeurs -système d'éjection / entraînment		x						
7	00 940 463 0	Verteiler-Kombination - Häckselaggregat	Combination of distributors - Chopping aggregate	Combinaison de distributeurs -Agrégat hacheur		x						
8	00 940 461 0	Verteiler-Kombination - Zuführsystem	Combination of distributors - feed system	Combinaison de distributeurs -circuit d'alimentation		x						
9	27 001 595 0	Kupplungsmuffe	Sleeve	Cache poussiere		x						
10	00 940 476 0	Kupplungsstecker	Connector plug	Fiche de jonction		x						
11	00 940 473 0	Kupplungsstecker	Connector plug	Fiche de jonction		x						
12	00 940 472 0	Kupplungsmuffe	Sleeve	Cache poussiere		x						
13	00 940 459 0	Verteiler-Kombination -Cräcker	Combination of distributors - cracker	Combinaison de distributeurs -cracker		x						
14	00 938 933 0	Kunststoffrohr mit Fett gefüllt -Id.-Nr.= 1m	Plastic tube filled with grease -Id.-no.= 1m	Tube plastique farci avec graisse -Id.-no.= 1m		x						6 X 1,5
15	00 937 736 0	Dichtring	Gasket ring	Bague d'étanchéité		x						A 20 X 26 X 1,5
16	00 213 281 0	Reduzierstück	Reducing piece	Element reducteur		x						M 20 / M 18
17	27 000 026 0	Kolbenpumpe -mit Behälter	Piston pump -with case	Pompe de piston -avec bac		x						
18	00 921 067 1	Winkelstutzen	Angle lug	Jarret tubulure		x						M 18 X 1,5
19	00 230 743 0	Doppelnippel	Double nipple	Double raccord		x						L 12
20	00 921 145 0	Kupplungsstecker	Connector plug	Fiche de jonction		x						M 18 X 1,5
21	00 921 171 1	Staubmuffe -rot	Dust cap -red	Manchon anti-poussiere -rouge		x						
22	00 921 130 0	Kupplungsmuffe	Sleeve	Cache poussiere		x						Rd. 38,5 M 18 X 1,5
23	00 303 564 0	Zyklenschalter -4-polig	Cycles-switch -4-pole	Interrupteur du cycler -4-pôle		x						
24	00 940 393 0	Befüllzylinder	Filling cylinder	Vérin de remplir		x						
25	00 940 392 0	Befüllanschluss	Filling connection	Connexion de remplir		x						
26	27 001 998 0	Anschlussstück	Connector	Raccord		x						M 20 X 1,5

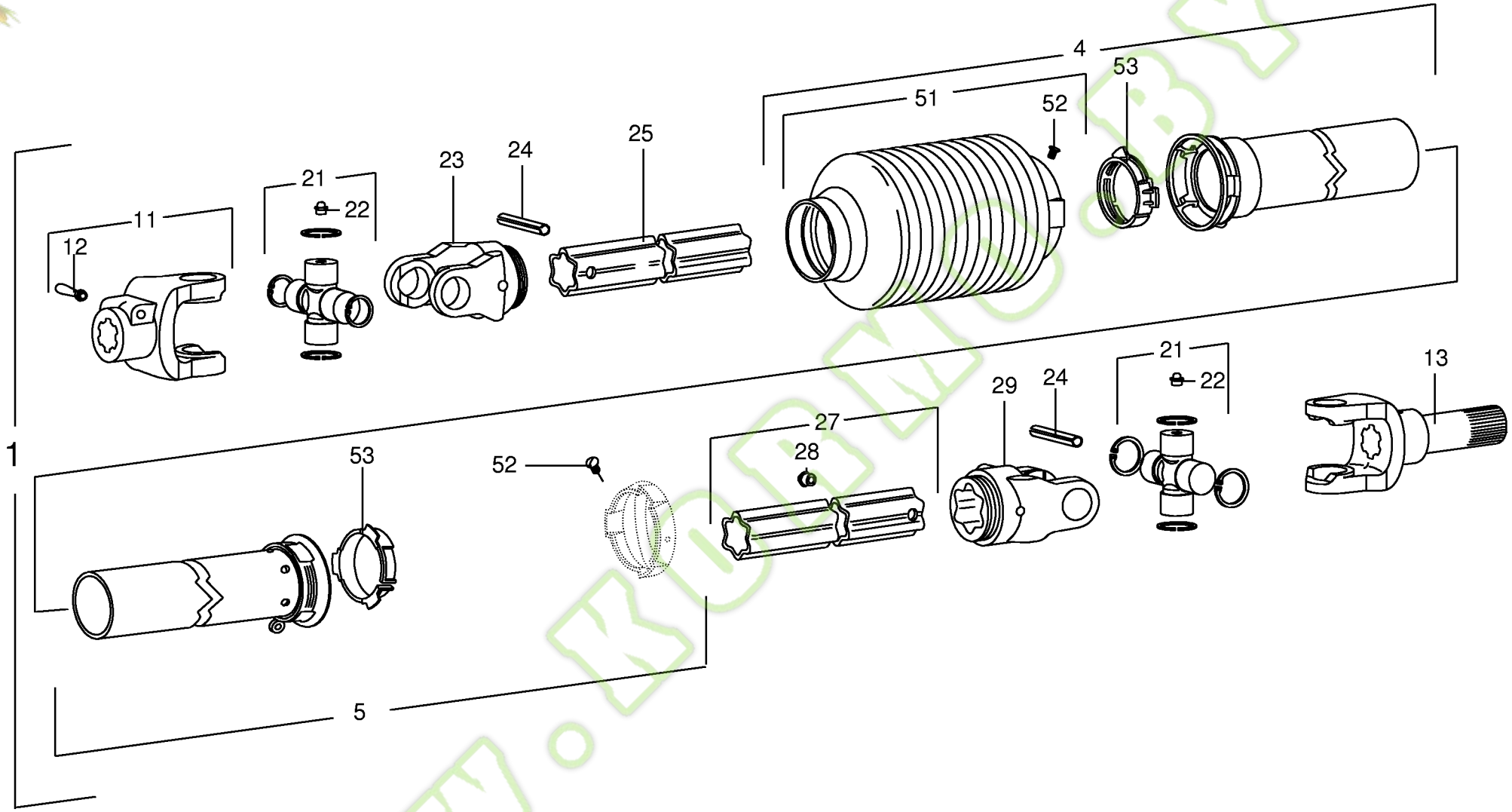

150 050 134 03 / 151.0

444 201 2

Kormo.by

Gelenkwelle -Walzenantrieb Walterscheid
P.T.O shafts -roller drive
Arbre à cardans -entraînement du rouleau

744526 - 748000

BIG x 650

150 050 134 03

444 201 2 **151.0**

Pos.	ID-Nr.	Benennung	Description	Description	Masch.-Nr-							Bemerkung/Remarks/Remarque
1	00 955 901 1	Gelenkwelle	Pto drive shaft	Arbre articulé		x						Lg.= 580
4	00 955 490 0	Schutzhälfte - aussen	Male tube - outside	1/2 protecteur - extérieur		x						Lg.= 1000
5	00 955 391 0	Schutzhälfte - innen	Male tube - inside	1/2 protecteur - intérieure		x						Lg.= 1500
11	00 955 431 0	Aufsteckgabel	Outer yoke	Machoire exterieure		x						AGCC 2500 Z= 20
12	00 955 357 0	Klemm-Konus	Taper lock	Cône de serrage		x						CC 1 3/4"
13	00 955 432 0	Zapfengabel	Cone alls fork	Fourchette de cônes		x						1 3/8"
21	00 955 406 1	Kreuzgarnitur	Cross assy	Croisillon		x						
22	00 919 108 0	Kegelschmiernippel	Grease niple	Graisseur à cone		x						AM 6 X 1
23	00 949 499 0	Rillengabel	Grooved yoke	Machoire rainuree		x						RG2500-S4
24	00 912 724 2	Spannstift	Roll pin	Goupille de serrage		x						10 X 90
25	00 955 362 0	Profilrohr - innen	Profile tube - inside	Tube profilé - intérieure		x						Lg.= 750
27	00 955 465 0	Profilrohr - aussen	Profile tube - outside	Tube profilé - extérieur		x						Lg.= 415
28	00 949 238 0	Schlag-Schmiernippel	Drive-in type lubrication	Graisseur à frapper		x						
29	00 949 248 0	Rillengabel	Grooved yoke	Machoire rainuree		x						RG2500-S5
51	00 955 355 1	Schutztrichter	Guard hopper	Trémie de protection		x						
52	00 949 281 0	Schraube	Screw	Boulon		x						3,5 X 9,5
53	00 949 861 0	Gleitring	Sliding ring	Anneau lisse		x						SC25/SD25

www.KORMO.BY

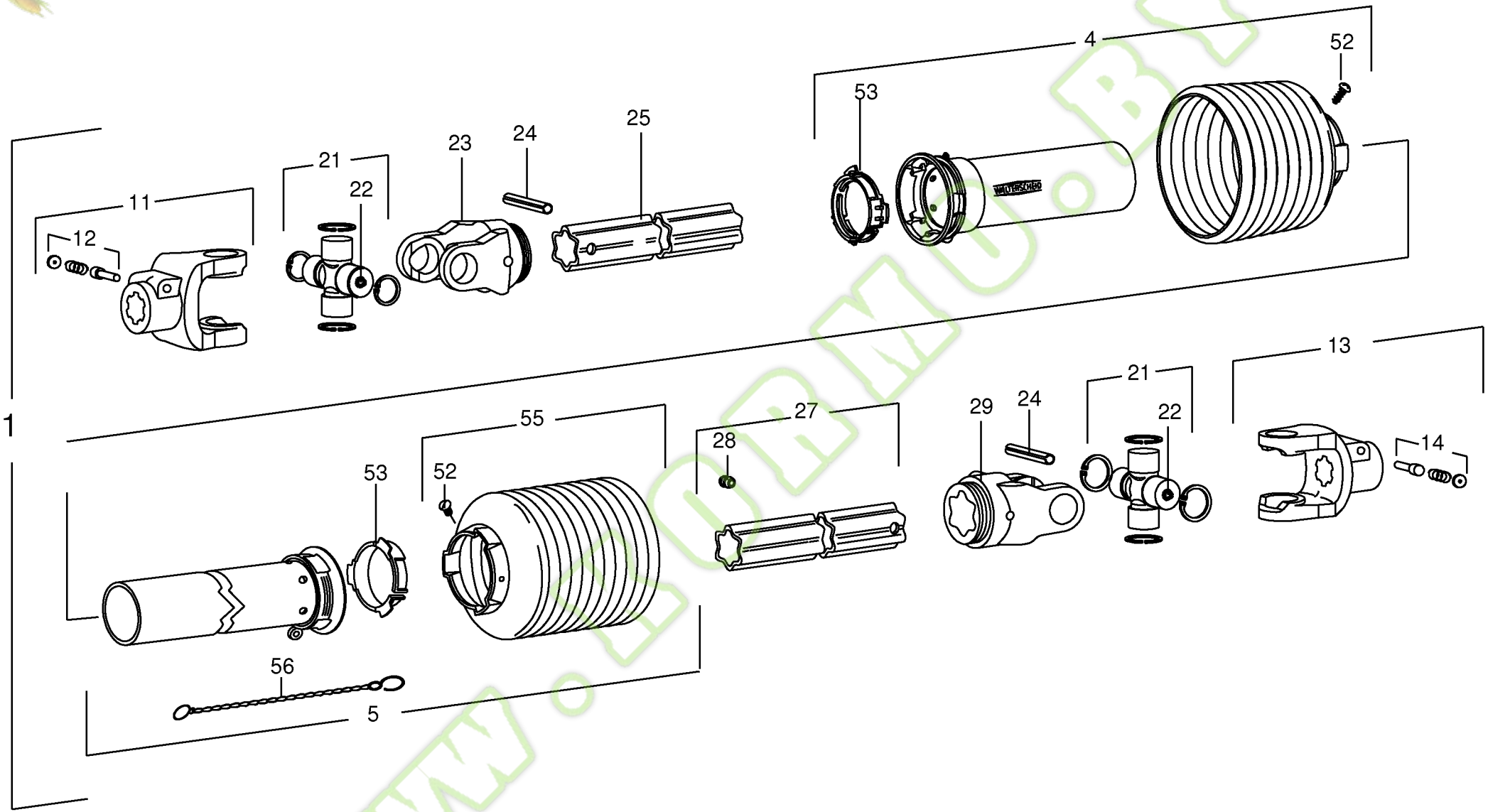

150 050 134 03 / 152.0

444 529 2

Kormo.by

Gelenkwelle -Antrieb - Pick-up Walterscheid
P.T.O shafts -drive - Pick-up
Arbre à cardans -entrainement - Pick-up

744526 - 748000

BIG X 650

150 050 134 03

444 529 2 **152.0**

Pos.	ID-Nr.	Benennung	Description	Description	Masch.-Nr-							Bemerkung/Remarks/Remarque
1	00 956 094 3	Gelenkwelle	Pto drive shaft	Arbre articulé		x						W2500-SC25-880 Z= 6/20
4	00 949 356 1	Schutzhälfte - aussen	Male tube - outside	1/2 protecteur - extérieur		x						Lg.= 1000
5	00 949 273 2	Schutzhälfte - innen	Male tube - inside	1/2 protecteur - intérieure		x						Lg.= 1000
11	00 949 477 1	Aufsteckgabel	Outer yoke	Machoire exterieure		x						1 3/4" Z= 20
12	00 949 288 0	Schiebestift	Locking pin	Poussoir		x						
13	00 949 442 1	AS-Gabel	AS-yoke	Mâchoire AS		x						1 3/8" Z= 6
14	00 949 630 0	Schiebestift	Locking pin	Poussoir		x						
21	00 955 406 1	Kreuzgarnitur	Cross assy	Croisillon		x						
22	00 919 108 0	Kegelschmiernippel	Grease niple	Graisseur à cone		x						AM 6 X 1
23	00 949 499 0	Rillengabel	Grooved yoke	Machoire rainuree		x						RG2500-S4
24	00 912 724 2	Spannstift	Roll pin	Goupille de serrage		x						10 X 90
25	00 955 362 0	Profilrohr - innen	Profile tube - inside	Tube profilé - intérieure		x						Lg.= 750
27	00 955 466 0	Profilrohr - aussen	Profile tube - outside	Tube profilé - extérieur		x						Lg.= 715
28	00 949 238 0	Schlag-Schmiernippel	Drive-in type lubrication	Graisseur à frapper		x						
29	00 949 248 0	Rillengabel	Grooved yoke	Machoire rainuree		x						RG2500-S5
52	00 949 281 0	Schraube	Screw	Boulon		x						3,5 X 9,5
53	00 949 861 0	Gleitring	Sliding ring	Anneau lisse		x						SC25/SD25
55	00 955 355 1	Schutztrichter	Guard hopper	Trémie de protection		x						
56	00 949 852 1	Haltekette	Chain	Chainette		x						Lg.= 400

www.KORMO.BY

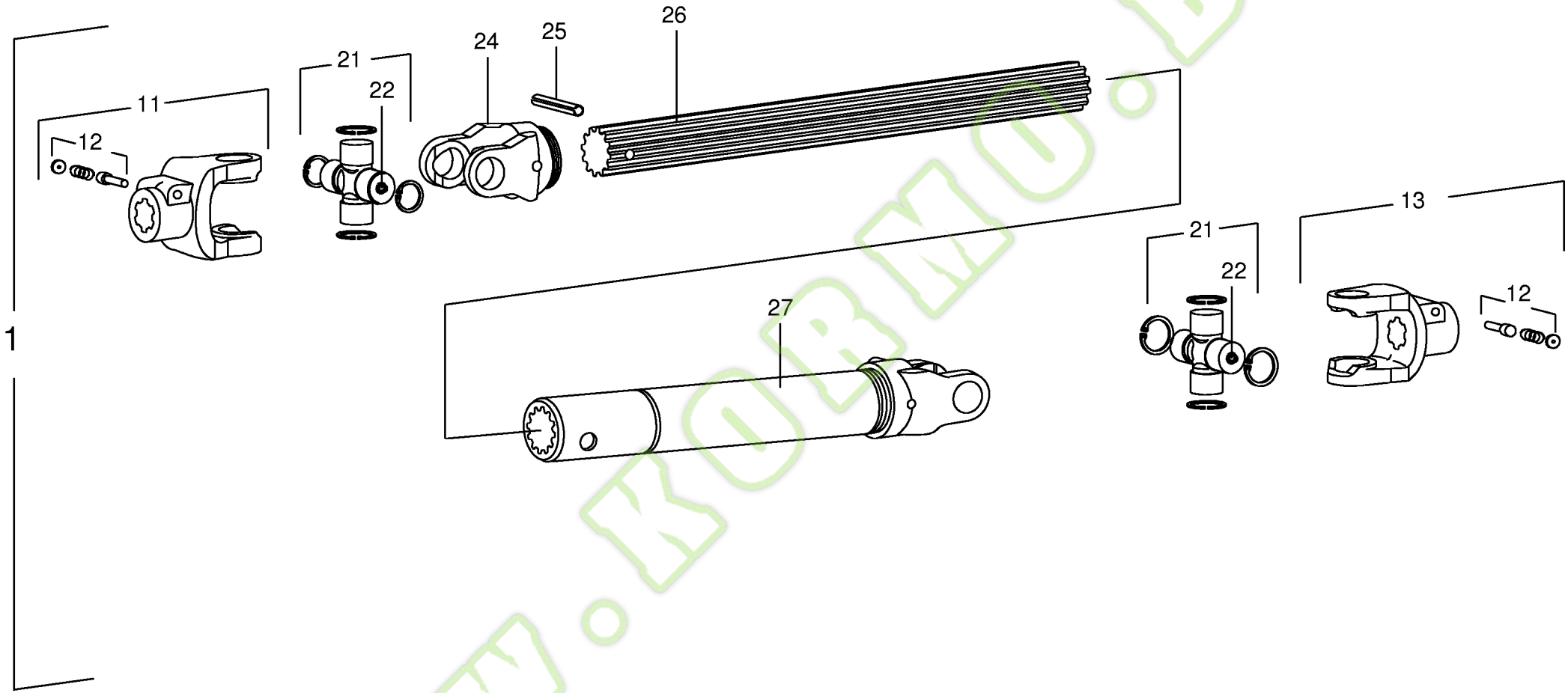

150 050 134 03 / 153.0

kormo.by
www.KORMO.BY

Kormo.by

Gelenkwelle -Walzengetriebe -unten Walterscheid
P.T.O shafts -roller gear -below
Arbre à cardans -boîte de vitesses de rouleau -en bas

744526 - 748000

BIG X 650

150 050 134 03

444 530 0 **153.0**

Pos.	ID-Nr.	Benennung	Description	Description	Masch.-Nr-							Bemerkung/Remarks/Remarque
1	00 956 096 1	Gelenkwelle	Pto drive shaft	Arbre articulé		x						Lg.= 355
11	00 949 477 1	Aufsteckgabel	Outer yoke	Machoire exterieure		x						1 3/4" Z= 20
12	00 949 288 0	Schiebestift	Locking pin	Poussoir		x						
13	00 955 460 0	Aufsteckgabel	Outer yoke	Machoire exterieure		x						1 3/4" Z= 20
21	00 955 406 1	Kreuzgarnitur	Cross assy	Croisillon		x						
22	00 919 108 0	Kegelschmiernippel	Grease niple	Graisseur à cone		x						AM 6 X 1
24	00 955 461 0	Rillengabel	Grooved yoke	Machoire rainuree		x						RG 2500
25	00 912 724 2	Spannstift	Roll pin	Goupille de serrage		x						10 X 90
26	00 949 995 0	Profilwelle	Profile shaft	Arbre profile		x						Lg.= 370
27	00 955 462 0	Wellengabel	Yoke	Machoire exterieure		x						WG 2500 Z= 20

www.KORMO.BY

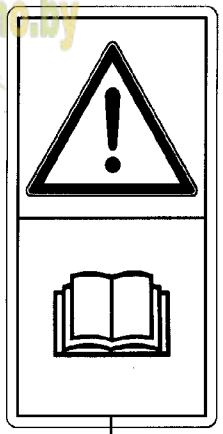

1

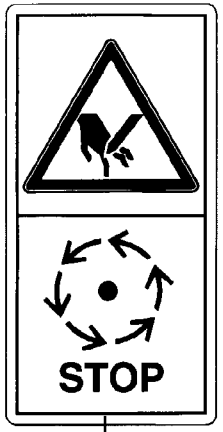

2

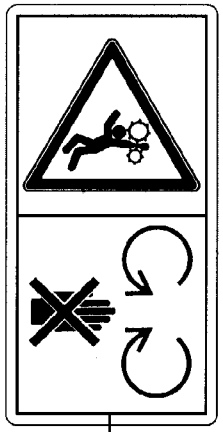

3

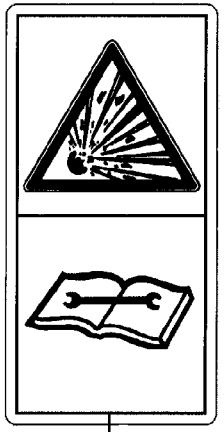

4

5

6

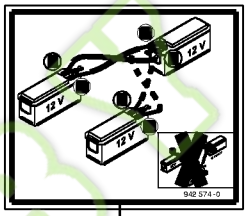

7

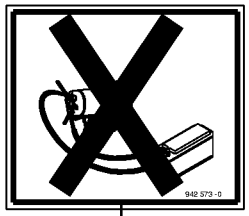

8

9

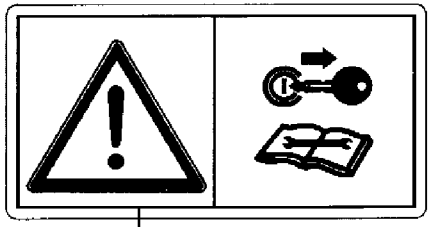

10

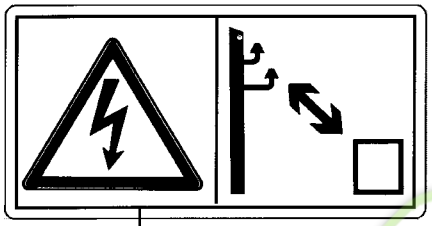

11

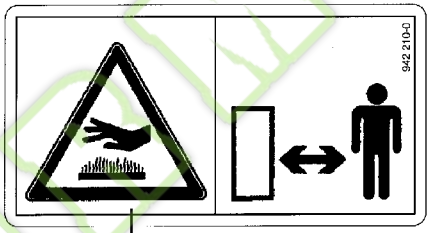

12

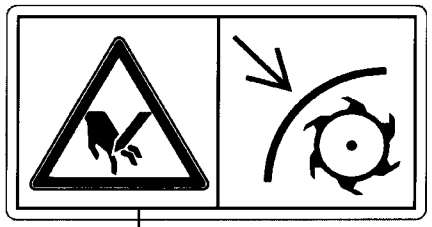

13

14

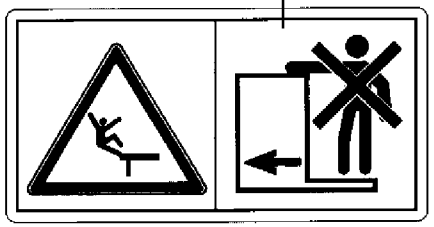

15

16

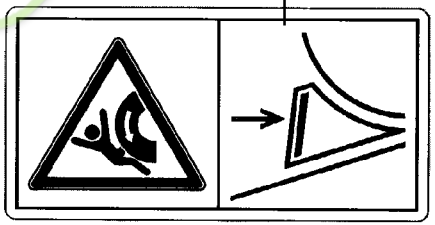

17

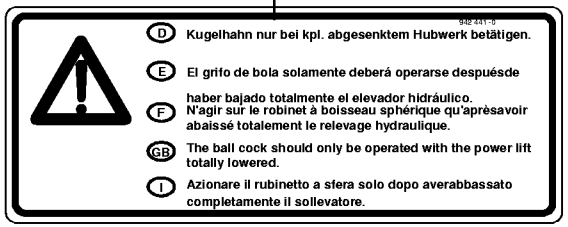

Kormo.by

Sicherheitsaufkleber
Warning signs
Plaque indicatrices de securite

744526 - 748000

BIG x 650

150 050 134 03

150 319 727 1 **154.0**

Pos.	ID-Nr.	Benennung	Description	Description	Masch.-Nr-							Bemerkung/Remarks/Remarque
1	00 939 471 1	Aufkleber	Tag	Autocollant		x						
2	00 939 410 2	Aufkleber	Tag	Autocollant		x						
3	00 942 200 1	Aufkleber	Tag	Autocollant		x						
4	00 939 529 0	Aufkleber	Tag	Autocollant		x						
5	00 942 409 0	Aufkleber	Tag	Autocollant		x						125 X 200
6	00 942 408 0	Aufkleber	Tag	Autocollant		x						60 X 90
7	00 942 574 0	Aufkleber	Tag	Autocollant		x						140 X 120
8	00 942 573 0	Aufkleber	Tag	Autocollant		x						140 X 120
9	00 942 572 0	Aufkleber	Tag	Autocollant		x						
10	00 942 289 0	Aufkleber	Tag	Autocollant		x						
11	00 942 293 0	Aufkleber	Tag	Autocollant		x						
12	00 942 210 0	Aufkleber	Tag	Autocollant		x						
13	00 942 294 0	Aufkleber	Tag	Autocollant		x						
14	00 942 291 0	Aufkleber	Tag	Autocollant		x						
15	00 942 290 0	Aufkleber	Tag	Autocollant		x						
16	00 942 250 0	Aufkleber	Tag	Autocollant		x						
17	00 942 441 0	Aufkleber	Tag	Autocollant		x						

www.KORMO.BY

Kormo.by

1

2

3

4

5

6

7

8

D Radmuttern nach erstem Einsatz nachziehen.
E Apretar las tuercas de fijación de ruedas después de la primera puesta en servicio.
F Resserrer les écrous de fixation de roue après la première mise en service.
GB Retighten wheel nuts after the first two hours operation.
I Stringere i dadi di fissaggio delle ruote dopo il primo impiego.

9

10

11

12

13

Reifenluftdruck
tyre pressure

Bereifungstyp wheel type	km/h	mp/h	Big X 500 mit / with Easyflow 3000 oder / or Solomaschine solo machine (bar)	Big X V12 mit / with EasyCollect 6000 (bar)	BigX 650 mit / with EasyCollect 7500 (bar)	BigX 650 mit / with EasyCollect 9000 * (bar)	max. (bar)	Achse axle
650/75 R 32 172A8	40	25	2,4	3,2	3,2	2,4	3,2	Vorderachse front axle
	10	6	1,4	1,7	1,9	1,4		
710/75 R 34 176A8	40	25	1,6	2,4	2,4	1,6	2,4	
	10	6	1,0	1,2	1,4	1,0		
800/65 R 32 172A8	40	25	1,6	2,4	2,4	1,6	2,4	
	10	6	1,0	1,2	1,4	1,6		
900/60 R 32 176A8	40	25	1,4	1,8	2,0	1,4	2,0	
	10	6	1,0	1,0	1,2	1,0		
18.4 R 30 155A8	40	25	3,2	3,2 **	3,2 **	3,2	3,2	Hinterachse rear axle
	10	6	1,7	1,9	1,9	1,7		
600/65 R 28 154A8	40	25	2,4	2,4	2,4 **	2,4	2,4	
	10	6	1,4	1,4	1,4	1,4		
600/70 R 28 167A8	40	25	1,6	2,4	2,4	1,6	2,4	
	10	6	1,2	1,4	1,4	1,2		
710/55 R 30 163A8	40	25	1,6	1,6	1,6 **	1,6	1,6	
	10	6	1,0	1,0	1,0	1,0		

* = Strassenfahrt ohne EasyCollect 9000
* = Transport on road without EasyCollect 9000
** = Vmax: 25km/h / 15mp/h

942-529-1

14

S1 S2

150 050 134 03 / 155.0

150 319 726 02

Kormo.by

Hinweisaufkleber
General information labels
Plaque indicatrices generales

744526 - 748000

150 050 134 03

150 319 726 2 **155.0**

Pos.	ID-Nr.	Benennung	Description	Description	Masch.-Nr-	BIG x 650						Bemerkung/Remarks/Remarque
1	00 942 434 0	Aufkleber	Tag	Autocollant		x						
2	00 942 393 0	Aufkleber -beige	Tag -beige	Autocollant -beige		x						Lg.= 1400
	00 942 392 0	Aufkleber -grün	Tag -green	Autocollant -vert		x						Lg.= 1250
3	00 942 395 0	Aufkleber -grün	Tag -green	Autocollant -vert		x						Lg.= 1098
	00 942 394 0	Aufkleber -grün	Tag -green	Autocollant -vert		x						Lg.= 395
4	27 000 344 0	Aufkleber	Tag	Autocollant		x						Lg.= 200
	27 000 345 0	Aufkleber	Tag	Autocollant		x						Lg.= 550
5	00 939 145 1	Aufkleber	Tag	Autocollant		x						40
6	00 942 012 1	Aufkleber	Tag	Autocollant		x						
7	00 924 569 0	Klebefolie	Decal	Autocollant		x						
8	00 942 134 0	Aufkleber	Tag	Autocollant		x						
9	00 942 038 1	Aufkleber	Tag	Autocollant		x						
10	00 942 377 0	Aufkleber	Tag	Autocollant		x						1,6 bar
	00 942 418 0	Aufkleber	Tag	Autocollant		x						2,4 bar
	00 942 433 0	Aufkleber	Tag	Autocollant		x						3,2 bar
11	00 942 522 0	Aufkleber	Tag	Autocollant		x						
12	00 942 524 0	Aufkleber	Tag	Autocollant		x						
13	00 942 529 1	Aufkleber	Tag	Autocollant		x						
14	20 080 291 0	Aufkleber	Tag	Autocollant		x						

www.KORMO.BY

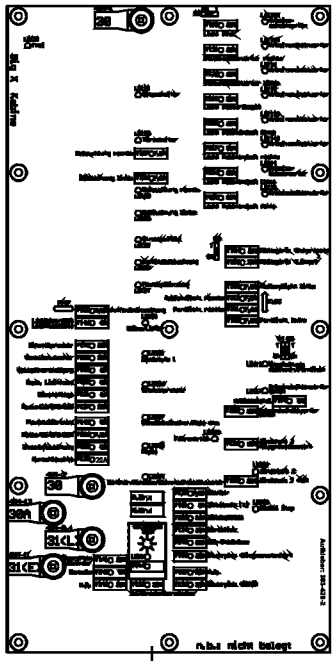

1

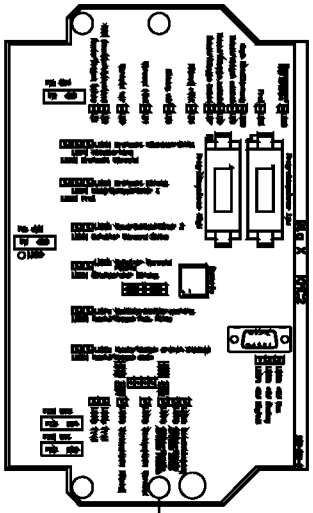

2

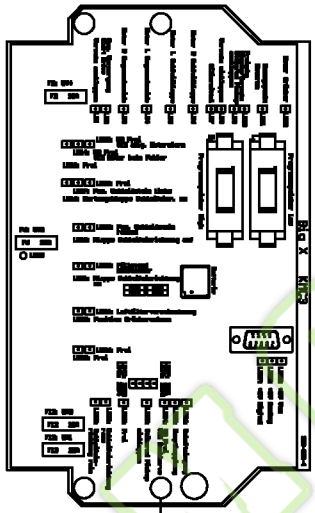

3

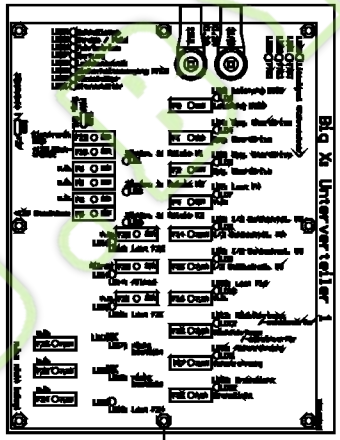

4

5

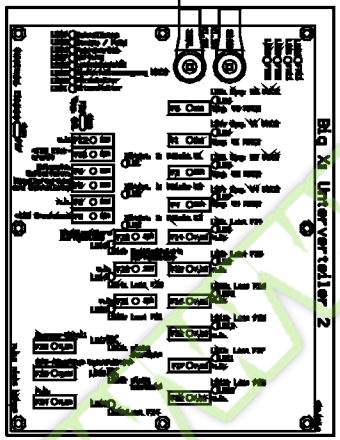

6

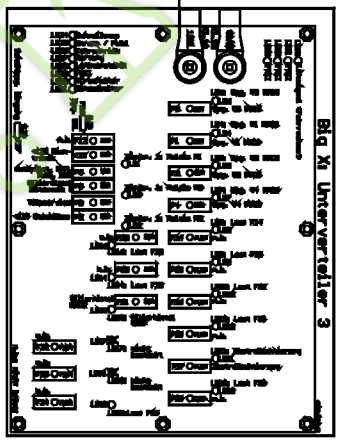

150 050 134 03 / 156.0

150 319 708 01

Kormo.by

Aufkleber - Elektroteile
Label - Electric part
Plaque

744526 - 748000

BIG x 650

150 050 134 03

150 319 708 1 **156.0**

Pos.	ID-Nr.	Benennung	Description	Description	Masch.-Nr-							Bemerkung/Remarks/Remarque
1	20 080 276 0	Aufkleber -Deutsch	Tag -german	Autocollant -allemand		x						
	20 080 277 0	Aufkleber -Englisch	Tag -english	Autocollant -anglais		x						
	20 080 278 0	Aufkleber -Französisch	Tag -french	Autocollant -français		x						
	20 080 279 0	Aufkleber -Italienisch	Tag -italian	Autocollant -italien		x						
	20 080 280 0	Aufkleber -Japanisch	Tag -japanese	Autocollant -japonais		x						
	20 080 281 0	Aufkleber -Spanisch	Tag -spanish	Autocollant -espagnol		x						
	20 080 282 0	Aufkleber -Russisch	Tag -russian	Autocollant -russe		x						
	20 080 855 0	Aufkleber -Dänisch	Tag -danish	Autocollant -danois		x						
	20 080 862 0	Aufkleber -Griechisch	Tag -greek	Autocollant -grec		x						
	20 080 869 0	Aufkleber -Ungarisch	Tag -hungarian	Autocollant -hongrois		x						
	20 080 876 0	Aufkleber -Niederländisch	Tag -dutch	Autocollant -néerlandais		x						
	20 080 883 0	Aufkleber -Polnisch	Tag -polish	Autocollant -polonais		x						
	20 080 890 0	Aufkleber -Slowakisch	Tag -slovak	Autocollant -slovaque		x						
	20 080 897 0	Aufkleber -Slowenisch	Tag -slovenian	Autocollant -slovène		x						
2	00 302 931 2	Aufkleber -Deutsch	Tag -german	Autocollant -allemand		x						KMC 2
	00 303 631 0	Aufkleber -Englisch	Tag -english	Autocollant -anglais		x						KMC 2
	00 303 638 0	Aufkleber -Französisch	Tag -french	Autocollant -français		x						KMC 2
	00 303 645 0	Aufkleber -Italienisch	Tag -italian	Autocollant -italien		x						KMC 2
	00 303 659 0	Aufkleber -Japanisch	Tag -japanese	Autocollant -japonais		x						KMC 2
	00 303 652 0	Aufkleber -Spanisch	Tag -spanish	Autocollant -espagnol		x						KMC 2
	00 303 852 0	Aufkleber -Russisch	Tag -russian	Autocollant -russe		x						KMC 2
	20 080 856 0	Aufkleber -Dänisch	Tag -danish	Autocollant -danois		x						KMC 2
	20 080 863 0	Aufkleber -Griechisch	Tag -greek	Autocollant -grec		x						KMC 2
	20 080 870 0	Aufkleber -Ungarisch	Tag -hungarian	Autocollant -hongrois		x						KMC 2
	20 080 877 0	Aufkleber -Niederländisch	Tag -dutch	Autocollant -néerlandais		x						KMC 2
	20 080 884 0	Aufkleber -Polnisch	Tag -polish	Autocollant -polonais		x						KMC 2
	20 080 891 0	Aufkleber -Slowakisch	Tag -slovak	Autocollant -slovaque		x						KMC 2
	20 080 898 0	Aufkleber -Slowenisch	Tag -slovenian	Autocollant -slovène		x						KMC 2
3	00 302 932 4	Aufkleber -Deutsch	Tag -german	Autocollant -allemand		x						KMC 3
	00 303 632 0	Aufkleber -Englisch	Tag -english	Autocollant -anglais		x						KMC 3
	00 303 639 0	Aufkleber -Französisch	Tag -french	Autocollant -français		x						KMC 3
	00 303 646 0	Aufkleber -Italienisch	Tag -italian	Autocollant -italien		x						KMC 3
	00 303 660 0	Aufkleber -Japanisch	Tag -japanese	Autocollant -japonais		x						KMC 3
	00 303 653 0	Aufkleber -Spanisch	Tag -spanish	Autocollant -espagnol		x						KMC 3
	00 303 853 0	Aufkleber -Russisch	Tag -russian	Autocollant -russe		x						KMC 3
	20 080 857 0	Aufkleber -Dänisch	Tag -danish	Autocollant -danois		x						KMC 3
	20 080 864 0	Aufkleber -Griechisch	Tag -greek	Autocollant -grec		x						KMC 3
	20 080 871 0	Aufkleber -Ungarisch	Tag -hungarian	Autocollant -hongrois		x						KMC 3

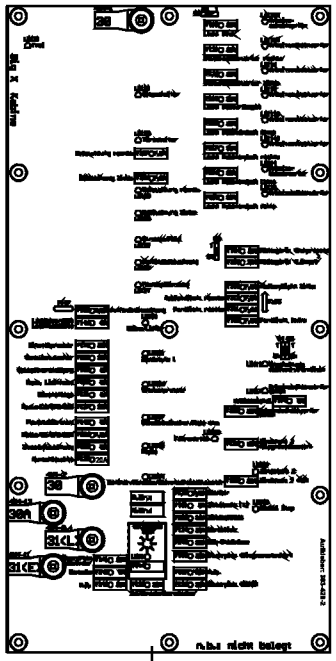

1

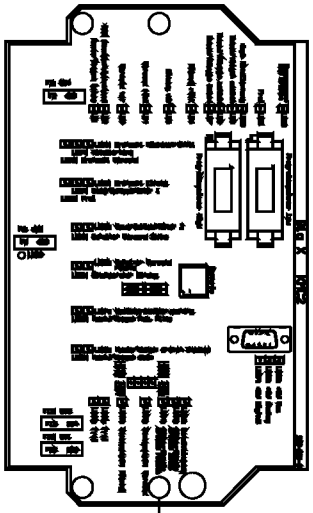

2

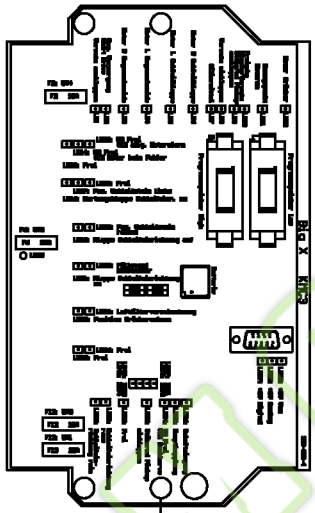

3

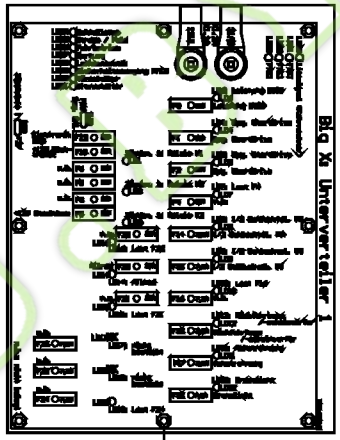

4

5

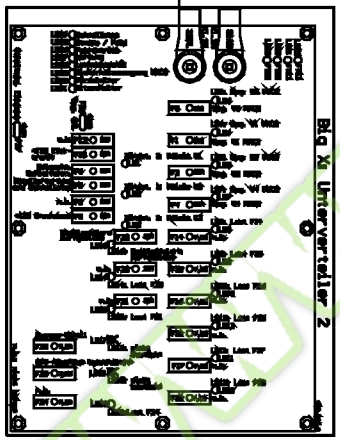

6

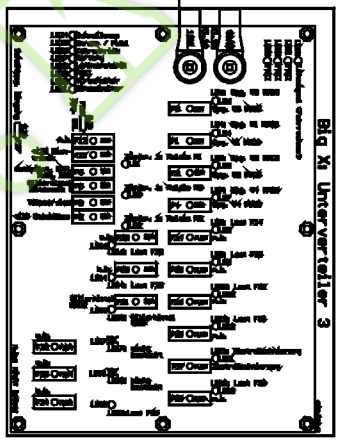

150 050 134 03 / 156.0

150 319 708 01

Kormo.by

Aufkleber - Elektroteile
Label - Electric part
Plaque

744526 - 748000

BIG x 650

150 050 134 03

150 319 708 1 **156.0**

Pos.	ID-Nr.	Benennung	Description	Description	Masch.-Nr-							Bemerkung/Remarks/Remarque
	20 080 878 0	Aufkleber -Niederländisch	Tag -dutch	Autocollant -néerlandais		x						KMC 3
	20 080 885 0	Aufkleber -Polnisch	Tag -polish	Autocollant -polonais		x						KMC 3
	20 080 892 0	Aufkleber -Slowakisch	Tag -slovak	Autocollant -slovaque		x						KMC 3
	20 080 899 0	Aufkleber -Slowenisch	Tag -slovenian	Autocollant -slovène		x						KMC 3
4	00 302 927 4	Aufkleber -Deutsch	Tag -german	Autocollant -allemand		x						UV 1
	00 303 633 1	Aufkleber -Englisch	Tag -english	Autocollant -anglais		x						UV 1
	00 303 640 1	Aufkleber -Französisch	Tag -french	Autocollant -français		x						UV 1
	00 303 647 1	Aufkleber -Italienisch	Tag -italian	Autocollant -italien		x						UV 1
	00 303 661 1	Aufkleber -Japanisch	Tag -japanese	Autocollant -japonais		x						UV 1
	00 303 654 0	Aufkleber -Spanisch	Tag -spanish	Autocollant -espagnol		x						UV 1
	00 303 854 0	Aufkleber -Russisch	Tag -russian	Autocollant -russe		x						UV 1
	20 080 858 0	Aufkleber -Dänisch	Tag -danish	Autocollant -danois		x						UV 1
	20 080 865 0	Aufkleber -Griechisch	Tag -greek	Autocollant -grec		x						UV 1
	20 080 872 0	Aufkleber -Ungarisch	Tag -hungarian	Autocollant -hongrois		x						UV 1
	20 080 879 0	Aufkleber -Niederländisch	Tag -dutch	Autocollant -néerlandais		x						UV 1
	20 080 886 0	Aufkleber -Polnisch	Tag -polish	Autocollant -polonais		x						UV 1
	20 080 893 0	Aufkleber -Slowakisch	Tag -slovak	Autocollant -slovaque		x						UV 1
	20 080 900 0	Aufkleber -Slowenisch	Tag -slovenian	Autocollant -slovène		x						UV 1
5	00 302 928 4	Aufkleber -Deutsch	Tag -german	Autocollant -allemand		x						UV 2
	00 303 634 1	Aufkleber -Englisch	Tag -english	Autocollant -anglais		x						UV 2
	00 303 641 1	Aufkleber -Französisch	Tag -french	Autocollant -français		x						UV 2
	00 303 648 1	Aufkleber -Italienisch	Tag -italian	Autocollant -italien		x						UV 2
	00 303 662 1	Aufkleber -Japanisch	Tag -japanese	Autocollant -japonais		x						UV 2
	00 303 655 0	Aufkleber -Spanisch	Tag -spanish	Autocollant -espagnol		x						UV 2
	00 303 855 0	Aufkleber -Russisch	Tag -russian	Autocollant -russe		x						UV 2
	20 080 859 0	Aufkleber -Dänisch	Tag -danish	Autocollant -danois		x						UV 2
	20 080 866 0	Aufkleber -Griechisch	Tag -greek	Autocollant -grec		x						UV 2
	20 080 873 0	Aufkleber -Ungarisch	Tag -hungarian	Autocollant -hongrois		x						UV 2
	20 080 880 0	Aufkleber -Niederländisch	Tag -dutch	Autocollant -néerlandais		x						UV 2
	20 080 887 0	Aufkleber -Polnisch	Tag -polish	Autocollant -polonais		x						UV 2
	20 080 894 0	Aufkleber -Slowakisch	Tag -slovak	Autocollant -slovaque		x						UV 2
	20 080 901 0	Aufkleber -Slowenisch	Tag -slovenian	Autocollant -slovène		x						UV 2
6	00 302 929 4	Aufkleber -Deutsch	Tag -german	Autocollant -allemand		x						UV 3
	00 303 635 1	Aufkleber -Englisch	Tag -english	Autocollant -anglais		x						UV 3
	00 303 642 1	Aufkleber -Französisch	Tag -french	Autocollant -français		x						UV 3
	00 303 649 1	Aufkleber -Italienisch	Tag -italian	Autocollant -italien		x						UV 3
	00 303 663 1	Aufkleber -Japanisch	Tag -japanese	Autocollant -japonais		x						UV 3
	00 303 656 0	Aufkleber -Spanisch	Tag -spanish	Autocollant -espagnol		x						UV 3

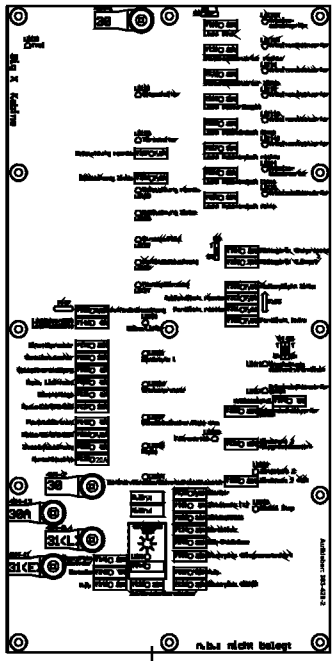

1

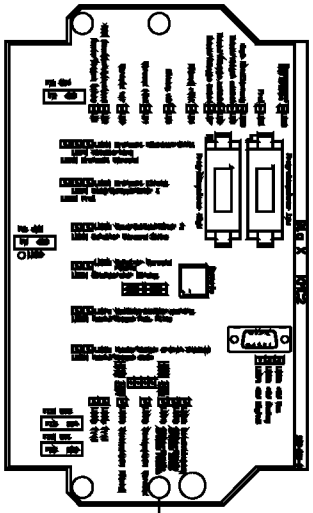

2

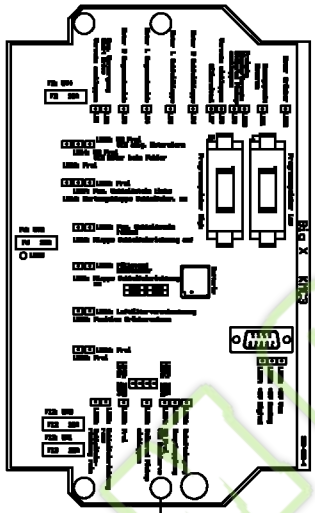

3

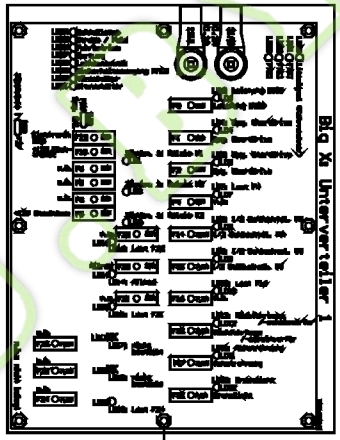

4

5

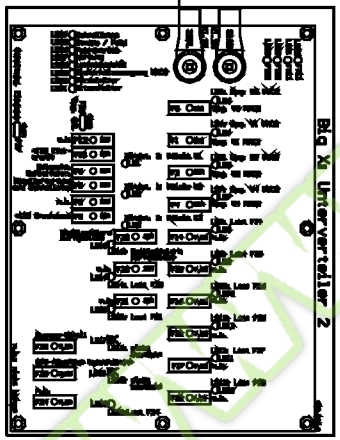

6

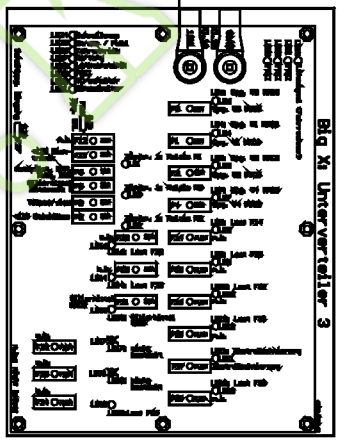

150 050 134 03 / 156.0

150 319 708 01

Kormo.by

Aufkleber - Elektroteile
Label - Electric part
Plaque

744526 - 748000

BIG x 650

150 050 134 03

150 319 708 1 **156.0**

Pos.	ID-Nr.	Benennung	Description	Description	Masch.-Nr-							Bemerkung/Remarks/Remarque
	00 303 856 0	Aufkleber -Russisch	Tag -russian	Autocollant -russe		x						UV 3
	20 080 860 0	Aufkleber -Dänisch	Tag -danish	Autocollant -danois		x						UV 3
	20 080 867 0	Aufkleber -Griechisch	Tag -greek	Autocollant -grec		x						UV 3
	20 080 874 0	Aufkleber -Ungarisch	Tag -hungarian	Autocollant -hongrois		x						UV 3
	20 080 881 0	Aufkleber -Niederländisch	Tag -dutch	Autocollant -néerlandais		x						UV 3
	20 080 888 0	Aufkleber -Polnisch	Tag -polish	Autocollant -polonais		x						UV 3
	20 080 895 0	Aufkleber -Slowakisch	Tag -slovak	Autocollant -slovaque		x						UV 3
	20 080 902 0	Aufkleber -Slowenisch	Tag -slovenian	Autocollant -slovène		x						UV 3

www.KORMO.BY

Kormo.by

ID-NR. ID-NO.	TAFEL DIAG.	POS. POS.	ID-NR. ID-NO.	TAFEL DIAG.	POS. POS.	ID-NR. ID-NO.	TAFEL DIAG.	POS. POS.	ID-NR. ID-NO.	TAFEL DIAG.	POS. POS.	ID-NR. ID-NO.	TAFEL DIAG.	POS. POS.
00 000 001 0	67.0	2	00 214 113 0	43.2	11	00 214 729 0	112.0	27	00 215 455 0	26.0	18	00 215 735 2	148.3	1
00 000 001 0	67.0	7	00 214 114 0	43.2	18	00 214 729 0	113.0	42	00 215 459 0	26.0	33	00 215 750 0	148.3	2
00 000 001 0	67.0	22	00 214 115 0	43.2	9	00 214 730 0	112.0	28	00 215 497 2	128.0	1	00 215 766 0	148.3	15
00 015 213 5	148.3	13	00 214 121 0	43.2	16	00 214 730 0	113.0	43	00 215 502 0	34.0	14	00 215 770 0	148.3	16
00 021 041 0	16.0	11	00 214 124 0	43.2	13	00 214 732 0	112.0	41	00 215 506 2	40.0	4	00 215 779 0	48.0	16
00 143 556 2	76.0	20	00 214 129 2	33.0	1	00 214 732 0	113.0	13	00 215 507 0	26.0	3	00 215 780 1	20.0	1
00 144 238 5	18.0	26	00 214 132 0	112.0	18	00 214 733 0	112.0	14	00 215 521 1	23.0	1	00 215 782 0	7.0	15
00 146 442 2	148.3	32	00 214 139 0	112.0	32	00 214 735 0	113.0	22	00 215 523 0	23.0	9	00 215 794 0	120.0	45
00 146 443 2	148.3	29	00 214 139 0	113.0	47	00 214 842 0	50.0	1	00 215 525 0	24.0	17	00 215 802 0	110.0	2
00 146 444 1	148.3	18	00 214 142 1	20.0	1	00 214 859 0	50.0	13	00 215 529 0	70.0	32	00 215 803 1	44.0	2
00 146 983 1	148.3	31	00 214 146 0	112.0	25	00 214 860 0	50.0	18	00 215 572 0	119.0	1	00 215 804 2	44.0	1
00 151 150 6	15.0	5	00 214 146 0	113.0	40	00 214 861 0	50.0	2	00 215 594 0	17.0	15	00 215 805 0	110.0	34
00 151 324 4	148.3	25	00 214 149 0	112.0	29	00 214 862 0	50.0	11	00 215 607 0	23.0	17	00 215 805 0	112.0	7
00 153 088 1	55.0	9	00 214 149 0	113.0	44	00 214 863 0	50.0	28	00 215 610 0	23.0	18	00 215 805 0	113.0	56
00 154 236 0	148.3	11	00 214 171 0	112.0	2	00 214 864 0	50.0	25	00 215 621 0	55.0	14	00 215 824 0	19.0	1
00 154 454 1	39.0	29	00 214 171 0	113.0	7	00 214 960 1	125.0	22	00 215 633 0	29.0	13	00 215 832 1	52.0	19
00 154 686 0	55.0	1	00 214 175 0	27.0	11	00 214 981 1	125.0	25	00 215 644 0	29.0	9	00 215 836 0	46.0	21
00 154 744 1	50.0	32	00 214 177 0	114.0	29	00 214 990 0	125.0	3	00 215 650 2	46.0	1	00 215 837 1	45.0	42
00 154 744 1	55.0	6	00 214 182 0	126.0	8	00 214 991 0	125.0	11	00 215 659 1	36.0	26	00 215 838 0	45.0	29
00 154 744 1	55.0	36	00 214 217 0	43.2	24	00 214 992 0	125.0	4	00 215 659 1	37.0	21	00 215 844 0	45.0	34
00 155 383 1	101.0	48	00 214 218 0	119.0	9	00 214 997 0	125.0	24	00 215 675 0	30.0	9	00 215 845 0	45.0	35
00 213 178 0	23.0	28	00 214 427 0	71.0	24	00 215 030 0	110.0	26	00 215 675 0	31.0	10	00 215 847 0	45.0	9
00 213 200 0	114.0	1	00 214 429 0	18.0	31	00 215 033 0	114.0	34	00 215 676 0	30.0	10	00 215 850 1	45.0	14
00 213 231 0	120.0	42	00 214 430 0	18.0	30	00 215 050 0	110.0	6	00 215 676 0	31.0	11	00 215 851 1	45.0	10
00 213 232 0	120.0	28	00 214 445 0	126.0	31	00 215 399 0	26.0	15	00 215 688 0	68.0	28	00 215 852 0	45.0	1
00 213 233 0	120.0	43	00 214 446 0	126.0	35	00 215 406 0	28.0	3	00 215 699 1	44.0	11	00 215 854 3	33.0	1
00 213 235 0	120.0	29	00 214 477 2	72.0	19	00 215 413 0	26.0	25	00 215 700 0	30.0	1	00 215 865 1	17.0	14
00 213 237 0	112.0	5	00 214 512 0	23.0	14	00 215 416 0	26.0	27	00 215 701 1	30.0	8	00 215 866 0	52.0	13
00 213 237 0	113.0	3	00 214 559 0	126.0	12	00 215 419 0	28.0	20	00 215 702 1	30.0	3	00 215 868 1	22.0	30
00 213 239 0	21.0	48	00 214 560 0	126.0	14	00 215 429 0	28.0	14	00 215 703 1	30.0	2	00 215 869 0	22.0	33
00 213 272 1	83.0	16	00 214 566 0	112.0	22	00 215 430 0	27.0	10	00 215 704 1	30.0	13	00 215 876 2	52.0	14
00 213 281 0	150.0	16	00 214 569 0	113.0	24	00 215 432 0	27.0	14	00 215 705 0	30.0	12	00 215 877 0	52.0	18
00 213 287 0	73.0	39	00 214 570 0	112.0	23	00 215 433 0	27.0	16	00 215 710 0	30.0	21	00 215 996 0	106.0	49
00 213 334 1	83.0	20	00 214 570 0	113.0	38	00 215 434 0	27.0	20	00 215 711 0	73.0	24	00 215 997 0	106.0	50
00 214 011 0	79.0	32	00 214 580 0	112.0	31	00 215 441 0	28.0	7	00 215 712 0	149.0	7	00 215 998 0	106.0	33
00 214 030 1	36.0	26	00 214 580 0	113.0	46	00 215 442 0	28.0	28	00 215 713 0	73.0	41	00 216 130 0	43.0	2
00 214 030 1	37.0	21	00 214 610 0	8.0	6	00 215 446 0	28.0	24	00 215 714 1	44.0	22	00 216 131 0	43.0	2
00 214 077 0	120.0	25	00 214 720 0	14.0	21	00 215 447 0	28.0	23	00 215 720 2	44.0	25	00 216 132 0	43.0	3
00 214 109 0	25.0	58	00 214 721 0	14.0	4	00 215 448 1	26.0	6	00 215 722 1	44.0	6	00 216 133 0	43.0	3
00 214 110 0	25.0	59	00 214 722 1	126.0	2	00 215 454 0	26.0	10	00 215 723 1	44.0	5	00 216 134 0	43.0	4

Kormo.by

ID-NR. ID-NO.	TAFEL DIAG.	POS. POS.	ID-NR. ID-NO.	TAFEL DIAG.	POS. POS.	ID-NR. ID-NO.	TAFEL DIAG.	POS. POS.	ID-NR. ID-NO.	TAFEL DIAG.	POS. POS.	ID-NR. ID-NO.	TAFEL DIAG.	POS. POS.
00 216 135 0	43.0	4	00 216 511 0	81.0	1	00 216 902 0	148.3	4	00 217 361 1	49.0	16	00 217 578 3	73.0	28
00 216 162 2	3.0	21	00 216 512 0	81.0	24	00 216 903 0	148.3	3	00 217 361 1	50.0	5	00 217 583 1	74.0	26
00 216 178 0	25.0	50	00 216 601 0	6.0	3	00 216 909 0	75.0	8	00 217 366 0	46.0	9	00 217 584 1	74.0	24
00 216 179 0	25.0	30	00 216 602 0	6.0	9	00 216 910 0	75.0	26	00 217 372 1	46.0	14	00 217 592 3	72.0	14
00 216 198 1	5.0	3	00 216 610 0	2.0	17	00 216 911 0	79.0	27	00 217 373 0	46.0	22	00 217 593 1	29.0	18
00 216 284 0	5.0	4	00 216 611 0	2.0	26	00 216 915 0	82.0	30	00 217 374 0	46.0	23	00 217 594 1	29.0	19
00 216 285 1	4.0	20	00 216 612 1	2.0	16	00 216 917 0	110.0	35	00 217 375 1	46.0	19	00 217 638 1	96.0	16
00 216 290 0	2.0	18	00 216 613 1	2.0	25	00 216 957 0	110.0	5	00 217 376 0	46.0	20	00 217 640 2	96.0	23
00 216 309 0	1.0	33	00 216 621 1	13.0	13	00 216 961 2	110.0	7	00 217 377 2	46.0	42	00 217 645 0	96.0	26
00 216 311 1	2.0	21	00 216 623 0	13.0	25	00 216 965 1	110.0	41	00 217 378 0	48.0	10	00 217 658 1	96.0	31
00 216 312 0	2.0	22	00 216 624 1	13.0	18	00 216 966 1	110.0	38	00 217 379 3	48.0	19	00 217 660 1	96.0	32
00 216 313 1	2.0	23	00 216 641 1	1.0	17	00 216 976 1	110.0	29	00 217 380 0	49.0	18	00 217 711 1	25.0	3
00 216 334 0	5.0	8	00 216 642 0	1.0	9	00 217 000 0	74.0	6	00 217 380 0	50.0	12	00 217 712 1	25.0	18
00 216 335 1	82.0	32	00 216 677 0	14.0	20	00 217 014 0	74.0	10	00 217 405 0	77.0	7	00 217 715 0	25.0	33
00 216 344 0	1.0	35	00 216 748 4	114.0	3	00 217 114 2	18.0	29	00 217 406 1	77.0	21	00 217 722 2	25.0	11
00 216 375 1	19.0	4	00 216 760 2	75.0	20	00 217 114 2	100.0	22	00 217 459 0	7.0	31	00 217 737 0	70.0	5
00 216 375 1	19.3	4	00 216 794 0	71.0	43	00 217 114 2	101.0	22	00 217 460 0	7.0	32	00 217 739 0	73.0	13
00 216 394 0	115.0	20	00 216 796 1	19.0	12	00 217 115 3	18.0	10	00 217 461 2	79.0	10	00 217 747 1	73.0	15
00 216 399 2	18.0	12	00 216 797 1	19.0	9	00 217 121 0	16.0	21	00 217 464 0	75.0	32	00 217 749 1	73.0	15
00 216 401 3	18.0	1	00 216 801 0	119.0	42	00 217 121 0	104.0	23	00 217 467 1	13.0	14	00 217 751 2	74.0	1
00 216 412 0	41.0	27	00 216 810 0	119.0	27	00 217 122 0	24.0	13	00 217 469 0	116.0	1	00 217 752 1	74.0	16
00 216 416 0	41.0	28	00 216 811 1	119.0	21	00 217 123 1	24.0	9	00 217 473 1	79.0	15	00 217 772 1	74.0	34
00 216 417 0	22.0	3	00 216 812 2	119.0	30	00 217 125 2	25.0	20	00 217 476 2	79.0	31	00 217 773 0	74.0	41
00 216 418 0	22.0	41	00 216 813 0	78.0	1	00 217 220 0	81.0	7	00 217 485 0	14.0	16	00 217 779 0	23.0	37
00 216 420 0	22.0	36	00 216 814 1	79.0	35	00 217 221 0	81.0	4	00 217 490 1	16.0	12	00 217 780 0	23.0	36
00 216 423 1	56.0	12	00 216 815 0	78.0	33	00 217 228 1	21.0	18	00 217 492 1	15.0	6	00 217 792 2	70.0	30
00 216 423 1	73.0	28	00 216 816 0	78.0	30	00 217 229 0	21.0	16	00 217 492 1	16.0	20	00 217 800 3	18.0	8
00 216 454 0	25.0	34	00 216 817 0	74.0	21	00 217 231 3	21.0	9	00 217 496 2	17.0	5	00 217 802 3	18.0	6
00 216 455 0	25.0	1	00 216 818 2	72.0	26	00 217 232 2	21.0	14	00 217 497 1	17.0	9	00 217 803 1	18.0	4
00 216 456 0	25.0	13	00 216 821 0	78.0	5	00 217 233 2	21.0	15	00 217 500 0	15.0	1	00 217 805 1	83.0	39
00 216 457 1	25.0	14	00 216 823 0	119.0	43	00 217 235 1	21.0	4	00 217 504 2	16.0	17	00 217 856 2	1.0	31
00 216 471 1	18.0	21	00 216 863 1	14.0	12	00 217 269 2	20.0	5	00 217 507 1	16.0	16	00 217 871 1	68.0	22
00 216 486 0	83.0	23	00 216 863 1	16.0	9	00 217 292 1	21.0	11	00 217 511 1	1.0	4	00 217 873 0	68.0	17
00 216 489 0	49.0	24	00 216 864 0	38.0	23	00 217 302 0	68.0	33	00 217 519 8	73.0	31	00 217 879 2	128.0	4
00 216 489 0	50.0	20	00 216 880 0	33.0	2	00 217 326 3	19.0	15	00 217 545 3	77.0	3	00 217 881 2	128.0	5
00 216 490 0	49.0	23	00 216 880 0	41.0	1	00 217 331 2	88.0	33	00 217 563 3	73.0	33	00 217 885 0	128.0	7
00 216 490 0	50.0	21	00 216 887 0	35.0	16	00 217 332 2	88.0	34	00 217 568 2	73.0	32	00 217 886 1	1.0	34
00 216 491 0	55.0	20	00 216 889 0	129.0	11	00 217 333 1	21.0	19	00 217 569 2	73.0	7	00 217 890 1	24.0	1
00 216 492 0	52.0	24	00 216 893 0	82.0	39	00 217 334 1	21.0	32	00 217 575 1	73.0	23	00 217 894 1	66.0	10
00 216 496 2	20.0	1	00 216 901 1	110.0	46	00 217 347 3	49.0	17	00 217 578 3	56.0	11	00 217 914 1	43.0	34

ID-NR. ID-NO.	TAFEL DIAG.	POS. POS.	ID-NR. ID-NO.	TAFEL DIAG.	POS. POS.	ID-NR. ID-NO.	TAFEL DIAG.	POS. POS.	ID-NR. ID-NO.	TAFEL DIAG.	POS. POS.	ID-NR. ID-NO.	TAFEL DIAG.	POS. POS.
00 217 915 0	22.0	12	00 219 169 0	107.0	2	00 219 783 0	7.0	12	00 220 396 0	64.0	1	00 220 446 0	127.0	62
00 217 925 1	22.0	23	00 219 170 0	95.0	11	00 219 891 0	76.0	1	00 220 397 0	64.0	4	00 220 449 1	57.0	41
00 217 930 2	22.0	28	00 219 171 0	95.0	9	00 219 892 0	76.0	1	00 220 398 0	64.0	5	00 220 449 1	58.0	4
00 217 933 0	22.0	16	00 219 172 0	95.0	8	00 219 893 0	76.0	3	00 220 399 0	64.0	24	00 220 449 1	127.0	63
00 217 953 0	43.0	33	00 219 174 0	90.0	17	00 219 894 0	76.0	3	00 220 400 0	64.0	16	00 220 450 0	127.0	56
00 217 954 1	41.0	23	00 219 176 0	90.0	11	00 219 903 1	79.0	37	00 220 401 0	58.0	13	00 220 451 0	57.0	38
00 217 955 1	41.0	15	00 219 178 0	90.0	7	00 219 904 2	79.0	40	00 220 401 0	64.0	17	00 220 453 0	63.0	9
00 217 956 2	41.0	25	00 219 182 0	93.0	13	00 219 905 1	79.0	38	00 220 402 0	58.0	14	00 220 454 0	57.0	46
00 219 117 1	71.0	15	00 219 183 0	93.0	9	00 219 914 0	70.0	17	00 220 402 0	64.0	18	00 220 455 0	57.0	42
00 219 118 1	71.0	1	00 219 184 0	93.0	15	00 219 937 1	83.0	26	00 220 403 0	64.0	23	00 220 456 0	57.0	43
00 219 119 2	71.0	9	00 219 189 0	89.0	35	00 219 966 1	34.0	5	00 220 404 0	64.0	10	00 220 464 0	59.0	22
00 219 120 0	85.0	39	00 219 190 0	89.0	29	00 219 967 1	34.0	6	00 220 405 0	64.0	11	00 220 472 0	61.0	3
00 219 121 2	71.0	8	00 219 193 2	91.0	2	00 219 984 1	44.0	14	00 220 406 0	64.0	20	00 220 474 0	59.0	12
00 219 123 1	103.0	21	00 219 194 1	89.0	5	00 219 987 2	44.0	15	00 220 407 0	64.0	7	00 220 475 0	59.0	9
00 219 125 1	99.0	12	00 219 195 0	89.0	25	00 220 082 0	61.0	8	00 220 408 0	64.0	6	00 220 476 0	59.0	10
00 219 125 1	111.0	35	00 219 199 0	91.0	23	00 220 360 1	104.0	12	00 220 409 0	64.0	8	00 220 477 0	59.0	11
00 219 126 0	103.0	10	00 219 211 1	27.0	30	00 220 363 0	61.0	35	00 220 410 0	60.0	16	00 220 478 0	59.0	37
00 219 127 0	103.0	9	00 219 286 0	39.0	7	00 220 364 0	61.0	29	00 220 411 0	60.0	14	00 220 479 0	59.0	16
00 219 128 0	103.0	12	00 219 288 5	39.0	21	00 220 365 0	57.0	30	00 220 412 0	60.0	10	00 220 480 0	59.0	17
00 219 129 0	103.0	11	00 219 295 0	39.0	6	00 220 369 0	59.0	1	00 220 413 0	60.0	1	00 220 481 0	59.0	23
00 219 130 1	79.0	25	00 219 296 0	39.0	5	00 220 370 0	59.0	2	00 220 417 0	127.0	26	00 220 482 0	59.0	19
00 219 131 1	79.0	1	00 219 297 2	38.0	7	00 220 372 0	59.0	27	00 220 418 0	127.0	24	00 220 484 0	59.0	20
00 219 134 0	92.0	25	00 219 298 2	39.0	1	00 220 373 0	59.0	26	00 220 420 0	127.0	19	00 220 485 0	59.0	31
00 219 136 0	90.0	15	00 219 312 8	33.0	1	00 220 374 0	59.0	35	00 220 424 0	127.0	27	00 220 486 0	59.0	34
00 219 137 0	89.0	40	00 219 424 5	36.0	27	00 220 376 0	59.0	21	00 220 425 0	127.0	18	00 220 487 0	59.0	32
00 219 138 0	89.0	32	00 219 428 5	36.0	12	00 220 377 0	59.0	18	00 220 426 0	127.0	46	00 220 489 0	64.0	1
00 219 139 0	89.0	41	00 219 429 1	68.0	32	00 220 379 0	59.0	25	00 220 430 0	127.0	21	00 220 490 0	64.0	4
00 219 140 0	93.0	20	00 219 431 1	38.0	22	00 220 381 0	59.0	15	00 220 433 0	64.0	37	00 220 491 0	64.0	31
00 219 141 0	108.0	36	00 219 433 3	37.0	11	00 220 382 0	59.0	36	00 220 433 0	127.0	69	00 220 492 0	64.0	3
00 219 144 0	8.0	46	00 219 438 0	40.0	12	00 220 383 0	59.0	29	00 220 434 0	58.0	5	00 220 493 0	64.0	3
00 219 145 0	108.0	16	00 219 511 2	30.0	22	00 220 384 0	61.0	7	00 220 435 0	58.0	16	00 220 494 0	64.0	19
00 219 152 0	88.0	17	00 219 555 3	20.0	7	00 220 385 0	59.0	30	00 220 436 0	58.0	11	00 220 496 0	64.0	21
00 219 154 0	88.0	2	00 219 556 1	20.0	9	00 220 387 0	59.0	14	00 220 437 0	58.0	32	00 220 500 0	64.0	9
00 219 155 0	88.0	1	00 219 558 2	46.0	2	00 220 388 0	59.0	13	00 220 437 0	127.0	64	00 220 501 0	60.0	2
00 219 159 1	94.0	52	00 219 619 1	20.0	12	00 220 389 0	59.0	3	00 220 439 0	58.0	7	00 220 502 0	60.0	3
00 219 160 2	68.0	26	00 219 620 1	20.0	13	00 220 390 0	59.0	4	00 220 440 0	58.0	2	00 220 503 0	60.0	12
00 219 160 2	94.0	45	00 219 679 3	54.0	13	00 220 392 0	64.0	12	00 220 441 0	58.0	15	00 220 504 0	60.0	11
00 219 161 0	86.0	52	00 219 684 2	54.0	8	00 220 393 0	64.0	14	00 220 442 0	58.0	8	00 220 509 0	64.0	22
00 219 162 0	94.0	32	00 219 685 2	54.0	1	00 220 394 0	64.0	13	00 220 443 0	58.0	1	00 220 510 0	57.0	12
00 219 169 0	85.0	2	00 219 686 3	54.0	10	00 220 395 0	64.0	2	00 220 445 0	127.0	50	00 220 511 0	57.0	11

ID-NR. ID-NO.	TAFEL DIAG.	POS. POS.	ID-NR. ID-NO.	TAFEL DIAG.	POS. POS.	ID-NR. ID-NO.	TAFEL DIAG.	POS. POS.	ID-NR. ID-NO.	TAFEL DIAG.	POS. POS.	ID-NR. ID-NO.	TAFEL DIAG.	POS. POS.
00 220 512 0	58.0	12	00 220 560 0	62.0	3	00 220 622 1	66.0	27	00 220 676 0	127.0	58	00 221 177 1	119.0	26
00 220 513 0	58.0	18	00 220 562 0	59.0	28	00 220 623 1	61.0	1	00 220 677 0	60.0	6	00 221 201 2	115.0	22
00 220 514 0	58.0	17	00 220 563 0	59.0	5	00 220 624 1	56.0	3	00 220 677 0	127.0	57	00 221 293 2	14.0	3
00 220 515 0	60.0	17	00 220 564 0	64.0	32	00 220 627 0	61.0	31	00 220 678 0	127.0	20	00 221 295 1	14.0	6
00 220 516 0	60.0	18	00 220 565 0	64.0	39	00 220 628 0	61.0	30	00 220 680 0	61.0	16	00 221 314 0	13.0	5
00 220 517 0	58.0	6	00 220 566 0	64.0	41	00 220 630 0	64.0	44	00 220 691 0	127.0	60	00 221 338 1	1.0	29
00 220 518 0	58.0	10	00 220 567 0	60.0	4	00 220 635 0	59.0	33	00 220 692 0	127.0	59	00 221 378 0	124.0	22
00 220 519 0	58.0	3	00 220 568 0	127.0	34	00 220 637 0	59.0	24	00 220 693 0	114.0	28	00 221 380 1	124.0	5
00 220 520 0	127.0	28	00 220 570 0	127.0	42	00 220 638 0	59.0	8	00 220 693 0	127.0	13	00 221 399 1	124.0	23
00 220 522 0	57.0	40	00 220 576 0	127.0	48	00 220 639 0	59.0	7	00 220 698 0	59.0	6	00 221 458 2	80.0	1
00 220 523 0	57.0	37	00 220 579 0	57.0	8	00 220 640 0	64.0	33	00 220 699 0	64.0	43	00 221 458 2	80.0	5
00 220 524 0	63.0	4	00 220 580 2	57.0	7	00 220 641 0	64.0	34	00 220 700 0	61.0	33	00 221 462 1	25.0	27
00 220 525 0	64.0	26	00 220 581 0	57.0	6	00 220 642 0	64.0	40	00 220 701 0	64.0	42	00 221 468 2	80.0	2
00 220 526 0	64.0	26	00 220 582 0	58.0	34	00 220 643 0	64.0	38	00 220 702 0	64.0	15	00 221 468 2	80.0	10
00 220 527 0	64.0	27	00 220 583 0	58.0	33	00 220 644 0	64.0	35	00 220 703 0	60.0	9	00 221 497 4	25.0	28
00 220 528 0	64.0	28	00 220 584 0	58.0	35	00 220 645 0	64.0	36	00 220 704 0	60.0	8	00 221 563 2	44.0	20
00 220 529 0	64.0	30	00 220 586 0	127.0	51	00 220 647 0	64.0	37	00 220 705 0	60.0	7	00 221 564 1	44.0	19
00 220 530 0	64.0	29	00 220 587 0	127.0	52	00 220 648 0	60.0	13	00 220 706 0	60.0	5	00 221 565 1	44.0	18
00 220 531 0	63.0	8	00 220 588 0	127.0	53	00 220 649 0	60.0	15	00 220 707 0	57.0	3	00 221 590 1	42.0	19
00 220 532 0	63.0	7	00 220 589 0	127.0	54	00 220 651 0	127.0	17	00 220 709 0	60.0	21	00 221 631 4	25.0	22
00 220 533 0	63.0	13	00 220 590 0	127.0	55	00 220 653 0	127.0	47	00 220 710 0	65.0	1	00 221 632 0	25.0	24
00 220 534 0	63.0	11	00 220 592 0	57.0	39	00 220 654 0	127.0	68	00 220 711 0	65.0	2	00 221 636 3	25.0	7
00 220 535 0	63.0	10	00 220 595 0	57.0	44	00 220 656 0	57.0	2	00 220 712 0	65.0	4	00 221 637 0	25.0	6
00 220 536 0	63.0	12	00 220 597 0	63.0	32	00 220 657 0	57.0	45	00 220 714 0	65.0	3	00 221 641 1	18.0	2
00 220 537 0	63.0	12	00 220 598 0	63.0	33	00 220 658 0	63.0	17	00 220 715 0	141.0	4	00 221 767 1	82.0	46
00 220 538 0	63.0	6	00 220 599 0	63.0	34	00 220 659 0	63.0	16	00 220 716 0	64.0	45	00 221 774 3	12.0	49
00 220 539 0	63.0	2	00 220 600 0	60.0	21	00 220 660 0	63.0	19	00 220 717 0	64.0	46	00 221 777 0	114.0	5
00 220 540 0	63.0	1	00 220 601 0	60.0	16	00 220 661 0	63.0	18	00 221 003 1	5.0	14	00 221 839 3	81.0	30
00 220 541 0	63.0	3	00 220 601 0	60.0	21	00 220 662 0	63.0	24	00 221 037 3	26.0	20	00 221 854 1	81.0	13
00 220 542 0	63.0	15	00 220 602 0	60.0	20	00 220 663 0	63.0	25	00 221 040 1	26.0	20	00 221 869 3	81.0	14
00 220 543 0	63.0	14	00 220 603 0	60.0	19	00 220 664 0	63.0	23	00 221 071 0	122.0	8	00 221 871 4	81.0	12
00 220 544 0	62.0	1	00 220 604 0	60.0	22	00 220 665 0	63.0	21	00 221 071 0	131.0	7	00 221 872 0	81.0	20
00 220 545 0	62.0	2	00 220 610 0	57.0	9	00 220 666 0	63.0	22	00 221 123 1	4.0	26	00 221 877 3	83.0	4
00 220 546 0	62.0	4	00 220 612 0	60.0	26	00 220 667 0	63.0	26	00 221 125 1	4.0	9	00 221 892 0	81.0	2
00 220 547 0	62.0	9	00 220 613 0	60.0	25	00 220 668 0	63.0	27	00 221 126 0	121.0	44	00 221 940 0	43.0	18
00 220 548 0	62.0	5	00 220 614 0	60.0	23	00 220 669 0	63.0	28	00 221 127 0	121.0	40	00 221 950 4	43.0	14
00 220 549 0	62.0	10	00 220 615 0	60.0	24	00 220 670 0	63.0	29	00 221 128 0	4.0	16	00 221 951 0	43.0	11
00 220 551 0	62.0	6	00 220 617 0	57.0	16	00 220 671 0	63.0	20	00 221 129 0	4.0	22	00 221 972 1	44.0	4
00 220 552 0	62.0	8	00 220 618 0	57.0	4	00 220 673 0	61.0	32	00 221 167 1	119.0	47	00 221 999 2	43.0	21
00 220 553 0	62.0	7	00 220 621 0	61.0	28	00 220 675 0	127.0	45	00 221 171 2	119.0	28	00 221 999 2	43.2	23

ID-NR. ID-NO.	TAFEL DIAG.	POS. POS.	ID-NR. ID-NO.	TAFEL DIAG.	POS. POS.	ID-NR. ID-NO.	TAFEL DIAG.	POS. POS.	ID-NR. ID-NO.	TAFEL DIAG.	POS. POS.	ID-NR. ID-NO.	TAFEL DIAG.	POS. POS.
00 222 003 0	88.0	35	00 222 562 3	55.0	17	00 224 124 1	21.0	33	00 225 275 3	76.0	14	00 226 030 5	46.0	24
00 222 004 0	88.0	28	00 222 562 3	102.0	22	00 224 125 0	21.0	31	00 225 276 0	76.0	21	00 226 034 2	46.0	38
00 222 007 3	88.0	25	00 222 564 2	52.0	16	00 224 128 2	21.0	24	00 225 277 1	76.0	11	00 226 035 1	46.0	37
00 222 008 4	88.0	24	00 222 564 2	53.0	4	00 224 134 0	21.0	34	00 225 278 3	76.0	14	00 226 038 1	46.0	33
00 222 013 2	87.0	23	00 222 564 2	54.0	4	00 224 209 3	41.0	10	00 225 279 0	76.0	21	00 226 044 3	46.0	35
00 222 016 4	88.0	10	00 222 580 4	52.0	29	00 224 225 6	3.0	14	00 225 344 0	110.0	39	00 226 066 5	102.0	28
00 222 017 0	88.0	13	00 222 582 3	52.0	22	00 224 226 2	3.0	13	00 225 344 0	112.0	30	00 226 070 7	49.0	1
00 222 058 3	94.0	26	00 222 592 2	49.0	2	00 224 228 1	4.0	5	00 225 344 0	113.0	45	00 226 088 2	49.0	11
00 222 059 3	94.0	24	00 222 637 2	49.0	13	00 224 231 4	40.0	5	00 225 361 0	124.0	56	00 226 089 3	49.0	9
00 222 061 1	94.0	1	00 222 637 2	50.0	27	00 224 261 3	25.0	20	00 225 389 1	77.0	16	00 226 090 2	49.0	20
00 222 062 1	94.0	40	00 222 769 2	71.0	18	00 224 277 3	25.0	21	00 225 419 1	118.0	1	00 226 091 4	52.0	26
00 222 064 4	94.0	31	00 222 770 1	71.0	4	00 224 278 5	25.0	19	00 225 426 2	85.0	50	00 226 092 2	52.0	31
00 222 065 4	94.0	29	00 222 812 0	28.0	18	00 224 372 0	4.0	6	00 225 427 2	85.0	7	00 226 095 6	52.0	1
00 222 067 0	94.0	36	00 222 838 1	28.0	16	00 224 383 1	39.0	20	00 225 436 0	85.0	46	00 226 111 4	53.0	13
00 222 068 0	94.0	2	00 222 979 1	77.0	12	00 224 395 1	22.0	6	00 225 437 0	85.0	51	00 226 116 3	53.0	8
00 222 110 1	41.0	17	00 222 980 2	77.0	17	00 224 401 2	22.0	39	00 225 438 0	85.0	8	00 226 117 3	53.0	1
00 222 110 1	92.0	1	00 223 021 3	77.0	10	00 224 407 3	41.0	20	00 225 440 1	119.0	17	00 226 118 4	53.0	10
00 222 313 2	8.0	14	00 223 221 1	74.0	29	00 224 412 3	41.0	24	00 225 441 7	70.0	1	00 226 121 1	23.0	21
00 222 313 2	22.0	32	00 223 222 1	74.0	30	00 224 438 2	41.0	9	00 225 446 1	78.0	34	00 226 126 2	48.0	12
00 222 313 2	87.0	2	00 223 391 1	44.0	29	00 224 439 0	41.0	4	00 225 449 3	70.0	8	00 226 127 3	46.0	31
00 222 313 2	94.0	17	00 223 391 1	82.0	55	00 224 440 4	41.0	3	00 225 455 1	119.0	16	00 226 129 3	46.0	5
00 222 313 2	106.0	9	00 223 391 1	120.0	26	00 224 497 8	43.0	1	00 225 490 2	79.0	14	00 226 131 2	46.0	32
00 222 313 2	109.0	47	00 223 464 1	36.0	29	00 224 539 3	43.0	20	00 225 496 4	70.0	33	00 226 139 0	46.0	12
00 222 316 2	99.0	5	00 223 464 1	37.0	22	00 224 648 3	83.0	13	00 225 567 1	75.0	28	00 226 147 3	77.0	44
00 222 316 2	106.0	12	00 223 526 3	36.0	10	00 224 665 1	12.0	55	00 225 569 2	71.0	34	00 226 275 3	79.0	31
00 222 316 2	109.0	63	00 223 562 3	36.0	3	00 224 670 5	114.0	24	00 225 572 0	71.0	14	00 226 419 3	35.0	11
00 222 341 0	121.0	38	00 223 562 3	37.0	3	00 224 672 3	114.0	9	00 225 624 1	72.0	22	00 226 425 4	35.0	1
00 222 341 0	121.0	42	00 223 649 5	43.0	23	00 224 694 5	85.0	1	00 225 716 2	8.0	9	00 226 448 1	36.0	15
00 222 346 0	121.0	6	00 223 676 1	43.0	30	00 224 731 0	27.0	29	00 225 719 0	121.0	57	00 226 462 3	36.0	26
00 222 349 0	121.0	34	00 223 677 0	43.0	25	00 224 777 1	82.0	49	00 225 739 2	70.0	26	00 226 462 3	37.0	21
00 222 351 0	121.0	31	00 223 678 0	43.0	29	00 224 804 2	81.0	8	00 225 740 1	70.0	25	00 226 473 1	71.0	23
00 222 353 0	121.0	16	00 223 893 1	119.0	4	00 224 814 1	75.0	13	00 225 742 1	70.0	29	00 226 474 1	73.0	38
00 222 364 3	27.0	6	00 223 893 1	119.0	18	00 224 859 2	111.0	4	00 225 885 0	75.0	14	00 226 478 3	39.0	8
00 222 393 5	27.0	5	00 224 002 2	6.0	12	00 224 860 1	111.0	7	00 225 887 1	75.0	6	00 226 479 1	39.0	3
00 222 394 2	27.0	3	00 224 028 2	21.0	30	00 224 861 2	111.0	3	00 225 940 1	120.0	55	00 226 480 3	38.0	3
00 222 395 2	27.0	4	00 224 030 1	21.0	27	00 224 930 2	16.0	13	00 225 961 4	72.0	1	00 226 487 1	73.0	38
00 222 396 1	27.0	2	00 224 040 1	22.0	35	00 224 947 0	121.0	8	00 225 964 1	79.0	36	00 226 488 0	72.0	6
00 222 442 0	28.0	29	00 224 040 1	92.0	22	00 224 948 0	121.0	11	00 226 025 1	46.0	18	00 226 504 2	38.0	8
00 222 500 3	42.0	18	00 224 044 2	44.0	8	00 224 993 2	70.0	23	00 226 026 1	46.0	17	00 226 529 1	39.0	27
00 222 529 3	42.0	2	00 224 089 3	20.0	6	00 225 274 1	76.0	11	00 226 029 2	46.0	16	00 226 532 2	40.0	20

ID-NR. ID-NO.	TAFEL DIAG.	POS. POS.	ID-NR. ID-NO.	TAFEL DIAG.	POS. POS.	ID-NR. ID-NO.	TAFEL DIAG.	POS. POS.	ID-NR. ID-NO.	TAFEL DIAG.	POS. POS.	ID-NR. ID-NO.	TAFEL DIAG.	POS. POS.
00 226 533 2	40.0	19	00 228 004 1	13.0	28	00 228 667 0	106.0	2	00 228 751 0	52.0	9	00 232 619 0	61.0	2
00 226 535 1	39.0	26	00 228 005 3	13.0	15	00 228 667 0	109.0	14	00 228 761 1	68.0	3	00 232 776 5	66.0	24
00 226 538 1	114.0	38	00 228 007 1	110.0	15	00 228 668 0	106.0	17	00 228 821 0	52.0	30	00 232 791 0	116.0	51
00 226 540 2	35.0	4	00 228 007 1	130.0	26	00 228 671 0	109.0	11	00 228 822 0	52.0	21	00 232 903 2	122.0	28
00 226 541 2	35.0	3	00 228 011 1	121.0	46	00 228 672 0	109.0	31	00 228 823 1	70.0	31	00 232 965 2	66.0	12
00 226 590 0	122.0	1	00 228 015 1	13.0	31	00 228 673 0	109.0	37	00 228 942 0	70.0	20	00 232 966 1	66.0	6
00 226 591 0	122.0	4	00 228 016 2	13.0	29	00 228 674 0	109.0	52	00 229 403 0	60.0	30	00 233 060 0	84.0	1
00 226 592 0	38.0	21	00 228 016 2	15.0	4	00 228 675 0	109.0	49	00 229 605 0	99.0	21	00 233 060 0	87.0	1
00 226 594 0	122.0	10	00 228 031 1	18.0	14	00 228 679 0	92.0	6	00 229 610 0	95.0	15	00 233 127 1	66.0	33
00 226 736 2	22.0	2	00 228 044 2	13.0	30	00 228 680 1	90.0	16	00 229 610 0	104.0	6	00 233 451 0	87.0	24
00 226 740 0	22.0	11	00 228 053 3	29.0	15	00 228 682 0	108.0	2	00 229 707 2	85.0	10	00 240 187 2	107.0	32
00 226 825 2	21.0	37	00 228 066 3	29.0	4	00 228 684 0	106.0	22	00 229 710 0	85.0	21	00 240 187 2	114.0	14
00 226 832 1	123.0	12	00 228 107 4	29.0	22	00 228 684 0	109.0	32	00 229 710 0	130.0	29	00 250 067 4	119.0	32
00 226 844 1	123.0	19	00 228 233 0	114.0	33	00 228 685 1	106.0	23	00 229 711 1	86.0	28	00 250 831 1	68.0	15
00 226 853 2	123.0	9	00 228 236 1	119.0	45	00 228 685 1	109.0	43	00 229 767 0	85.0	12	00 265 197 0	16.0	4
00 226 854 2	123.0	11	00 228 250 0	119.0	6	00 228 690 0	104.0	8	00 230 528 3	74.0	33	00 267 774 0	101.0	46
00 226 855 2	123.0	4	00 228 251 1	119.0	12	00 228 691 0	104.0	7	00 230 743 0	92.0	12	00 270 040 0	18.0	11
00 227 461 2	110.0	49	00 228 285 0	19.0	13	00 228 692 0	88.0	16	00 230 743 0	93.0	37	00 270 283 1	124.0	12
00 227 463 2	110.0	48	00 228 305 3	21.0	49	00 228 693 0	104.0	28	00 230 743 0	97.0	5	00 273 375 2	108.0	12
00 227 620 2	119.0	48	00 228 309 0	21.0	25	00 228 694 0	104.0	31	00 230 743 0	98.0	18	00 274 339 2	148.3	17
00 227 680 2	43.0	5	00 228 393 0	82.0	41	00 228 695 0	104.0	27	00 230 743 0	99.0	30	00 275 416 1	79.0	28
00 227 680 2	43.2	6	00 228 394 0	82.0	41	00 228 696 0	104.0	30	00 230 743 0	104.0	25	00 276 202 1	90.0	27
00 227 680 2	47.0	9	00 228 441 0	72.0	10	00 228 705 0	85.0	25	00 230 743 0	106.0	45	00 276 584 1	61.0	15
00 227 741 2	14.0	10	00 228 495 1	16.0	22	00 228 706 0	85.0	26	00 230 743 0	109.0	26	00 278 010 0	124.0	9
00 227 744 3	6.0	20	00 228 524 0	121.0	19	00 228 707 0	86.0	31	00 230 743 0	150.0	19	00 280 385 1	71.0	32
00 227 745 2	6.0	18	00 228 553 2	72.0	15	00 228 708 0	86.0	25	00 230 744 0	85.0	53	00 280 400 2	79.0	29
00 227 907 1	13.0	21	00 228 554 0	72.0	17	00 228 709 0	86.0	27	00 230 744 0	97.0	20	00 280 400 2	124.0	42
00 227 910 1	23.0	8	00 228 562 0	73.0	40	00 228 710 0	86.0	32	00 230 744 0	100.0	14	00 280 604 0	52.0	32
00 227 913 2	77.0	42	00 228 566 0	73.0	40	00 228 712 0	97.0	42	00 230 744 0	101.0	14	00 283 231 1	108.0	13
00 227 914 2	82.0	25	00 228 573 0	74.0	12	00 228 713 0	97.0	41	00 230 747 0	89.0	20	00 301 186 0	130.0	4
00 227 918 2	82.0	26	00 228 639 0	82.0	30	00 228 714 0	97.0	49	00 230 747 0	101.0	50	00 301 186 0	131.0	6
00 227 919 2	82.0	28	00 228 643 2	41.0	26	00 228 717 0	97.0	40	00 231 009 0	39.0	31	00 301 186 0	133.0	6
00 227 929 2	82.0	39	00 228 654 0	66.0	5	00 228 722 0	85.0	30	00 231 209 0	92.0	36	00 301 186 0	134.0	4
00 227 963 1	7.0	17	00 228 660 1	99.0	8	00 228 723 0	85.0	29	00 231 209 0	93.0	28	00 301 186 0	136.0	5
00 227 964 1	7.0	16	00 228 661 0	108.0	31	00 228 729 0	86.0	34	00 231 575 1	61.0	27	00 301 186 0	137.0	5
00 227 967 1	60.0	31	00 228 662 0	106.0	41	00 228 732 1	86.0	42	00 231 575 1	97.0	1	00 301 186 0	139.0	4
00 227 978 3	13.0	20	00 228 663 0	106.0	42	00 228 733 1	86.0	45	00 232 578 2	61.0	11	00 301 186 0	142.0	41
00 227 982 3	13.0	32	00 228 664 0	106.0	27	00 228 748 0	85.0	40	00 232 580 0	61.0	10	00 301 186 0	146.0	10
00 227 984 0	66.0	41	00 228 665 0	106.0	33	00 228 749 0	102.0	8	00 232 601 0	61.0	22	00 301 219 0	81.0	19
00 227 985 1	66.0	42	00 228 666 0	106.0	35	00 228 750 0	90.0	12	00 232 601 0	98.0	16	00 301 219 0	87.0	29

ID-NR. ID-NO.	TAFEL DIAG.	POS. POS.	ID-NR. ID-NO.	TAFEL DIAG.	POS. POS.	ID-NR. ID-NO.	TAFEL DIAG.	POS. POS.	ID-NR. ID-NO.	TAFEL DIAG.	POS. POS.	ID-NR. ID-NO.	TAFEL DIAG.	POS. POS.
00 301 219 0	98.0	21	00 302 351 0	144.0	5	00 302 357 0	130.0	2	00 302 505 0	57.0	33	00 302 723 0	77.0	20
00 301 802 0	146.0	18	00 302 351 0	145.0	3	00 302 359 0	130.0	2	00 302 508 0	74.0	42	00 302 724 0	77.0	18
00 301 827 0	130.0	17	00 302 352 0	11.0	19	00 302 359 0	133.0	3	00 302 510 0	85.0	44	00 302 730 2	129.0	9
00 301 827 0	133.0	9	00 302 352 0	112.0	47	00 302 359 0	134.0	2	00 302 510 0	130.0	28	00 302 730 2	129.0	17
00 301 856 0	58.0	38	00 302 352 0	113.0	63	00 302 359 0	136.0	3	00 302 524 0	58.0	19	00 302 730 2	129.0	31
00 301 977 0	58.0	38	00 302 352 0	130.0	7	00 302 359 0	137.0	3	00 302 525 0	58.0	20	00 302 782 0	66.0	25
00 301 987 0	139.0	2	00 302 352 0	134.0	11	00 302 362 0	129.0	16	00 302 526 0	58.0	36	00 302 787 1	66.0	26
00 301 987 0	146.0	8	00 302 352 0	138.0	29	00 302 362 0	145.0	24	00 302 530 0	101.0	30	00 302 790 0	74.0	13
00 302 023 0	99.0	34	00 302 352 0	142.0	31	00 302 409 1	23.0	22	00 302 530 0	130.0	31	00 302 797 0	129.0	22
00 302 023 0	136.0	9	00 302 352 0	144.0	2	00 302 409 1	26.0	26	00 302 533 0	58.0	22	00 302 798 0	129.0	21
00 302 024 0	121.0	21	00 302 352 0	145.0	6	00 302 409 1	48.0	15	00 302 536 0	70.0	42	00 302 799 0	129.0	20
00 302 024 0	130.0	30	00 302 352 0	146.0	19	00 302 409 1	134.0	17	00 302 541 0	136.0	24	00 302 800 0	129.0	18
00 302 029 2	98.0	20	00 302 353 0	130.0	6	00 302 409 1	135.0	9	00 302 583 0	57.0	20	00 302 801 0	129.0	19
00 302 029 2	134.0	19	00 302 353 0	137.0	7	00 302 409 1	145.0	26	00 302 584 0	57.0	19	00 302 803 0	147.0	11
00 302 074 0	58.0	38	00 302 353 0	138.0	30	00 302 430 1	57.0	14	00 302 645 0	129.0	6	00 302 804 0	147.0	10
00 302 074 0	129.0	26	00 302 353 0	142.0	33	00 302 430 1	129.0	24	00 302 646 0	129.0	7	00 302 805 0	58.0	25
00 302 076 0	58.0	38	00 302 353 0	143.0	19	00 302 430 1	132.0	15	00 302 647 0	97.0	7	00 302 805 0	67.0	10
00 302 076 0	129.0	26	00 302 353 0	144.0	6	00 302 430 1	134.0	10	00 302 647 0	130.0	25	00 302 811 1	67.0	3
00 302 107 0	67.0	11	00 302 353 0	146.0	16	00 302 430 1	136.0	15	00 302 648 0	74.0	37	00 302 812 2	67.0	4
00 302 182 0	130.0	3	00 302 354 0	70.0	40	00 302 430 1	138.0	15	00 302 649 0	66.0	34	00 302 813 1	67.0	5
00 302 182 0	131.0	5	00 302 354 0	134.0	16	00 302 431 0	130.0	15	00 302 652 0	67.0	12	00 302 814 1	67.0	21
00 302 182 0	133.0	5	00 302 354 0	137.0	9	00 302 431 0	131.0	13	00 302 653 0	58.0	21	00 302 817 2	67.0	16
00 302 182 0	134.0	3	00 302 354 0	143.0	21	00 302 431 0	133.0	13	00 302 653 0	67.0	8	00 302 818 1	67.0	19
00 302 182 0	136.0	4	00 302 354 0	145.0	20	00 302 431 0	134.0	5	00 302 656 0	66.0	32	00 302 819 1	67.0	14
00 302 182 0	137.0	4	00 302 354 0	146.0	12	00 302 431 0	135.0	2	00 302 658 0	148.0	14	00 302 820 1	67.0	17
00 302 182 0	139.0	3	00 302 355 0	70.0	15	00 302 431 0	136.0	13	00 302 676 0	57.0	32	00 302 821 1	67.0	18
00 302 182 0	142.0	40	00 302 355 0	112.0	46	00 302 431 0	137.0	2	00 302 676 0	71.0	5	00 302 831 1	67.0	15
00 302 182 0	146.0	9	00 302 355 0	113.0	62	00 302 431 0	138.0	13	00 302 676 0	74.0	40	00 302 832 1	67.0	13
00 302 189 1	82.0	19	00 302 355 0	130.0	32	00 302 431 0	142.0	44	00 302 677 0	148.0	6	00 302 833 1	67.0	24
00 302 189 1	93.0	1	00 302 355 0	134.0	7	00 302 431 0	144.0	3	00 302 677 0	148.0	7	00 302 846 3	129.0	10
00 302 189 1	131.0	9	00 302 355 0	144.0	12	00 302 431 0	145.0	10	00 302 688 0	130.0	19	00 302 848 2	129.0	9
00 302 189 1	136.0	8	00 302 355 0	148.0	9	00 302 431 0	146.0	17	00 302 688 0	131.0	10	00 302 849 1	129.0	17
00 302 194 0	58.0	38	00 302 356 0	70.0	47	00 302 448 0	45.0	22	00 302 688 0	133.0	11	00 302 860 9	129.0	15
00 302 194 0	129.0	26	00 302 356 0	71.0	50	00 302 448 0	145.0	25	00 302 688 0	134.0	14	00 302 874 3	132.0	55
00 302 196 0	58.0	38	00 302 356 0	134.0	6	00 302 449 0	66.0	43	00 302 688 0	144.0	11	00 302 894 4	57.0	13
00 302 196 0	133.0	44	00 302 356 0	135.0	3	00 302 472 0	66.0	39	00 302 689 0	143.0	17	00 302 897 0	61.0	17
00 302 229 0	74.0	43	00 302 356 0	138.0	31	00 302 472 0	143.0	23	00 302 703 0	67.0	1	00 302 897 0	134.0	20
00 302 235 0	142.0	38	00 302 356 0	142.0	57	00 302 473 1	87.0	12	00 302 708 8	132.0	50	00 302 899 0	74.0	15
00 302 351 0	130.0	14	00 302 356 0	144.0	10	00 302 473 1	137.0	11	00 302 710 0	67.0	9	00 302 921 0	145.0	14
00 302 351 0	140.0	28	00 302 356 0	145.0	4	00 302 473 1	142.0	19	00 302 716 0	132.0	54	00 302 921 0	148.0	15

ID-NR. ID-NO.	TAFEL DIAG.	POS. POS.	ID-NR. ID-NO.	TAFEL DIAG.	POS. POS.	ID-NR. ID-NO.	TAFEL DIAG.	POS. POS.	ID-NR. ID-NO.	TAFEL DIAG.	POS. POS.	ID-NR. ID-NO.	TAFEL DIAG.	POS. POS.
00 302 927 4	156.0	4	00 303 114 0	146.0	14	00 303 197 1	136.0	52	00 303 360 0	58.0	24	00 303 578 0	129.0	3
00 302 928 4	156.0	5	00 303 115 1	130.0	12	00 303 198 0	58.0	38	00 303 372 0	129.0	23	00 303 581 2	70.0	39
00 302 929 4	156.0	6	00 303 115 1	134.0	9	00 303 201 0	58.0	38	00 303 379 0	113.0	65	00 303 582 1	77.0	26
00 302 931 2	156.0	2	00 303 116 0	130.0	18	00 303 202 2	148.0	2	00 303 379 0	130.0	8	00 303 582 1	144.0	4
00 302 932 4	156.0	3	00 303 120 0	145.0	13	00 303 203 2	148.0	1	00 303 379 0	134.0	12	00 303 583 1	77.0	25
00 302 967 0	112.0	45	00 303 130 0	133.0	9	00 303 204 3	148.0	7	00 303 379 0	142.0	32	00 303 583 1	144.0	13
00 302 967 0	113.0	61	00 303 130 0	146.0	3	00 303 205 3	148.0	6	00 303 400 2	129.0	39	00 303 593 0	129.0	25
00 302 967 0	134.0	13	00 303 131 0	137.0	6	00 303 206 2	147.0	1	00 303 401 0	129.0	14	00 303 631 0	156.0	2
00 302 978 5	132.0	51	00 303 137 0	67.0	20	00 303 211 2	147.0	2	00 303 410 1	142.0	21	00 303 632 0	156.0	3
00 302 979 3	132.0	52	00 303 141 0	66.0	44	00 303 213 4	70.0	46	00 303 412 0	131.0	42	00 303 633 1	156.0	4
00 302 982 0	142.0	34	00 303 146 0	17.0	1	00 303 214 4	71.0	48	00 303 412 0	142.0	39	00 303 634 1	156.0	5
00 302 983 0	134.0	8	00 303 146 0	145.0	22	00 303 215 2	147.0	4	00 303 413 0	135.0	8	00 303 635 1	156.0	6
00 302 983 0	135.0	6	00 303 148 7	138.0	1	00 303 216 2	147.0	3	00 303 414 0	11.0	21	00 303 638 0	156.0	2
00 302 983 0	142.0	56	00 303 149 5	136.0	1	00 303 224 0	70.0	41	00 303 414 0	142.0	36	00 303 639 0	156.0	3
00 302 991 0	58.0	39	00 303 151 4	146.0	15	00 303 225 1	70.0	43	00 303 414 0	145.0	8	00 303 640 1	156.0	4
00 303 073 0	131.0	20	00 303 153 6	131.0	1	00 303 227 1	130.0	20	00 303 417 0	77.0	32	00 303 641 1	156.0	5
00 303 073 0	136.0	20	00 303 155 3	146.0	1	00 303 227 1	142.0	20	00 303 418 0	77.0	33	00 303 642 1	156.0	6
00 303 073 0	140.0	20	00 303 156 6	137.0	1	00 303 227 1	143.0	20	00 303 419 0	77.0	31	00 303 645 0	156.0	2
00 303 073 0	145.0	11	00 303 157 4	129.0	1	00 303 227 1	145.0	18	00 303 423 0	129.0	27	00 303 646 0	156.0	3
00 303 082 0	131.0	21	00 303 158 5	129.0	2	00 303 229 1	70.0	49	00 303 426 0	130.0	11	00 303 647 1	156.0	4
00 303 082 0	138.0	21	00 303 162 1	25.0	4	00 303 248 2	70.0	16	00 303 427 1	131.0	52	00 303 648 1	156.0	5
00 303 082 0	146.0	20	00 303 164 0	24.0	11	00 303 248 2	146.0	21	00 303 449 1	3.0	16	00 303 649 1	156.0	6
00 303 083 0	133.0	22	00 303 164 0	130.0	27	00 303 315 0	130.0	10	00 303 450 0	86.0	18	00 303 652 0	156.0	2
00 303 083 0	146.0	11	00 303 164 0	134.0	18	00 303 316 0	112.0	48	00 303 450 0	130.0	24	00 303 653 0	156.0	3
00 303 084 0	70.0	44	00 303 169 5	145.0	1	00 303 316 0	113.0	64	00 303 450 0	131.0	8	00 303 654 0	156.0	4
00 303 084 0	130.0	16	00 303 170 3	55.0	30	00 303 316 0	130.0	9	00 303 460 0	129.0	4	00 303 655 0	156.0	5
00 303 084 0	136.0	18	00 303 170 3	145.0	9	00 303 316 0	135.0	4	00 303 462 0	140.0	1	00 303 656 0	156.0	6
00 303 084 0	140.0	18	00 303 171 3	55.0	31	00 303 338 2	145.0	23	00 303 512 2	140.0	2	00 303 659 0	156.0	2
00 303 084 0	142.0	46	00 303 171 3	145.0	12	00 303 347 0	134.0	15	00 303 521 2	147.0	8	00 303 660 0	156.0	3
00 303 084 0	144.0	8	00 303 172 1	137.0	10	00 303 347 0	136.0	47	00 303 522 6	133.0	1	00 303 661 1	156.0	4
00 303 084 0	145.0	2	00 303 172 1	145.0	19	00 303 348 0	135.0	7	00 303 524 3	147.0	6	00 303 662 1	156.0	5
00 303 084 0	146.0	13	00 303 175 3	77.0	24	00 303 348 0	142.0	43	00 303 525 2	147.0	5	00 303 663 1	156.0	6
00 303 085 0	133.0	19	00 303 175 3	144.0	1	00 303 349 0	66.0	40	00 303 526 2	147.0	9	00 303 671 0	42.0	1
00 303 085 0	138.0	19	00 303 181 0	77.0	19	00 303 353 0	58.0	28	00 303 556 2	142.0	22	00 303 672 0	42.0	15
00 303 085 0	148.0	5	00 303 186 2	53.0	18	00 303 354 0	58.0	29	00 303 558 1	113.0	66	00 303 673 0	42.0	17
00 303 092 0	146.0	6	00 303 186 2	145.0	21	00 303 355 0	58.0	26	00 303 562 0	77.0	30	00 303 674 0	42.0	16
00 303 093 0	146.0	2	00 303 187 2	54.0	18	00 303 356 0	58.0	27	00 303 564 0	130.0	21	00 303 674 0	146.0	5
00 303 099 0	129.0	29	00 303 187 2	145.0	21	00 303 357 0	58.0	31	00 303 564 0	150.0	23	00 303 694 0	42.0	14
00 303 105 0	138.0	28	00 303 193 4	77.0	27	00 303 358 0	58.0	30	00 303 578 0	129.0	1	00 303 696 3	146.0	4
00 303 114 0	136.0	7	00 303 193 4	144.0	9	00 303 359 0	58.0	23	00 303 578 0	129.0	2	00 303 754 0	130.0	17

ID-NR. ID-NO.	TAFEL DIAG.	POS. POS.	ID-NR. ID-NO.	TAFEL DIAG.	POS. POS.	ID-NR. ID-NO.	TAFEL DIAG.	POS. POS.	ID-NR. ID-NO.	TAFEL DIAG.	POS. POS.	ID-NR. ID-NO.	TAFEL DIAG.	POS. POS.
00 303 756 0	133.0	9	00 305 059 0	127.0	71	00 360 044 0	102.0	12	00 360 146 0	79.0	33	00 900 287 1	86.0	54
00 303 758 0	57.0	15	00 305 060 0	130.0	5	00 360 045 0	102.0	9	00 360 156 0	70.0	12	00 900 287 1	94.0	48
00 303 769 0	57.0	24	00 305 060 0	131.0	4	00 360 046 0	102.0	19	00 360 168 1	70.0	13	00 900 289 1	4.0	4
00 303 774 0	112.0	49	00 305 060 0	133.0	4	00 360 047 0	102.0	10	00 360 179 1	73.0	1	00 900 289 1	108.0	20
00 303 774 0	113.0	67	00 332 014 3	92.0	18	00 360 048 0	102.0	29	00 360 183 4	73.0	14	00 900 292 0	39.0	52
00 303 774 0	120.0	63	00 341 065 1	14.0	25	00 360 052 0	104.0	24	00 360 186 0	73.0	12	00 900 292 0	110.0	13
00 303 810 8	129.0	40	00 344 565 1	44.0	24	00 360 062 1	105.0	4	00 360 187 0	79.0	22	00 900 292 0	112.0	3
00 303 814 0	56.0	1	00 350 768 0	20.0	11	00 360 067 0	97.0	17	00 360 190 0	90.0	25	00 900 292 0	113.0	1
00 303 815 1	56.0	9	00 350 769 0	20.0	8	00 360 068 0	97.0	50	00 360 194 0	93.0	16	00 900 292 0	121.0	51
00 303 816 1	56.0	24	00 350 770 0	20.0	11	00 360 069 0	97.0	51	00 360 197 0	90.0	28	00 900 295 0	5.0	2
00 303 817 0	56.0	18	00 350 771 0	20.0	8	00 360 071 0	89.0	4	00 360 198 0	71.0	45	00 900 302 1	8.0	13
00 303 818 0	56.0	10	00 350 772 0	20.0	11	00 360 072 0	82.0	16	00 360 199 0	103.0	22	00 900 302 1	29.0	17
00 303 819 0	56.0	2	00 350 773 0	20.0	8	00 360 074 0	91.0	7	00 360 200 0	100.0	4	00 900 302 1	37.0	10
00 303 820 9	129.0	38	00 350 915 4	42.0	7	00 360 075 0	100.0	44	00 360 200 0	101.0	4	00 900 302 1	44.0	46
00 303 842 2	129.0	8	00 350 952 1	40.0	15	00 360 075 0	101.0	53	00 360 201 0	100.0	41	00 900 302 1	75.0	15
00 303 852 0	156.0	2	00 350 963 3	40.0	6	00 360 079 1	103.0	7	00 360 201 0	101.0	49	00 900 302 1	124.0	34
00 303 853 0	156.0	3	00 350 964 1	42.0	8	00 360 080 1	103.0	6	00 360 202 0	99.0	19	00 900 304 1	124.0	7
00 303 854 0	156.0	4	00 350 971 0	42.0	9	00 360 081 1	103.0	4	00 900 200 0	39.0	38	00 900 306 1	44.0	46
00 303 855 0	156.0	5	00 350 993 2	35.0	12	00 360 082 1	103.0	5	00 900 200 0	127.0	76	00 900 311 0	88.0	49
00 303 856 0	156.0	6	00 350 995 1	110.0	1	00 360 094 0	88.0	22	00 900 201 0	7.0	24	00 900 312 0	87.0	17
00 303 858 0	67.0	11	00 360 000 0	91.0	31	00 360 095 0	35.0	17	00 900 201 0	44.0	36	00 900 312 0	94.0	23
00 303 863 0	79.0	4	00 360 001 0	91.0	29	00 360 098 1	128.0	9	00 900 201 0	115.0	21	00 900 319 0	115.0	11
00 303 864 0	79.0	4	00 360 002 0	91.0	28	00 360 099 0	78.0	24	00 900 201 0	128.0	3	00 900 323 0	20.0	10
00 303 882 1	145.0	17	00 360 003 0	99.0	38	00 360 103 0	78.0	17	00 900 214 0	28.0	27	00 900 326 0	20.0	4
00 303 945 0	84.0	9	00 360 005 1	89.0	54	00 360 103 0	79.0	20	00 900 214 0	81.0	10	00 900 335 1	21.0	8
00 303 953 0	129.0	28	00 360 006 0	89.0	43	00 360 104 0	72.0	16	00 900 214 0	83.0	45	00 900 343 1	26.0	13
00 303 964 0	148.0	18	00 360 007 0	99.0	25	00 360 105 1	78.0	13	00 900 214 0	95.0	27	00 900 345 1	57.0	25
00 303 984 0	113.0	27	00 360 008 0	98.0	4	00 360 106 1	78.0	14	00 900 214 0	106.0	61	00 900 347 0	86.0	54
00 304 100 1	129.0	9	00 360 011 1	100.0	8	00 360 121 0	86.0	21	00 900 214 0	109.0	36	00 900 347 0	106.0	51
00 304 110 0	129.0	17	00 360 011 1	101.0	8	00 360 128 0	78.0	18	00 900 222 0	110.0	40	00 900 347 0	109.0	4
00 305 007 0	142.0	49	00 360 013 1	96.0	24	00 360 129 0	78.0	20	00 900 223 1	106.0	28	00 900 348 1	82.0	35
00 305 016 0	55.0	30	00 360 014 0	89.0	11	00 360 129 0	79.0	21	00 900 223 1	109.0	41	00 900 349 1	11.0	11
00 305 016 0	145.0	9	00 360 015 0	89.0	14	00 360 134 0	78.0	35	00 900 239 1	48.0	11	00 900 349 1	83.0	31
00 305 039 0	67.0	26	00 360 016 0	98.0	9	00 360 137 0	74.0	20	00 900 246 0	17.0	4	00 900 351 0	94.0	28
00 305 040 0	67.0	25	00 360 017 0	89.0	36	00 360 138 1	78.0	32	00 900 253 1	4.0	27	00 900 351 0	107.0	48
00 305 042 0	112.0	43	00 360 018 1	82.0	8	00 360 141 0	104.0	4	00 900 253 1	46.0	44	00 900 352 0	43.0	22
00 305 042 0	113.0	4	00 360 019 0	82.0	6	00 360 142 0	104.0	5	00 900 264 1	66.0	13	00 900 353 1	44.0	12
00 305 048 0	141.0	1	00 360 025 0	91.0	20	00 360 143 0	78.0	29	00 900 264 1	104.0	9	00 900 364 0	3.0	12
00 305 049 0	141.0	2	00 360 042 0	102.0	14	00 360 143 0	121.0	12	00 900 284 1	22.0	14	00 900 374 0	16.0	24
00 305 051 0	141.0	3	00 360 043 0	102.0	13	00 360 146 0	78.0	27	00 900 287 1	85.0	58	00 900 380 1	88.0	7

ID-NR. ID-NO.	TAFEL DIAG.	POS. POS.	ID-NR. ID-NO.	TAFEL DIAG.	POS. POS.	ID-NR. ID-NO.	TAFEL DIAG.	POS. POS.	ID-NR. ID-NO.	TAFEL DIAG.	POS. POS.	ID-NR. ID-NO.	TAFEL DIAG.	POS. POS.
00 900 382 1	83.0	25	00 900 614 0	30.0	14	00 900 616 0	119.0	44	00 900 636 0	28.0	25	00 900 637 0	76.0	10
00 900 391 1	13.0	9	00 900 614 0	35.0	8	00 900 616 0	121.0	49	00 900 636 0	42.0	3	00 900 637 0	77.0	6
00 900 607 0	74.0	47	00 900 614 0	41.0	29	00 900 616 0	123.0	13	00 900 636 0	52.0	2	00 900 637 0	78.0	2
00 900 607 0	108.0	28	00 900 614 0	44.0	9	00 900 616 0	124.0	50	00 900 636 0	53.0	15	00 900 637 0	79.0	23
00 900 608 0	7.0	7	00 900 614 0	45.0	37	00 900 616 0	128.0	3	00 900 636 0	54.0	15	00 900 637 0	92.0	33
00 900 608 0	19.3	11	00 900 614 0	48.0	20	00 900 617 0	19.0	6	00 900 636 0	57.0	27	00 900 637 0	93.0	25
00 900 608 0	26.0	35	00 900 614 0	57.0	36	00 900 617 0	19.3	6	00 900 636 0	70.0	35	00 900 637 0	96.0	20
00 900 608 0	43.0	9	00 900 614 0	60.0	33	00 900 617 0	26.0	45	00 900 636 0	71.0	20	00 900 637 0	107.0	38
00 900 608 0	56.0	14	00 900 614 0	66.0	21	00 900 617 0	27.0	18	00 900 636 0	74.0	39	00 900 637 0	119.0	19
00 900 608 0	124.0	24	00 900 614 0	70.0	14	00 900 617 0	31.0	15	00 900 636 0	75.0	19	00 900 637 0	121.0	45
00 900 608 0	127.0	76	00 900 614 0	72.0	30	00 900 617 0	49.0	22	00 900 636 0	77.0	6	00 900 637 0	122.0	20
00 900 610 0	21.0	44	00 900 614 0	74.0	19	00 900 617 0	50.0	24	00 900 636 0	78.0	37	00 900 637 0	148.3	26
00 900 612 0	9.0	87	00 900 614 0	75.0	22	00 900 617 0	61.0	23	00 900 636 0	79.0	34	00 900 638 0	17.0	12
00 900 612 0	15.0	8	00 900 614 0	76.0	9	00 900 617 0	68.0	31	00 900 636 0	85.0	18	00 900 638 0	18.0	16
00 900 612 0	16.0	18	00 900 614 0	77.0	43	00 900 617 0	73.0	36	00 900 636 0	112.0	19	00 900 638 0	42.0	6
00 900 612 0	23.0	6	00 900 614 0	78.0	12	00 900 617 0	104.0	37	00 900 636 0	115.0	6	00 900 638 0	44.0	30
00 900 612 0	24.0	5	00 900 614 0	79.0	5	00 900 617 0	106.0	60	00 900 636 0	120.0	8	00 900 638 0	52.0	28
00 900 612 0	39.0	44	00 900 614 0	82.0	33	00 900 617 0	109.0	21	00 900 636 0	122.0	17	00 900 638 0	53.0	7
00 900 612 0	44.0	16	00 900 614 0	115.0	30	00 900 617 0	111.0	29	00 900 636 0	124.0	26	00 900 638 0	54.0	7
00 900 612 0	44.0	43	00 900 614 0	120.0	31	00 900 617 0	121.0	10	00 900 636 0	125.0	19	00 900 638 0	73.0	35
00 900 612 0	48.0	14	00 900 614 0	122.0	37	00 900 617 0	122.0	29	00 900 636 0	126.0	30	00 900 638 0	78.0	21
00 900 612 0	48.0	20	00 900 614 0	123.0	16	00 900 632 0	71.0	7	00 900 636 0	127.0	5	00 900 638 0	79.0	8
00 900 612 0	66.0	22	00 900 614 0	123.0	17	00 900 632 0	74.0	36	00 900 636 0	148.3	6	00 900 638 0	114.0	31
00 900 612 0	68.0	24	00 900 614 0	124.0	47	00 900 632 0	82.0	52	00 900 637 0	2.0	10	00 900 638 0	115.0	8
00 900 612 0	70.0	7	00 900 614 0	128.0	3	00 900 632 0	120.0	47	00 900 637 0	7.0	30	00 900 639 0	13.0	7
00 900 612 0	71.0	42	00 900 616 0	7.0	14	00 900 634 0	22.0	4	00 900 637 0	12.0	38	00 900 639 0	28.0	10
00 900 612 0	74.0	8	00 900 616 0	16.0	14	00 900 634 0	28.0	1	00 900 637 0	22.0	22	00 900 639 0	41.0	22
00 900 612 0	96.0	17	00 900 616 0	17.0	13	00 900 634 0	78.0	15	00 900 637 0	23.0	5	00 900 639 0	46.0	6
00 900 612 0	115.0	29	00 900 616 0	23.0	6	00 900 634 0	107.0	35	00 900 637 0	27.0	7	00 900 639 0	71.0	19
00 900 612 0	119.0	40	00 900 616 0	25.0	9	00 900 634 0	115.0	32	00 900 637 0	28.0	12	00 900 639 0	114.0	23
00 900 612 0	120.0	32	00 900 616 0	26.0	30	00 900 634 0	120.0	9	00 900 637 0	29.0	20	00 900 639 0	119.0	2
00 900 612 0	128.0	3	00 900 616 0	34.0	1	00 900 634 0	121.0	4	00 900 637 0	35.0	15	00 900 653 0	68.0	35
00 900 614 0	6.0	7	00 900 616 0	35.0	8	00 900 634 0	124.0	28	00 900 637 0	42.0	20	00 900 653 0	117.0	18
00 900 614 0	7.0	25	00 900 616 0	68.0	29	00 900 634 0	125.0	13	00 900 637 0	48.0	17	00 900 655 0	3.0	22
00 900 614 0	8.0	25	00 900 616 0	74.0	23	00 900 634 0	126.0	7	00 900 637 0	55.0	34	00 900 655 0	23.0	32
00 900 614 0	12.0	39	00 900 616 0	78.0	22	00 900 636 0	1.0	20	00 900 637 0	57.0	27	00 900 655 0	55.0	3
00 900 614 0	14.0	19	00 900 616 0	79.0	17	00 900 636 0	2.0	7	00 900 637 0	70.0	9	00 900 655 0	71.0	26
00 900 614 0	22.0	38	00 900 616 0	94.0	47	00 900 636 0	7.0	23	00 900 637 0	71.0	13	00 900 655 0	119.0	13
00 900 614 0	23.0	6	00 900 616 0	107.0	5	00 900 636 0	10.0	88	00 900 637 0	72.0	5	00 900 655 0	122.0	7
00 900 614 0	25.0	15	00 900 616 0	110.0	23	00 900 636 0	23.0	20	00 900 637 0	73.0	11	00 900 656 0	1.0	10

ID-NR. ID-NO.	TAFEL DIAG.	POS. POS.	ID-NR. ID-NO.	TAFEL DIAG.	POS. POS.	ID-NR. ID-NO.	TAFEL DIAG.	POS. POS.	ID-NR. ID-NO.	TAFEL DIAG.	POS. POS.	ID-NR. ID-NO.	TAFEL DIAG.	POS. POS.
00 900 656 0	7.0	28	00 900 658 0	73.0	17	00 901 042 1	100.0	38	00 901 423 0	142.0	2	00 901 670 0	85.0	34
00 900 656 0	29.0	1	00 900 658 0	75.0	7	00 901 042 1	101.0	38	00 901 425 0	103.0	18	00 902 108 0	43.2	25
00 900 656 0	34.0	10	00 900 658 0	106.0	8	00 901 042 1	102.0	34	00 901 434 0	68.0	21	00 902 138 0	41.0	12
00 900 656 0	40.0	16	00 900 658 0	109.0	46	00 901 042 1	104.0	39	00 901 435 0	75.0	11	00 903 002 0	107.0	45
00 900 656 0	69.0	6	00 900 658 0	111.0	8	00 901 042 1	108.0	18	00 901 435 0	88.0	51	00 903 014 0	71.0	40
00 900 656 0	70.0	22	00 900 658 0	113.0	19	00 901 046 1	91.0	34	00 901 436 0	88.0	54	00 903 014 0	74.0	4
00 900 656 0	71.0	46	00 900 658 0	117.0	22	00 901 046 1	99.0	10	00 901 436 0	94.0	42	00 903 014 0	127.0	75
00 900 656 0	72.0	25	00 900 658 0	125.0	1	00 901 048 1	89.0	49	00 901 436 0	124.0	15	00 903 018 0	94.0	35
00 900 656 0	73.0	2	00 900 675 0	4.0	17	00 901 048 1	93.0	34	00 901 437 0	78.0	25	00 903 030 1	97.0	48
00 900 656 0	87.0	28	00 900 675 0	14.0	8	00 901 048 1	97.0	52	00 901 438 0	148.3	27	00 903 031 1	94.0	8
00 900 656 0	99.0	3	00 900 675 0	21.0	10	00 901 048 1	104.0	39	00 901 439 1	50.0	29	00 903 043 1	21.0	17
00 900 656 0	107.0	28	00 900 676 0	18.0	10	00 901 048 1	142.0	5	00 901 445 0	106.0	54	00 903 043 1	124.0	21
00 900 656 0	118.0	23	00 900 676 0	116.0	10	00 901 049 1	96.0	25	00 901 445 0	109.0	17	00 903 045 1	68.0	13
00 900 656 0	120.0	39	00 900 677 0	27.0	33	00 901 054 2	106.0	20	00 901 446 0	85.0	58	00 903 045 1	70.0	21
00 900 656 0	122.0	41	00 900 677 0	44.0	27	00 901 054 2	106.0	32	00 901 447 0	78.0	19	00 903 045 1	82.0	20
00 900 656 0	125.0	15	00 900 677 0	81.0	3	00 901 054 2	109.0	33	00 901 447 0	79.0	19	00 903 045 1	85.0	38
00 900 657 0	2.0	3	00 900 677 0	114.0	4	00 901 061 2	49.0	19	00 901 447 0	85.0	58	00 903 045 1	89.0	47
00 900 657 0	19.0	11	00 900 677 0	117.0	33	00 901 061 2	50.0	3	00 901 450 1	14.0	23	00 903 045 1	97.0	24
00 900 657 0	43.0	15	00 900 678 0	8.0	10	00 901 097 1	82.0	23	00 901 451 0	70.0	2	00 903 045 1	98.0	22
00 900 657 0	44.0	34	00 900 678 0	114.0	7	00 901 122 0	22.0	24	00 901 451 0	73.0	29	00 903 045 1	106.0	4
00 900 657 0	45.0	2	00 900 688 0	69.0	13	00 901 122 0	46.0	28	00 901 451 0	81.0	34	00 903 045 1	109.0	58
00 900 657 0	46.0	15	00 900 688 0	114.0	26	00 901 122 0	148.3	20	00 901 451 0	83.0	6	00 903 045 1	128.0	6
00 900 657 0	68.0	23	00 900 817 1	1.0	23	00 901 132 1	19.0	8	00 901 451 0	87.0	5	00 903 045 1	148.0	16
00 900 657 0	72.0	13	00 901 006 0	95.0	22	00 901 132 1	19.3	8	00 901 451 0	94.0	19	00 903 048 0	117.0	8
00 900 657 0	73.0	6	00 901 008 0	97.0	52	00 901 132 1	46.0	13	00 901 452 0	116.0	28	00 903 049 1	97.0	24
00 900 657 0	75.0	2	00 901 008 1	17.0	7	00 901 132 1	110.0	47	00 901 455 0	22.0	31	00 903 049 1	106.0	4
00 900 657 0	85.0	5	00 901 008 1	26.0	37	00 901 137 1	81.0	21	00 901 458 0	73.0	30	00 903 049 1	109.0	58
00 900 657 0	96.0	27	00 901 008 1	66.0	11	00 901 137 1	142.0	14	00 901 459 0	108.0	15	00 903 050 0	116.0	9
00 900 657 0	107.0	9	00 901 008 1	92.0	39	00 901 141 1	46.0	45	00 901 460 0	44.0	32	00 903 050 2	117.0	8
00 900 657 0	110.0	12	00 901 008 1	113.0	17	00 901 141 1	57.0	25	00 901 460 0	82.0	23	00 903 051 2	85.0	38
00 900 657 0	115.0	13	00 901 009 2	92.0	39	00 901 158 2	116.0	35	00 901 463 1	11.0	3	00 903 051 2	106.0	4
00 900 657 0	119.0	10	00 901 034 2	90.0	26	00 901 160 0	88.0	54	00 901 484 0	68.0	8	00 903 051 2	109.0	58
00 900 657 0	149.0	3	00 901 034 2	94.0	58	00 901 211 1	69.0	10	00 901 484 0	72.0	20	00 903 059 1	86.0	5
00 900 658 0	4.0	1	00 901 042 1	55.0	11	00 901 217 1	25.0	5	00 901 492 0	110.0	42	00 903 059 1	116.0	48
00 900 658 0	7.0	29	00 901 042 1	89.0	49	00 901 411 1	90.0	22	00 901 602 1	50.0	29	00 903 073 1	21.0	40
00 900 658 0	22.0	31	00 901 042 1	91.0	34	00 901 412 1	68.0	16	00 901 613 1	75.0	34	00 903 073 1	26.0	42
00 900 658 0	26.0	19	00 901 042 1	92.0	39	00 901 422 0	82.3	4	00 901 613 1	107.0	33	00 903 073 1	141.0	5
00 900 658 0	27.0	12	00 901 042 1	97.0	52	00 901 422 0	97.0	52	00 901 613 1	148.0	26	00 903 075 1	56.0	4
00 900 658 0	28.0	22	00 901 042 1	98.0	24	00 901 422 0	128.0	3	00 901 622 3	114.0	11	00 903 075 1	74.0	28
00 900 658 0	72.0	7	00 901 042 1	99.0	39	00 901 423 0	24.0	3	00 901 670 0	43.0	36	00 903 075 1	142.0	24

ID-NR. ID-NO.	TAFEL DIAG.	POS. POS.	ID-NR. ID-NO.	TAFEL DIAG.	POS. POS.	ID-NR. ID-NO.	TAFEL DIAG.	POS. POS.	ID-NR. ID-NO.	TAFEL DIAG.	POS. POS.	ID-NR. ID-NO.	TAFEL DIAG.	POS. POS.
00 903 075 1	143.0	2	00 903 431 1	77.0	35	00 904 047 3	1.0	12	00 905 154 2	52.0	20	00 908 002 2	108.0	14
00 903 077 1	85.0	34	00 903 483 1	126.0	50	00 904 047 3	28.0	13	00 905 178 2	2.0	19	00 908 006 1	17.0	2
00 903 079 1	83.0	15	00 903 652 0	74.0	9	00 904 049 0	2.0	15	00 905 230 1	49.0	5	00 908 006 1	56.0	20
00 903 080 0	119.0	46	00 903 661 0	24.0	14	00 904 049 0	44.0	3	00 905 230 1	50.0	14	00 908 006 1	66.0	18
00 903 101 1	114.0	20	00 903 661 0	83.0	40	00 904 058 0	30.0	4	00 905 230 1	53.0	3	00 908 006 1	75.0	40
00 903 106 1	2.0	24	00 903 661 0	113.0	23	00 904 062 2	1.0	19	00 905 230 1	54.0	3	00 908 006 1	77.0	37
00 903 106 1	61.0	12	00 903 745 0	11.0	12	00 904 062 2	44.0	7	00 905 230 1	125.0	26	00 908 006 1	129.0	33
00 903 106 1	83.0	18	00 903 745 0	24.0	15	00 904 064 0	1.0	28	00 905 231 1	66.0	2	00 908 006 1	148.0	13
00 903 108 1	12.0	37	00 903 745 0	48.0	7	00 904 065 3	1.0	26	00 905 232 1	31.0	20	00 908 039 1	40.0	1
00 903 108 1	83.0	32	00 903 745 0	76.0	18	00 904 065 3	2.0	12	00 905 232 1	143.0	11	00 908 039 1	81.0	6
00 903 109 0	9.0	89	00 903 745 0	112.0	40	00 904 065 3	43.0	7	00 905 233 1	49.0	26	00 908 042 0	66.0	29
00 903 109 0	88.0	12	00 903 745 0	113.0	54	00 904 065 3	47.0	8	00 905 233 1	50.0	22	00 908 044 1	115.0	26
00 903 111 1	12.0	50	00 903 745 0	148.0	23	00 904 332 1	143.0	7	00 905 252 1	31.0	9	00 908 046 0	14.0	15
00 903 112 0	12.0	36	00 903 747 1	52.0	5	00 904 345 1	111.0	12	00 905 252 1	124.0	14	00 908 204 0	142.0	54
00 903 139 1	45.0	25	00 903 747 1	55.0	24	00 904 369 1	46.0	26	00 905 253 1	44.0	44	00 908 207 1	24.0	10
00 903 139 1	46.0	34	00 903 747 1	83.0	35	00 904 709 0	73.0	20	00 905 253 1	78.0	31	00 908 207 1	48.0	4
00 903 141 2	5.0	22	00 903 747 1	128.0	18	00 904 731 2	7.0	13	00 905 255 1	52.0	20	00 908 207 1	52.0	8
00 903 142 1	25.0	31	00 904 005 1	13.0	16	00 904 731 2	71.0	25	00 905 711 1	10.0	49	00 908 207 1	55.0	27
00 903 143 1	87.0	22	00 904 005 1	49.0	10	00 904 731 2	110.0	20	00 905 908 0	120.0	13	00 908 207 1	56.0	23
00 903 143 1	88.0	18	00 904 005 1	50.0	8	00 904 732 2	49.0	12	00 905 921 2	79.0	26	00 908 207 1	66.0	30
00 903 144 0	69.0	3	00 904 005 1	52.0	10	00 904 732 2	50.0	19	00 905 933 1	43.0	32	00 908 207 1	71.0	37
00 903 144 0	73.0	27	00 904 005 1	53.0	9	00 904 743 1	66.0	9	00 906 003 1	119.0	20	00 908 207 1	83.0	38
00 903 147 0	19.0	14	00 904 005 1	54.0	9	00 904 745 1	2.0	13	00 906 005 0	8.0	34	00 908 207 1	97.0	47
00 903 148 1	36.0	8	00 904 009 1	29.0	8	00 904 745 1	7.0	18	00 906 005 0	9.0	93	00 908 207 1	111.0	15
00 903 149 1	73.0	27	00 904 009 1	31.0	4	00 904 745 1	23.0	19	00 906 005 0	10.0	94	00 908 207 1	112.0	39
00 903 151 1	68.0	9	00 904 014 0	3.0	5	00 904 745 1	30.0	11	00 906 005 0	116.0	30	00 908 207 1	113.0	29
00 903 165 0	20.0	2	00 904 014 0	5.0	7	00 904 751 2	23.0	15	00 906 007 1	8.0	33	00 908 207 1	113.0	53
00 903 210 3	114.0	17	00 904 019 2	26.0	7	00 904 751 2	52.0	20	00 906 007 1	9.0	91	00 908 207 1	121.0	55
00 903 213 1	115.0	18	00 904 020 0	44.0	23	00 904 757 0	52.0	23	00 906 007 1	10.0	91	00 908 207 1	127.0	72
00 903 219 2	26.0	2	00 904 023 2	43.0	31	00 904 769 0	66.0	28	00 906 007 1	12.0	41	00 908 207 1	128.0	14
00 903 340 1	88.0	31	00 904 024 1	5.0	17	00 904 769 0	85.0	4	00 906 007 1	116.0	61	00 908 207 1	148.0	25
00 903 403 0	142.0	52	00 904 024 1	6.0	11	00 904 769 0	107.0	3	00 906 007 1	118.0	8	00 908 208 0	26.0	31
00 903 410 0	8.0	43	00 904 024 1	46.0	11	00 904 779 1	43.2	5	00 906 010 1	45.0	28	00 908 208 0	48.0	8
00 903 422 0	66.0	15	00 904 024 1	49.0	30	00 904 850 1	7.0	22	00 906 010 1	110.0	32	00 908 208 0	56.0	16
00 903 422 0	129.0	37	00 904 024 1	51.0	3	00 904 850 1	55.0	21	00 906 010 1	113.0	14	00 908 208 0	70.0	18
00 903 424 0	56.0	7	00 904 025 1	6.0	4	00 904 850 1	73.0	16	00 906 012 0	116.0	60	00 908 208 0	74.0	44
00 903 425 1	75.0	38	00 904 026 0	66.0	7	00 904 850 1	124.0	25	00 906 017 0	45.0	13	00 908 208 0	94.0	54
00 903 425 1	77.0	39	00 904 031 0	46.0	27	00 905 000 2	76.0	4	00 906 132 0	44.0	21	00 908 208 0	95.0	26
00 903 427 1	77.0	38	00 904 043 3	1.0	12	00 905 154 2	2.0	20	00 906 200 0	8.0	44	00 908 208 0	108.0	30
00 903 427 1	148.0	10	00 904 045 3	1.0	12	00 905 154 2	52.0	15	00 906 805 0	66.0	38	00 908 208 0	148.0	19

ID-NR. ID-NO.	TAFEL DIAG.	POS. POS.	ID-NR. ID-NO.	TAFEL DIAG.	POS. POS.	ID-NR. ID-NO.	TAFEL DIAG.	POS. POS.	ID-NR. ID-NO.	TAFEL DIAG.	POS. POS.	ID-NR. ID-NO.	TAFEL DIAG.	POS. POS.
00 908 210 0	5.0	26	00 908 215 0	149.0	4	00 908 701 0	4.0	29	00 908 704 1	39.0	45	00 908 706 0	78.0	7
00 908 210 0	25.0	8	00 908 220 0	26.0	14	00 908 701 0	14.0	26	00 908 704 1	46.0	25	00 908 706 0	79.0	3
00 908 210 0	35.0	7	00 908 220 0	72.0	24	00 908 701 0	22.0	27	00 908 704 1	49.0	3	00 908 706 0	81.0	11
00 908 210 0	49.0	8	00 908 220 0	82.0	27	00 908 701 0	23.0	35	00 908 704 1	50.0	10	00 908 706 0	82.3	6
00 908 210 0	50.0	17	00 908 220 0	83.0	30	00 908 701 0	26.0	22	00 908 704 1	52.0	12	00 908 706 0	83.0	43
00 908 210 0	53.0	11	00 908 220 0	110.0	36	00 908 701 0	29.0	14	00 908 704 1	53.0	16	00 908 706 0	97.0	57
00 908 210 0	54.0	11	00 908 220 0	112.0	26	00 908 701 0	37.0	13	00 908 704 1	54.0	16	00 908 706 0	104.0	11
00 908 210 0	60.0	29	00 908 220 0	113.0	41	00 908 701 0	39.0	41	00 908 704 1	68.0	14	00 908 706 0	107.0	8
00 908 210 0	71.0	21	00 908 220 0	114.0	6	00 908 701 0	42.0	13	00 908 704 1	76.0	6	00 908 706 0	108.0	17
00 908 210 0	96.0	2	00 908 220 0	119.0	36	00 908 701 0	43.0	6	00 908 704 1	77.0	40	00 908 706 0	110.0	25
00 908 210 0	104.0	43	00 908 225 0	13.0	12	00 908 701 0	43.2	7	00 908 704 1	90.0	18	00 908 706 0	111.0	31
00 908 210 0	106.0	19	00 908 225 0	22.0	17	00 908 701 0	44.0	48	00 908 704 1	117.0	36	00 908 706 0	115.0	24
00 908 210 0	109.0	18	00 908 225 0	148.3	30	00 908 701 0	46.0	3	00 908 704 1	126.0	47	00 908 706 0	120.0	48
00 908 210 0	112.0	24	00 908 500 0	102.0	30	00 908 701 0	47.0	5	00 908 704 1	127.0	78	00 908 706 0	121.0	14
00 908 210 0	113.0	21	00 908 503 0	5.0	5	00 908 701 0	68.0	10	00 908 704 1	142.0	13	00 908 706 0	122.0	33
00 908 210 0	113.0	39	00 908 506 0	48.0	3	00 908 701 0	69.0	5	00 908 706 0	7.0	9	00 908 706 0	123.0	15
00 908 210 0	119.0	34	00 908 506 0	102.0	18	00 908 701 0	70.0	4	00 908 706 0	17.0	17	00 908 706 0	124.0	44
00 908 210 0	142.0	26	00 908 521 2	27.0	23	00 908 701 0	71.0	17	00 908 706 0	19.0	3	00 908 706 0	125.0	28
00 908 212 0	22.0	15	00 908 524 2	89.0	10	00 908 701 0	72.0	18	00 908 706 0	19.3	3	00 908 706 0	128.0	19
00 908 212 0	28.0	9	00 908 524 2	90.0	3	00 908 701 0	73.0	5	00 908 706 0	22.0	13	00 908 706 0	129.0	13
00 908 212 0	31.0	12	00 908 524 2	91.0	9	00 908 701 0	75.0	5	00 908 706 0	23.0	10	00 908 706 0	142.0	7
00 908 212 0	41.0	18	00 908 524 2	95.0	5	00 908 701 0	81.0	31	00 908 706 0	25.0	49	00 908 706 0	143.0	5
00 908 212 0	52.0	4	00 908 524 2	97.0	27	00 908 701 0	83.0	9	00 908 706 0	26.0	36	00 908 706 0	148.0	28
00 908 212 0	78.0	23	00 908 524 2	98.0	10	00 908 701 0	85.0	9	00 908 706 0	28.0	31	00 908 716 1	16.0	7
00 908 212 0	82.0	47	00 908 524 2	102.0	16	00 908 701 0	94.0	39	00 908 706 0	30.0	15	00 908 716 1	19.0	2
00 908 212 0	83.0	33	00 908 524 2	105.0	7	00 908 701 0	96.0	30	00 908 706 0	31.0	16	00 908 716 1	19.3	2
00 908 212 0	85.0	63	00 908 524 2	106.0	44	00 908 701 0	107.0	12	00 908 706 0	35.0	10	00 908 716 1	26.0	4
00 908 212 0	86.0	58	00 908 524 2	108.0	42	00 908 701 0	108.0	11	00 908 706 0	41.0	31	00 908 716 1	46.0	47
00 908 212 0	92.0	35	00 908 524 2	109.0	27	00 908 701 0	110.0	9	00 908 706 0	49.0	25	00 908 716 1	57.0	31
00 908 212 0	93.0	27	00 908 524 2	113.0	58	00 908 701 0	113.0	31	00 908 706 0	50.0	23	00 908 716 1	68.0	5
00 908 212 0	94.0	53	00 908 525 1	22.0	18	00 908 701 0	115.0	16	00 908 706 0	57.0	35	00 908 716 1	81.0	23
00 908 212 0	108.0	19	00 908 536 4	41.0	11	00 908 701 0	117.0	23	00 908 706 0	61.0	25	00 908 718 0	143.0	9
00 908 212 0	110.0	45	00 908 540 1	46.0	41	00 908 701 0	124.0	11	00 908 706 0	66.0	3	00 908 721 0	25.0	52
00 908 215 0	39.0	4	00 908 544 1	98.0	7	00 908 701 0	125.0	17	00 908 706 0	68.0	27	00 908 721 0	69.0	8
00 908 215 0	44.0	35	00 908 544 1	99.0	27	00 908 701 0	126.0	34	00 908 706 0	70.0	28	00 908 758 0	1.0	14
00 908 215 0	46.0	30	00 908 544 1	100.0	33	00 908 701 0	148.3	22	00 908 706 0	72.0	27	00 908 758 0	2.0	14
00 908 215 0	82.0	38	00 908 544 1	101.0	33	00 908 702 0	11.0	16	00 908 706 0	74.0	17	00 908 758 0	4.0	7
00 908 215 0	111.0	11	00 908 620 0	82.0	34	00 908 702 0	74.0	2	00 908 706 0	75.0	24	00 908 758 0	7.0	21
00 908 215 0	114.0	37	00 908 701 0	1.0	2	00 908 704 1	7.0	4	00 908 706 0	76.0	8	00 908 758 0	18.0	18
00 908 215 0	119.0	15	00 908 701 0	2.0	5	00 908 704 1	19.3	9	00 908 706 0	77.0	5	00 908 758 0	22.0	29

ID-NR. ID-NO.	TAFEL DIAG.	POS. POS.	ID-NR. ID-NO.	TAFEL DIAG.	POS. POS.	ID-NR. ID-NO.	TAFEL DIAG.	POS. POS.	ID-NR. ID-NO.	TAFEL DIAG.	POS. POS.	ID-NR. ID-NO.	TAFEL DIAG.	POS. POS.
00 908 758 0	23.0	4	00 908 915 2	25.0	25	00 909 908 1	23.0	11	00 909 908 1	99.0	9	00 909 909 1	49.0	15
00 908 758 0	25.0	60	00 908 927 0	83.0	27	00 909 908 1	24.0	2	00 909 908 1	100.0	42	00 909 909 1	50.0	6
00 908 758 0	28.0	6	00 908 935 1	21.0	46	00 909 908 1	25.0	48	00 909 908 1	101.0	51	00 909 909 1	52.0	3
00 908 758 0	29.0	12	00 909 312 2	30.0	16	00 909 908 1	26.0	29	00 909 908 1	103.0	25	00 909 909 1	53.0	14
00 908 758 0	30.0	7	00 909 312 2	31.0	17	00 909 908 1	27.0	17	00 909 908 1	104.0	40	00 909 909 1	54.0	14
00 908 758 0	31.0	7	00 909 511 0	116.0	37	00 909 908 1	28.0	30	00 909 908 1	106.0	21	00 909 909 1	55.0	22
00 908 758 0	35.0	13	00 909 903 0	85.0	33	00 909 908 1	31.0	23	00 909 908 1	107.0	7	00 909 909 1	61.0	13
00 908 758 0	42.0	5	00 909 903 0	141.0	6	00 909 908 1	34.0	2	00 909 908 1	109.0	20	00 909 909 1	70.0	34
00 908 758 0	44.0	26	00 909 903 0	142.0	28	00 909 908 1	35.0	6	00 909 908 1	110.0	22	00 909 909 1	71.0	6
00 908 758 0	46.0	8	00 909 906 1	7.0	5	00 909 908 1	39.0	43	00 909 908 1	111.0	30	00 909 909 1	72.0	4
00 908 758 0	49.0	14	00 909 906 1	39.0	14	00 909 908 1	44.0	10	00 909 908 1	113.0	20	00 909 909 1	73.0	9
00 908 758 0	50.0	7	00 909 906 1	43.0	10	00 909 908 1	45.0	36	00 909 908 1	115.0	23	00 909 909 1	74.0	35
00 908 758 0	52.0	17	00 909 906 1	46.0	29	00 909 908 1	46.0	43	00 909 908 1	119.0	41	00 909 909 1	75.0	33
00 908 758 0	53.0	5	00 909 906 1	56.0	15	00 909 908 1	48.0	13	00 909 908 1	120.0	30	00 909 909 1	78.0	16
00 908 758 0	54.0	5	00 909 906 1	70.0	19	00 909 908 1	49.0	7	00 909 908 1	121.0	13	00 909 909 1	79.0	24
00 908 758 0	55.0	23	00 909 906 1	74.0	45	00 909 908 1	50.0	16	00 909 908 1	122.0	32	00 909 909 1	82.0	51
00 908 758 0	57.0	29	00 909 906 1	85.0	37	00 909 908 1	53.0	12	00 909 908 1	123.0	14	00 909 909 1	83.0	17
00 908 758 0	68.0	20	00 909 906 1	90.0	29	00 909 908 1	54.0	12	00 909 908 1	124.0	43	00 909 909 1	85.0	19
00 908 758 0	70.0	11	00 909 906 1	94.0	57	00 909 908 1	56.0	5	00 909 908 1	125.0	27	00 909 909 1	86.0	55
00 908 758 0	71.0	11	00 909 906 1	95.0	23	00 909 908 1	60.0	32	00 909 908 1	128.0	2	00 909 909 1	92.0	34
00 908 758 0	72.0	2	00 909 906 1	97.0	23	00 909 908 1	66.0	23	00 909 908 1	129.0	12	00 909 909 1	93.0	26
00 908 758 0	73.0	8	00 909 906 1	106.0	5	00 909 908 1	68.0	25	00 909 909 1	1.0	13	00 909 909 1	94.0	49
00 908 758 0	75.0	17	00 909 906 1	109.0	59	00 909 908 1	70.0	6	00 909 909 1	2.0	8	00 909 909 1	107.0	36
00 908 758 0	76.0	12	00 909 906 1	117.0	9	00 909 908 1	71.0	22	00 909 909 1	7.0	20	00 909 909 1	112.0	20
00 908 758 0	77.0	13	00 909 906 1	117.0	35	00 909 908 1	72.0	28	00 909 909 1	13.0	6	00 909 909 1	114.0	12
00 908 758 0	78.0	8	00 909 906 1	124.0	20	00 909 908 1	73.0	21	00 909 909 1	18.0	17	00 909 909 1	115.0	5
00 908 758 0	79.0	11	00 909 906 1	126.0	48	00 909 908 1	74.0	7	00 909 909 1	22.0	5	00 909 909 1	119.0	3
00 908 758 0	96.0	22	00 909 907 0	88.0	11	00 909 908 1	75.0	23	00 909 909 1	23.0	13	00 909 909 1	120.0	7
00 908 758 0	107.0	39	00 909 908 1	5.0	25	00 909 908 1	77.0	28	00 909 909 1	25.0	61	00 909 909 1	121.0	3
00 908 758 0	112.0	21	00 909 908 1	6.0	6	00 909 908 1	78.0	6	00 909 909 1	27.0	8	00 909 909 1	124.0	3
00 908 758 0	114.0	32	00 909 908 1	7.0	10	00 909 908 1	79.0	12	00 909 909 1	28.0	2	00 909 909 1	125.0	14
00 908 758 0	115.0	7	00 909 908 1	12.0	58	00 909 908 1	81.0	9	00 909 909 1	29.0	11	00 909 909 1	126.0	9
00 908 758 0	120.0	44	00 909 908 1	14.0	18	00 909 908 1	83.0	14	00 909 909 1	30.0	6	00 909 909 1	148.3	7
00 908 758 0	121.0	24	00 909 908 1	15.0	7	00 909 908 1	89.0	50	00 909 909 1	31.0	6	00 909 910 1	1.0	3
00 908 758 0	122.0	19	00 909 908 1	16.0	15	00 909 908 1	91.0	35	00 909 909 1	35.0	14	00 909 910 1	2.0	2
00 908 758 0	124.0	2	00 909 908 1	17.0	16	00 909 908 1	94.0	46	00 909 909 1	41.0	21	00 909 910 1	3.0	23
00 908 758 0	125.0	20	00 909 908 1	19.0	5	00 909 908 1	95.0	28	00 909 909 1	42.0	4	00 909 910 1	4.0	2
00 908 758 0	126.0	10	00 909 908 1	19.3	5	00 909 908 1	96.0	18	00 909 909 1	44.0	31	00 909 910 1	7.0	27
00 908 758 0	127.0	3	00 909 908 1	21.0	45	00 909 908 1	97.0	53	00 909 909 1	46.0	7	00 909 910 1	11.0	4
00 908 758 0	148.3	5	00 909 908 1	22.0	37	00 909 908 1	98.0	25	00 909 909 1	48.0	18	00 909 910 1	14.0	24

ID-NR. ID-NO.	TAFEL DIAG.	POS. POS.	ID-NR. ID-NO.	TAFEL DIAG.	POS. POS.	ID-NR. ID-NO.	TAFEL DIAG.	POS. POS.	ID-NR. ID-NO.	TAFEL DIAG.	POS. POS.	ID-NR. ID-NO.	TAFEL DIAG.	POS. POS.
00 909 910 1	19.0	10	00 909 910 1	126.0	33	00 910 031 0	52.0	7	00 910 325 0	17.0	3	00 910 411 1	49.0	4
00 909 910 1	22.0	34	00 909 910 1	149.0	5	00 910 031 0	55.0	28	00 910 325 0	56.0	8	00 910 411 1	50.0	9
00 909 910 1	26.0	21	00 909 911 0	5.0	31	00 910 031 0	56.0	22	00 910 325 0	75.0	39	00 910 411 1	53.0	17
00 909 910 1	28.0	21	00 909 911 0	36.0	9	00 910 031 0	66.0	31	00 910 325 0	129.0	35	00 910 411 1	54.0	17
00 909 910 1	29.0	2	00 909 911 0	45.0	24	00 910 031 0	110.0	14	00 910 325 0	143.0	8	00 910 411 1	68.0	12
00 909 910 1	30.0	17	00 909 911 0	86.0	4	00 910 031 0	111.0	14	00 910 325 0	148.0	11	00 910 411 1	74.0	46
00 909 910 1	31.0	18	00 909 911 0	87.0	16	00 910 031 0	112.0	4	00 910 327 0	45.0	4	00 910 411 1	77.0	41
00 909 910 1	34.0	9	00 909 911 0	88.0	19	00 910 031 0	113.0	2	00 910 330 0	114.0	25	00 910 411 1	90.0	19
00 909 910 1	37.0	12	00 909 911 0	94.0	22	00 910 031 0	113.0	28	00 910 340 0	44.0	39	00 910 411 1	108.0	29
00 909 910 1	40.0	17	00 909 912 1	4.0	18	00 910 031 0	121.0	54	00 910 346 0	81.0	5	00 910 411 1	127.0	77
00 909 910 1	42.0	12	00 909 912 1	6.0	19	00 910 031 0	128.0	15	00 910 349 0	115.0	14	00 910 411 1	142.0	12
00 909 910 1	43.0	16	00 909 912 1	11.0	10	00 910 033 0	88.0	32	00 910 351 1	52.0	11	00 910 411 1	148.0	17
00 909 910 1	44.0	33	00 909 912 1	14.0	7	00 910 035 0	25.0	32	00 910 351 1	76.0	5	00 910 413 0	26.0	39
00 909 910 1	46.0	4	00 909 912 1	16.0	6	00 910 111 0	12.0	35	00 910 351 1	142.0	11	00 910 413 0	35.0	5
00 909 910 1	55.0	4	00 909 912 1	18.0	9	00 910 224 0	88.0	48	00 910 353 0	23.0	29	00 910 413 0	56.0	6
00 909 910 1	68.0	34	00 909 912 1	19.0	7	00 910 227 0	88.0	8	00 910 353 0	35.0	18	00 910 413 0	57.0	34
00 909 910 1	69.0	4	00 909 912 1	19.3	7	00 910 303 1	11.0	9	00 910 353 0	49.0	21	00 910 413 0	61.0	24
00 909 910 1	71.0	27	00 909 912 1	20.0	3	00 910 303 1	16.0	5	00 910 353 0	50.0	4	00 910 413 0	66.0	4
00 909 910 1	72.0	12	00 909 912 1	21.0	7	00 910 303 1	26.0	5	00 910 353 0	72.0	3	00 910 413 0	71.0	41
00 909 910 1	73.0	4	00 909 912 1	27.0	32	00 910 303 1	36.0	16	00 910 353 0	115.0	9	00 910 413 0	76.0	7
00 909 910 1	75.0	4	00 909 912 1	44.0	13	00 910 303 1	42.0	10	00 910 353 0	124.0	4	00 910 413 0	90.0	30
00 909 910 1	82.0	43	00 909 912 1	45.0	3	00 910 303 1	52.0	33	00 910 360 0	25.0	17	00 910 413 0	96.0	19
00 909 910 1	83.0	8	00 909 912 1	46.0	46	00 910 303 1	57.0	26	00 910 361 1	17.0	10	00 910 413 0	97.0	56
00 909 910 1	87.0	4	00 909 912 1	68.0	6	00 910 303 1	72.0	23	00 910 361 1	22.0	40	00 910 413 0	104.0	10
00 909 910 1	87.0	27	00 909 912 1	72.0	21	00 910 303 1	81.0	22	00 910 361 1	23.0	3	00 910 413 0	107.0	6
00 909 910 1	94.0	18	00 909 912 1	115.0	19	00 910 303 1	120.0	56	00 910 361 1	41.0	19	00 910 413 0	110.0	24
00 909 910 1	96.0	28	00 909 912 1	117.0	34	00 910 307 0	142.0	53	00 910 361 1	44.0	45	00 910 413 0	115.0	27
00 909 910 1	99.0	2	00 909 912 1	119.0	35	00 910 320 0	4.0	3	00 910 361 1	52.0	25	00 910 413 0	122.0	30
00 909 910 1	106.0	10	00 909 913 1	16.0	23	00 910 320 0	22.0	26	00 910 362 0	4.0	19	00 910 413 0	124.0	51
00 909 910 1	107.0	11	00 909 913 1	25.0	51	00 910 320 0	29.0	16	00 910 362 0	27.0	31	00 910 413 0	128.0	20
00 909 910 1	109.0	62	00 909 928 0	25.0	23	00 910 320 0	47.0	4	00 910 362 0	44.0	28	00 910 413 0	142.0	3
00 909 910 1	110.0	10	00 909 929 0	115.0	12	00 910 320 0	70.0	3	00 910 362 0	76.0	19	00 910 413 0	143.0	4
00 909 910 1	113.0	30	00 909 931 0	46.0	40	00 910 320 0	75.0	3	00 910 362 0	82.0	50	00 910 413 0	148.0	27
00 909 910 1	115.0	15	00 910 001 0	56.0	17	00 910 320 0	81.0	33	00 910 362 0	110.0	37	00 910 414 0	7.0	19
00 909 910 1	117.0	19	00 910 001 0	66.0	17	00 910 320 0	82.0	22	00 910 362 0	114.0	8	00 910 414 0	17.0	8
00 909 910 1	118.0	22	00 910 001 0	77.0	36	00 910 320 0	83.0	7	00 910 365 0	11.0	15	00 910 414 0	23.0	24
00 909 910 1	119.0	11	00 910 001 0	129.0	34	00 910 320 0	94.0	27	00 910 366 0	75.0	31	00 910 414 0	39.0	48
00 909 910 1	120.0	38	00 910 001 0	148.0	12	00 910 320 0	119.0	14	00 910 411 1	19.3	10	00 910 414 0	50.0	30
00 909 910 1	122.0	6	00 910 031 0	24.0	4	00 910 320 0	122.0	5	00 910 411 1	26.0	32	00 910 414 0	52.0	27
00 909 910 1	124.0	10	00 910 031 0	39.0	51	00 910 320 0	124.0	8	00 910 411 1	48.0	9	00 910 414 0	53.0	6

ID-NR. ID-NO.	TAFEL DIAG.	POS. POS.	ID-NR. ID-NO.	TAFEL DIAG.	POS. POS.	ID-NR. ID-NO.	TAFEL DIAG.	POS. POS.	ID-NR. ID-NO.	TAFEL DIAG.	POS. POS.	ID-NR. ID-NO.	TAFEL DIAG.	POS. POS.
00 910 414 0	54.0	6	00 910 506 1	26.0	9	00 910 603 0	77.0	4	00 910 735 3	4.0	13	00 910 930 0	10.0	82
00 910 414 0	55.0	32	00 910 506 1	39.0	40	00 910 603 0	78.0	10	00 910 740 1	36.0	6	00 910 932 0	10.0	82
00 910 414 0	57.0	28	00 910 506 1	44.0	47	00 910 603 0	79.0	6	00 910 740 1	37.0	6	00 910 942 0	28.0	15
00 910 414 0	68.0	19	00 910 506 1	71.0	28	00 910 603 0	106.0	31	00 910 740 1	43.2	12	00 910 943 0	8.0	37
00 910 414 0	70.0	10	00 910 506 1	72.0	11	00 910 603 0	119.0	38	00 910 741 1	45.0	18	00 910 943 0	9.0	66
00 910 414 0	71.0	12	00 910 506 1	73.0	3	00 910 603 0	120.0	49	00 910 746 0	36.0	21	00 910 944 0	8.0	37
00 910 414 0	72.0	8	00 910 506 1	81.0	32	00 910 603 0	121.0	9	00 910 746 0	37.0	16	00 910 945 0	8.0	37
00 910 414 0	73.0	10	00 910 506 1	96.0	29	00 910 604 0	70.0	24	00 910 746 0	45.0	39	00 910 945 0	9.0	66
00 910 414 0	74.0	38	00 910 506 1	107.0	10	00 910 609 0	23.0	33	00 910 803 0	11.0	7	00 910 945 0	45.0	7
00 910 414 0	75.0	18	00 910 506 1	111.0	9	00 910 609 0	30.0	18	00 910 803 0	27.0	13	00 910 946 0	9.0	66
00 910 414 0	77.0	2	00 910 506 1	117.0	20	00 910 609 0	31.0	19	00 910 803 0	30.0	24	00 910 946 0	45.0	7
00 910 414 0	78.0	3	00 910 506 1	124.0	35	00 910 609 0	68.0	11	00 910 808 1	43.2	21	00 910 947 0	45.0	7
00 910 414 0	79.0	9	00 910 506 1	125.0	16	00 910 609 0	82.0	42	00 910 826 1	43.2	21	00 910 969 0	5.0	10
00 910 414 0	96.0	21	00 910 506 1	148.3	21	00 910 609 0	85.0	6	00 910 827 0	43.2	19	00 910 969 0	43.0	19
00 910 414 0	107.0	37	00 910 510 2	29.0	10	00 910 609 0	110.0	11	00 910 831 0	43.2	19	00 910 970 0	116.0	44
00 910 414 0	114.0	30	00 910 510 2	30.0	5	00 910 640 1	73.0	22	00 910 845 1	55.0	10	00 910 970 0	118.0	15
00 910 414 0	115.0	33	00 910 510 2	31.0	5	00 910 640 1	149.0	6	00 910 845 1	71.0	2	00 910 972 0	116.0	44
00 910 414 0	121.0	23	00 910 510 2	39.0	47	00 910 648 1	69.0	9	00 910 848 0	9.0	69	00 910 973 0	116.0	44
00 910 414 0	122.0	16	00 910 510 2	55.0	16	00 910 648 1	69.0	12	00 910 848 0	10.0	68	00 910 973 0	118.0	15
00 910 414 0	123.0	20	00 910 510 2	82.0	48	00 910 661 1	18.0	27	00 910 849 0	9.0	69	00 910 974 0	118.0	15
00 910 414 0	124.0	16	00 910 512 2	13.0	26	00 910 673 0	13.0	10	00 910 849 0	10.0	68	00 910 991 0	40.0	9
00 910 414 0	126.0	32	00 910 512 2	61.0	5	00 910 673 0	15.0	2	00 910 849 0	36.0	31	00 910 992 0	40.0	9
00 910 414 0	127.0	4	00 910 512 2	71.0	33	00 910 674 0	13.0	11	00 910 849 0	37.0	24	00 910 993 0	9.0	64
00 910 414 0	148.3	28	00 910 512 2	113.0	55	00 910 674 0	15.0	3	00 910 850 0	9.0	69	00 911 002 0	36.0	30
00 910 500 1	11.0	14	00 910 514 0	55.0	8	00 910 702 1	39.0	33	00 910 851 1	9.0	69	00 911 002 0	37.0	25
00 910 500 1	24.0	12	00 910 514 1	148.3	8	00 910 703 1	27.0	27	00 910 851 1	10.0	68	00 911 003 0	36.0	30
00 910 500 1	39.0	50	00 910 515 2	14.0	13	00 910 712 0	114.0	19	00 910 851 1	36.0	31	00 911 003 0	37.0	25
00 910 500 1	48.0	5	00 910 515 2	21.0	47	00 910 713 0	116.0	16	00 910 851 1	37.0	24	00 911 004 0	81.0	28
00 910 500 1	55.0	25	00 910 519 0	121.0	52	00 910 716 0	36.0	2	00 910 862 0	119.0	5	00 911 004 0	83.0	5
00 910 500 1	56.0	21	00 910 603 0	23.0	7	00 910 716 0	37.0	2	00 910 864 1	119.0	5	00 911 005 1	43.0	19
00 910 500 1	71.0	39	00 910 603 0	41.0	30	00 910 718 1	43.2	22	00 910 865 1	119.0	5	00 911 005 1	81.0	28
00 910 500 1	74.0	3	00 910 603 0	44.0	42	00 910 718 1	124.0	32	00 910 876 0	12.0	46	00 911 005 1	83.0	5
00 910 500 1	83.0	37	00 910 603 0	49.0	6	00 910 719 0	9.0	62	00 910 876 0	45.0	17	00 911 022 0	12.0	46
00 910 500 1	97.0	46	00 910 603 0	50.0	15	00 910 720 0	40.0	8	00 910 885 0	18.0	20	00 911 023 0	12.0	46
00 910 500 1	127.0	74	00 910 603 0	53.0	2	00 910 727 1	16.0	10	00 910 894 0	8.0	49	00 911 023 0	45.0	17
00 910 500 1	128.0	16	00 910 603 0	54.0	2	00 910 727 1	18.0	5	00 910 894 0	40.0	23	00 911 023 0	125.0	8
00 910 500 1	148.0	24	00 910 603 0	70.0	27	00 910 730 0	4.0	24	00 910 898 0	8.0	49	00 911 024 1	12.0	46
00 910 506 1	11.0	5	00 910 603 0	73.0	37	00 910 730 0	118.0	17	00 910 899 0	8.0	49	00 911 024 1	45.0	17
00 910 506 1	22.0	25	00 910 603 0	74.0	18	00 910 732 1	12.0	56	00 910 925 0	116.0	6	00 911 025 0	12.0	51
00 910 506 1	25.0	35	00 910 603 0	75.0	27	00 910 732 1	45.0	15	00 910 926 0	116.0	6	00 911 027 0	12.0	51

ID-NR. ID-NO.	TAFEL DIAG.	POS. POS.	ID-NR. ID-NO.	TAFEL DIAG.	POS. POS.	ID-NR. ID-NO.	TAFEL DIAG.	POS. POS.	ID-NR. ID-NO.	TAFEL DIAG.	POS. POS.	ID-NR. ID-NO.	TAFEL DIAG.	POS. POS.
00 911 029 0	12.0	51	00 911 561 0	36.0	5	00 911 694 0	12.0	24	00 912 724 2	152.0	24	00 918 525 1	101.0	16
00 911 050 0	114.0	18	00 911 561 0	37.0	5	00 911 694 0	21.0	2	00 912 724 2	153.0	25	00 918 540 0	28.0	19
00 911 133 0	123.0	3	00 911 570 0	21.0	28	00 911 696 0	10.0	42	00 912 744 2	82.0	24	00 918 540 0	104.0	34
00 911 134 0	71.0	30	00 911 590 0	74.0	27	00 911 696 0	21.0	21	00 912 752 0	81.0	27	00 918 543 0	55.0	5
00 911 136 1	38.0	2	00 911 590 0	127.0	61	00 911 696 0	43.2	8	00 912 752 0	83.0	10	00 918 701 2	18.0	29
00 911 160 0	10.0	73	00 911 610 0	9.0	41	00 911 698 0	21.0	1	00 913 181 0	18.0	3	00 918 701 2	100.0	22
00 911 160 0	118.0	4	00 911 610 0	10.0	41	00 911 698 0	43.0	27	00 914 237 0	120.0	3	00 918 701 2	101.0	22
00 911 162 0	10.0	73	00 911 640 0	9.0	46	00 912 028 1	119.0	39	00 915 004 0	43.0	8	00 918 734 1	108.0	13
00 911 162 0	118.0	4	00 911 651 0	119.0	22	00 912 046 1	26.0	40	00 915 027 0	124.0	18	00 918 771 0	41.0	17
00 911 164 0	10.0	73	00 911 651 0	124.0	40	00 912 046 1	28.0	26	00 915 036 0	118.0	20	00 918 771 0	92.0	1
00 911 164 0	118.0	4	00 911 653 0	12.0	27	00 912 046 1	114.0	35	00 915 072 1	45.0	23	00 918 785 0	55.0	17
00 911 165 0	8.0	40	00 911 659 0	13.0	4	00 912 046 1	123.0	21	00 915 078 1	119.0	7	00 918 785 0	102.0	22
00 911 165 0	10.0	79	00 911 664 0	27.0	28	00 912 066 1	25.0	2	00 915 122 0	125.0	10	00 918 789 0	16.0	21
00 911 165 0	45.0	38	00 911 668 0	10.0	44	00 912 066 1	42.0	11	00 915 162 2	118.0	10	00 918 789 0	104.0	23
00 911 166 0	8.0	40	00 911 668 0	118.0	3	00 912 066 1	55.0	15	00 915 705 0	9.0	90	00 918 798 0	18.0	24
00 911 166 0	10.0	79	00 911 673 0	12.0	28	00 912 066 1	82.0	45	00 915 707 0	12.0	40	00 918 798 0	100.0	18
00 911 166 0	45.0	38	00 911 673 0	22.0	7	00 912 067 1	26.0	17	00 915 711 0	116.0	25	00 918 798 0	101.0	18
00 911 168 0	8.0	40	00 911 673 0	41.0	5	00 912 067 1	36.0	14	00 916 019 0	26.0	16	00 918 799 0	102.0	28
00 911 168 0	10.0	79	00 911 673 0	45.0	19	00 912 067 1	81.0	26	00 916 021 0	81.0	25	00 918 801 0	82.0	1
00 911 168 0	45.0	38	00 911 673 0	118.0	26	00 912 067 1	120.0	57	00 916 027 0	13.0	24	00 918 807 0	18.0	22
00 911 504 0	39.0	34	00 911 673 0	123.0	5	00 912 089 1	13.0	27	00 916 032 0	114.0	36	00 918 807 0	92.0	28
00 911 510 0	99.0	4	00 911 673 0	125.0	5	00 912 089 1	83.0	28	00 916 034 0	82.0	44	00 918 807 0	100.0	16
00 911 510 0	103.0	20	00 911 680 0	4.0	8	00 912 111 1	21.0	50	00 916 120 3	148.3	9	00 918 807 0	101.0	16
00 911 510 0	106.0	13	00 911 680 0	8.0	23	00 912 111 1	71.0	3	00 916 381 2	36.0	13	00 918 824 0	55.0	5
00 911 510 0	109.0	64	00 911 680 0	9.0	45	00 912 544 0	17.0	6	00 916 602 0	92.0	44	00 919 002 0	16.0	19
00 911 518 0	118.0	18	00 911 680 0	45.0	6	00 912 566 3	26.0	8	00 916 602 0	101.0	43	00 919 006 0	96.0	3
00 911 522 1	61.0	4	00 911 680 0	116.0	45	00 912 608 2	27.0	9	00 916 602 0	103.0	15	00 919 010 0	91.0	1
00 911 522 1	124.0	31	00 911 680 0	118.0	14	00 912 608 2	27.0	19	00 916 602 0	104.0	16	00 919 010 0	106.0	38
00 911 532 0	38.0	1	00 911 681 0	116.0	17	00 912 618 2	18.0	13	00 916 602 0	106.0	48	00 919 010 0	109.0	6
00 911 533 0	21.0	35	00 911 686 0	8.0	24	00 912 641 2	39.0	32	00 917 006 1	14.0	11	00 919 011 0	96.0	5
00 911 535 1	25.0	26	00 911 686 0	12.0	25	00 912 641 2	71.0	35	00 917 006 1	16.0	25	00 919 012 0	96.0	9
00 911 538 0	39.0	42	00 911 686 0	36.0	19	00 912 644 2	71.0	36	00 917 006 1	148.3	19	00 919 012 0	106.0	29
00 911 540 0	21.0	20	00 911 686 0	37.0	14	00 912 648 2	18.0	28	00 917 013 0	1.0	30	00 919 014 0	96.0	13
00 911 541 0	71.0	29	00 911 686 0	40.0	10	00 912 671 2	46.0	10	00 917 104 1	148.3	12	00 919 015 0	96.0	11
00 911 541 0	118.0	12	00 911 686 0	45.0	40	00 912 672 1	16.0	8	00 917 802 1	104.0	36	00 919 017 0	96.0	14
00 911 541 0	123.0	2	00 911 691 0	10.0	43	00 912 672 1	18.0	7	00 917 901 1	79.0	30	00 919 018 0	86.0	26
00 911 545 0	4.0	25	00 911 691 0	21.0	43	00 912 672 1	76.0	13	00 918 307 0	119.0	33	00 919 028 0	82.0	13
00 911 549 1	40.0	13	00 911 691 0	36.0	1	00 912 673 2	55.0	7	00 918 525 1	18.0	22	00 919 028 0	90.0	21
00 911 553 0	4.0	12	00 911 691 0	37.0	1	00 912 718 2	12.0	53	00 918 525 1	92.0	28	00 919 028 0	92.0	11
00 911 553 0	45.0	43	00 911 694 0	10.0	40	00 912 724 2	151.0	24	00 918 525 1	100.0	16	00 919 028 0	93.0	36

ID-NR. ID-NO.	TAFEL DIAG.	POS. POS.	ID-NR. ID-NO.	TAFEL DIAG.	POS. POS.	ID-NR. ID-NO.	TAFEL DIAG.	POS. POS.	ID-NR. ID-NO.	TAFEL DIAG.	POS. POS.	ID-NR. ID-NO.	TAFEL DIAG.	POS. POS.
00 919 028 0	99.0	33	00 919 105 0	45.0	32	00 919 170 0	111.0	26	00 919 602 1	117.0	6	00 919 762 0	101.0	25
00 919 028 0	105.0	19	00 919 105 0	82.0	36	00 919 175 0	104.0	13	00 919 607 0	92.0	31	00 919 762 0	126.0	5
00 919 034 0	82.0	12	00 919 105 0	83.0	34	00 919 176 0	104.0	13	00 919 607 0	93.0	24	00 919 770 2	94.0	30
00 919 034 0	90.0	20	00 919 105 0	101.0	47	00 919 180 0	96.0	7	00 919 621 0	84.0	1	00 919 780 2	88.0	27
00 919 034 0	92.0	10	00 919 105 0	119.0	29	00 919 202 0	18.0	25	00 919 630 0	97.0	44	00 919 781 2	88.0	30
00 919 034 0	99.0	32	00 919 105 0	123.0	10	00 919 202 0	100.0	19	00 919 630 0	117.0	41	00 919 785 1	91.0	11
00 919 036 0	84.0	8	00 919 105 0	124.0	33	00 919 202 0	101.0	19	00 919 657 1	85.0	22	00 919 785 1	109.0	39
00 919 037 0	84.0	3	00 919 105 0	125.0	21	00 919 221 0	87.0	13	00 919 657 1	107.0	16	00 919 786 2	88.0	26
00 919 042 0	96.0	12	00 919 106 0	4.0	21	00 919 226 0	99.0	1	00 919 659 0	86.0	39	00 919 791 0	106.0	1
00 919 043 0	96.0	14	00 919 106 0	21.0	5	00 919 244 0	117.0	17	00 919 659 0	91.0	15	00 919 791 0	109.0	1
00 919 044 0	84.0	5	00 919 106 0	27.0	21	00 919 245 0	117.0	17	00 919 659 0	107.0	41	00 919 793 1	85.0	42
00 919 051 0	88.0	3	00 919 106 0	81.0	18	00 919 301 0	85.0	49	00 919 659 0	117.0	15	00 919 811 1	45.0	33
00 919 055 0	88.0	36	00 919 107 0	13.0	17	00 919 301 0	107.0	13	00 919 660 0	85.0	28	00 919 833 0	12.0	42
00 919 056 0	84.0	1	00 919 107 0	22.0	1	00 919 304 0	102.0	11	00 919 660 0	86.0	13	00 919 834 0	9.0	96
00 919 057 0	84.0	1	00 919 107 0	43.0	24	00 919 309 0	92.0	26	00 919 667 0	86.0	43	00 919 836 0	8.0	32
00 919 058 0	88.0	41	00 919 107 0	43.2	17	00 919 309 0	100.0	21	00 919 678 0	84.0	2	00 919 836 0	116.0	19
00 919 059 0	88.0	38	00 919 108 0	151.0	22	00 919 309 0	101.0	21	00 919 681 0	84.0	1	00 919 837 0	116.0	32
00 919 060 0	88.0	47	00 919 108 0	152.0	22	00 919 311 0	87.0	11	00 919 696 0	100.0	7	00 919 839 0	116.0	31
00 919 061 0	88.0	43	00 919 108 0	153.0	22	00 919 311 0	142.0	18	00 919 696 0	101.0	7	00 919 841 0	9.0	97
00 919 070 0	82.0	13	00 919 113 0	94.0	34	00 919 312 1	87.0	10	00 919 697 0	86.0	35	00 919 846 0	126.0	15
00 919 070 0	90.0	21	00 919 115 0	94.0	33	00 919 312 1	142.0	17	00 919 716 0	111.0	2	00 919 864 0	104.0	32
00 919 070 0	92.0	11	00 919 116 0	96.0	8	00 919 315 0	100.0	12	00 919 717 0	111.0	6	00 919 867 0	107.0	40
00 919 070 0	93.0	36	00 919 117 0	96.0	6	00 919 315 0	101.0	12	00 919 720 0	84.0	4	00 919 908 0	86.0	38
00 919 070 0	99.0	33	00 919 118 0	88.0	44	00 919 322 0	92.0	16	00 919 724 1	98.0	13	00 919 909 1	85.0	24
00 919 070 0	105.0	19	00 919 119 0	88.0	6	00 919 322 0	104.0	18	00 919 724 1	105.0	9	00 919 910 0	86.0	17
00 919 074 0	87.0	25	00 919 124 0	87.0	12	00 919 323 0	92.0	13	00 919 731 0	107.0	31	00 919 911 0	86.0	33
00 919 091 0	88.0	39	00 919 125 0	94.0	7	00 919 323 0	103.0	13	00 919 749 0	85.0	57	00 919 913 0	85.0	49
00 919 105 0	6.0	21	00 919 126 1	93.0	11	00 919 323 0	104.0	15	00 919 749 0	86.0	23	00 919 918 1	82.0	11
00 919 105 0	13.0	2	00 919 126 1	105.0	18	00 919 332 0	109.0	44	00 919 749 0	106.0	57	00 919 918 1	89.0	46
00 919 105 0	14.0	2	00 919 134 0	96.0	10	00 919 337 0	108.0	39	00 919 749 0	109.0	12	00 919 918 1	90.0	23
00 919 105 0	21.0	6	00 919 135 0	96.0	1	00 919 338 0	108.0	32	00 919 749 0	117.0	38	00 919 918 1	92.0	9
00 919 105 0	22.0	19	00 919 141 1	93.0	35	00 919 353 0	81.0	17	00 919 756 0	97.0	21	00 919 918 1	95.0	2
00 919 105 0	25.0	10	00 919 141 1	105.0	20	00 919 360 0	85.0	17	00 919 756 0	106.0	14	00 919 918 1	99.0	31
00 919 105 0	27.0	22	00 919 146 0	84.0	6	00 919 365 1	107.0	50	00 919 756 0	109.0	42	00 919 919 1	86.0	44
00 919 105 0	34.0	15	00 919 147 0	84.0	1	00 919 366 0	86.0	3	00 919 757 0	85.0	35	00 919 921 0	86.0	36
00 919 105 0	36.0	18	00 919 161 0	87.0	23	00 919 369 0	117.0	27	00 919 757 0	106.0	3	00 919 922 0	86.0	7
00 919 105 0	37.0	8	00 919 169 0	93.0	42	00 919 375 0	121.0	32	00 919 757 0	109.0	22	00 919 926 0	86.0	8
00 919 105 0	41.0	2	00 919 169 0	97.0	19	00 919 509 0	18.0	15	00 919 758 0	85.0	31	00 919 931 1	86.0	10
00 919 105 0	43.0	17	00 919 170 0	89.0	19	00 919 602 1	97.0	25	00 919 761 1	89.0	39	00 919 932 0	85.0	23
00 919 105 0	43.2	14	00 919 170 0	99.0	13	00 919 602 1	102.0	24	00 919 762 0	100.0	25	00 919 932 0	86.0	15

ID-NR. ID-NO.	TAFEL DIAG.	POS. POS.	ID-NR. ID-NO.	TAFEL DIAG.	POS. POS.	ID-NR. ID-NO.	TAFEL DIAG.	POS. POS.	ID-NR. ID-NO.	TAFEL DIAG.	POS. POS.	ID-NR. ID-NO.	TAFEL DIAG.	POS. POS.
00 919 933 1	94.0	13	00 919 964 0	102.0	37	00 920 093 0	95.0	13	00 920 861 1	94.0	21	00 921 003 1	89.0	6
00 919 933 1	95.0	19	00 919 965 0	82.0	7	00 920 093 0	104.0	22	00 920 868 0	82.3	9	00 921 004 1	89.0	13
00 919 934 1	85.0	27	00 919 966 0	48.0	2	00 920 094 0	97.0	18	00 920 868 0	90.0	10	00 921 009 1	91.0	17
00 919 935 1	86.0	48	00 919 966 0	102.0	26	00 920 095 0	93.0	40	00 920 868 0	91.0	14	00 921 016 1	95.0	3
00 919 936 0	87.0	6	00 919 968 0	82.0	3	00 920 096 0	100.0	31	00 920 868 0	93.0	22	00 921 016 1	97.0	26
00 919 936 0	94.0	10	00 919 968 0	108.0	1	00 920 096 0	101.0	31	00 920 868 0	94.0	15	00 921 017 0	108.0	38
00 919 936 0	142.0	15	00 919 970 0	82.0	9	00 920 097 0	100.0	36	00 920 868 0	95.0	18	00 921 022 1	103.0	24
00 919 937 0	87.0	8	00 919 970 0	102.0	2	00 920 097 0	101.0	36	00 920 868 0	97.0	39	00 921 024 1	103.0	23
00 919 937 0	94.0	12	00 919 994 0	85.0	55	00 920 099 0	126.0	6	00 920 868 0	98.0	17	00 921 025 2	108.0	46
00 919 938 0	94.0	37	00 919 994 0	92.0	14	00 920 100 0	112.0	17	00 920 869 0	97.0	9	00 921 027 0	108.0	9
00 919 938 0	130.0	23	00 919 994 0	103.0	14	00 920 350 0	28.0	4	00 920 890 0	97.0	45	00 921 028 1	95.0	10
00 919 939 0	94.0	5	00 919 994 0	104.0	19	00 920 801 0	96.0	4	00 920 893 1	86.0	30	00 921 035 2	91.0	26
00 919 940 0	94.0	3	00 919 994 0	106.0	47	00 920 801 0	106.0	30	00 920 895 1	93.0	19	00 921 035 2	97.0	8
00 919 941 0	94.0	4	00 919 994 0	109.0	24	00 920 805 0	85.0	48	00 920 901 1	89.0	45	00 921 043 0	85.0	48
00 919 942 0	94.0	1	00 920 011 1	88.0	14	00 920 805 0	85.0	56	00 920 901 1	90.0	14	00 921 043 0	89.0	34
00 919 943 0	94.0	41	00 920 020 0	107.0	20	00 920 805 0	86.0	24	00 920 901 1	92.0	2	00 921 043 0	91.0	33
00 919 944 0	94.0	40	00 920 046 0	94.0	25	00 920 805 0	106.0	58	00 920 901 1	93.0	8	00 921 043 0	97.0	14
00 919 945 0	94.0	38	00 920 047 0	88.0	15	00 920 805 0	107.0	14	00 920 901 1	97.0	36	00 921 043 0	106.0	58
00 919 946 0	94.0	36	00 920 049 0	87.0	19	00 920 805 0	109.0	13	00 920 901 1	98.0	6	00 921 043 0	109.0	10
00 919 947 0	94.0	6	00 920 050 2	100.0	24	00 920 805 0	117.0	37	00 920 901 1	99.0	28	00 921 046 1	82.0	14
00 919 950 0	94.0	2	00 920 050 2	101.0	24	00 920 820 1	86.0	11	00 920 901 1	102.0	5	00 921 046 1	89.0	2
00 919 955 0	82.0	17	00 920 052 0	98.0	14	00 920 821 0	106.0	24	00 920 901 1	103.0	1	00 921 046 1	90.0	5
00 919 955 0	82.3	7	00 920 061 1	92.0	21	00 920 822 0	85.0	41	00 920 901 1	104.0	1	00 921 046 1	91.0	5
00 919 955 0	93.0	3	00 920 061 1	97.0	35	00 920 822 0	86.0	29	00 920 901 1	106.0	40	00 921 046 1	92.0	37
00 919 955 0	97.0	6	00 920 069 1	82.3	2	00 920 822 0	112.0	11	00 920 901 1	112.0	16	00 921 046 1	93.0	4
00 919 955 0	98.0	19	00 920 070 0	99.0	14	00 920 822 0	117.0	26	00 920 905 0	108.0	35	00 921 046 1	95.0	6
00 919 955 0	117.0	43	00 920 073 0	87.0	21	00 920 825 0	87.0	7	00 920 911 1	89.0	16	00 921 046 1	97.0	37
00 919 957 0	117.0	16	00 920 074 1	88.0	23	00 920 825 0	94.0	11	00 920 911 1	106.0	25	00 921 046 1	98.0	2
00 919 959 0	86.0	53	00 920 075 0	87.0	20	00 920 825 0	142.0	16	00 920 911 1	109.0	40	00 921 046 1	99.0	23
00 919 960 0	86.0	49	00 920 076 0	87.0	18	00 920 827 0	86.0	22	00 920 916 0	108.0	34	00 921 046 1	102.0	6
00 919 961 0	82.0	4	00 920 078 0	106.0	37	00 920 827 0	106.0	39	00 920 917 0	108.0	33	00 921 046 1	103.0	2
00 919 961 0	86.0	51	00 920 078 0	109.0	7	00 920 827 0	109.0	5	00 920 932 1	107.0	31	00 921 046 1	104.0	2
00 919 961 0	102.0	3	00 920 079 2	85.0	43	00 920 827 0	117.0	25	00 920 934 0	107.0	31	00 921 046 1	105.0	2
00 919 962 0	82.0	5	00 920 080 0	102.0	21	00 920 828 0	86.0	12	00 920 967 1	106.0	16	00 921 046 1	106.0	57
00 919 962 0	86.0	50	00 920 081 0	102.0	27	00 920 832 0	96.0	1	00 920 972 0	92.0	29	00 921 046 1	108.0	3
00 919 962 0	102.0	4	00 920 082 0	102.0	20	00 920 834 0	87.0	9	00 920 980 1	89.0	27	00 921 046 1	109.0	29
00 919 963 0	48.0	1	00 920 084 0	100.0	20	00 920 857 1	107.0	43	00 920 980 1	107.0	19	00 921 047 1	89.0	33
00 919 963 0	102.0	17	00 920 084 0	101.0	20	00 920 858 1	85.0	49	00 920 981 2	99.0	20	00 921 047 1	91.0	32
00 919 964 0	82.0	2	00 920 087 0	100.0	11	00 920 861 1	87.0	15	00 920 982 2	109.0	38	00 921 047 1	97.0	13
00 919 964 0	102.0	1	00 920 087 0	101.0	11	00 920 861 1	88.0	20	00 920 987 2	105.0	17	00 921 047 1	106.0	57

Kormo.by

ID-NR. ID-NO.	TAFEL DIAG.	POS. POS.	ID-NR. ID-NO.	TAFEL DIAG.	POS. POS.	ID-NR. ID-NO.	TAFEL DIAG.	POS. POS.	ID-NR. ID-NO.	TAFEL DIAG.	POS. POS.	ID-NR. ID-NO.	TAFEL DIAG.	POS. POS.
00 921 047 1	109.0	9	00 921 073 1	108.0	26	00 921 095 1	101.0	10	00 921 173 0	91.0	16	00 921 206 0	82.0	15
00 921 053 1	97.0	15	00 921 073 1	109.0	8	00 921 095 1	111.0	27	00 921 174 1	91.0	30	00 921 206 0	89.0	3
00 921 053 1	106.0	36	00 921 074 1	91.0	24	00 921 112 1	91.0	12	00 921 174 1	99.0	11	00 921 206 0	90.0	6
00 921 054 1	89.0	7	00 921 074 1	97.0	11	00 921 117 1	100.0	15	00 921 174 1	100.0	1	00 921 206 0	91.0	6
00 921 054 1	93.0	17	00 921 074 1	126.0	21	00 921 117 1	101.0	15	00 921 174 1	101.0	1	00 921 206 0	92.0	38
00 921 054 1	95.0	12	00 921 075 0	91.0	3	00 921 119 1	89.0	26	00 921 174 1	107.0	30	00 921 206 0	93.0	5
00 921 054 1	97.0	32	00 921 075 0	97.0	3	00 921 122 2	92.0	5	00 921 175 0	89.0	30	00 921 206 0	95.0	7
00 921 054 1	104.0	29	00 921 077 1	82.0	10	00 921 123 0	92.0	42	00 921 175 0	91.0	21	00 921 206 0	97.0	38
00 921 057 2	106.0	18	00 921 077 1	92.0	7	00 921 123 0	100.0	45	00 921 175 0	100.0	5	00 921 206 0	98.0	3
00 921 060 2	89.0	1	00 921 077 1	93.0	7	00 921 123 0	101.0	54	00 921 175 0	101.0	5	00 921 206 0	99.0	24
00 921 060 2	90.0	1	00 921 077 1	95.0	17	00 921 130 0	106.0	46	00 921 179 2	100.0	35	00 921 206 0	102.0	7
00 921 060 2	93.0	12	00 921 079 1	89.0	44	00 921 130 0	109.0	25	00 921 179 2	101.0	35	00 921 206 0	103.0	3
00 921 060 2	98.0	1	00 921 079 1	90.0	9	00 921 130 0	150.0	22	00 921 179 2	107.0	18	00 921 206 0	104.0	3
00 921 060 2	99.0	22	00 921 079 1	91.0	13	00 921 131 2	85.0	54	00 921 179 2	117.0	13	00 921 206 0	105.0	3
00 921 060 2	105.0	1	00 921 079 1	92.0	30	00 921 131 2	101.0	44	00 921 182 0	85.0	48	00 921 206 0	106.0	58
00 921 060 2	108.0	7	00 921 079 1	93.0	21	00 921 144 0	99.0	35	00 921 182 0	86.0	41	00 921 206 0	108.0	4
00 921 062 2	85.0	52	00 921 079 1	97.0	29	00 921 144 0	100.0	32	00 921 182 0	89.0	24	00 921 206 0	109.0	30
00 921 062 2	91.0	27	00 921 079 1	98.0	5	00 921 144 0	101.0	32	00 921 182 0	91.0	19	00 921 238 0	86.0	46
00 921 062 2	97.0	2	00 921 079 1	99.0	29	00 921 145 0	82.3	3	00 921 182 0	99.0	37	00 921 238 0	100.0	6
00 921 065 1	89.0	17	00 921 079 1	108.0	6	00 921 145 0	93.0	38	00 921 182 0	100.0	3	00 921 238 0	101.0	6
00 921 065 1	106.0	26	00 921 083 1	98.0	15	00 921 145 0	109.0	53	00 921 182 0	101.0	3	00 921 239 0	98.0	8
00 921 066 1	103.0	8	00 921 083 1	105.0	8	00 921 145 0	150.0	20	00 921 182 0	107.0	54	00 921 239 0	99.0	26
00 921 067 0	111.0	19	00 921 083 1	108.0	10	00 921 146 0	101.0	41	00 921 182 0	111.0	34	00 921 239 0	100.0	34
00 921 067 1	90.0	24	00 921 087 1	89.0	9	00 921 160 1	91.0	4	00 921 182 0	126.0	46	00 921 239 0	101.0	34
00 921 067 1	92.0	3	00 921 087 1	90.0	4	00 921 160 1	92.0	27	00 921 183 1	86.0	40	00 921 250 0	91.0	25
00 921 067 1	93.0	14	00 921 087 1	91.0	8	00 921 160 1	93.0	41	00 921 183 1	89.0	23	00 921 250 0	97.0	10
00 921 067 1	94.0	14	00 921 087 1	95.0	4	00 921 160 1	97.0	4	00 921 183 1	91.0	18	00 921 250 0	126.0	25
00 921 067 1	97.0	43	00 921 087 1	97.0	28	00 921 160 1	109.0	50	00 921 183 1	99.0	36	00 921 251 0	89.0	21
00 921 067 1	101.0	45	00 921 087 1	98.0	11	00 921 170 0	99.0	16	00 921 183 1	100.0	2	00 921 251 0	100.0	9
00 921 067 1	104.0	26	00 921 087 1	102.0	15	00 921 170 0	100.0	43	00 921 183 1	101.0	2	00 921 251 0	101.0	9
00 921 067 1	108.0	5	00 921 087 1	105.0	6	00 921 170 0	101.0	52	00 921 183 1	107.0	55	00 921 251 0	111.0	32
00 921 067 1	110.0	8	00 921 087 1	106.0	43	00 921 170 0	107.0	21	00 921 183 1	111.0	33	00 921 257 0	89.0	8
00 921 067 1	117.0	44	00 921 087 1	109.0	28	00 921 170 0	126.0	13	00 921 183 1	126.0	45	00 921 257 0	90.0	2
00 921 067 1	150.0	18	00 921 089 1	89.0	12	00 921 171 1	92.0	15	00 921 184 0	89.0	31	00 921 257 0	91.0	10
00 921 071 1	89.0	42	00 921 089 1	90.0	13	00 921 171 1	93.0	39	00 921 184 0	91.0	22	00 921 257 0	104.0	21
00 921 071 1	90.0	8	00 921 089 1	108.0	41	00 921 171 1	104.0	20	00 921 184 0	100.0	13	00 921 258 1	89.0	37
00 921 071 1	93.0	10	00 921 093 1	104.0	14	00 921 171 1	109.0	54	00 921 184 0	101.0	13	00 921 258 1	92.0	17
00 921 071 1	109.0	51	00 921 094 1	92.0	20	00 921 171 1	150.0	21	00 921 195 0	95.0	1	00 921 258 1	93.0	18
00 921 073 1	89.0	38	00 921 095 1	89.0	22	00 921 172 0	89.0	28	00 921 195 0	124.0	17	00 921 258 1	98.0	12
00 921 073 1	106.0	34	00 921 095 1	100.0	10	00 921 173 0	86.0	47	00 921 204 0	108.0	43	00 921 263 1	92.0	43

ID-NR. ID-NO.	TAFEL DIAG.	POS. POS.	ID-NR. ID-NO.	TAFEL DIAG.	POS. POS.	ID-NR. ID-NO.	TAFEL DIAG.	POS. POS.	ID-NR. ID-NO.	TAFEL DIAG.	POS. POS.	ID-NR. ID-NO.	TAFEL DIAG.	POS. POS.
00 921 263 1	101.0	42	00 924 003 0	9.0	98	00 924 055 0	104.0	38	00 924 227 0	78.0	4	00 924 692 0	148.0	3
00 921 263 1	104.0	17	00 924 003 0	55.0	18	00 924 060 0	102.0	38	00 924 227 0	79.0	13	00 924 693 0	77.0	8
00 921 274 0	108.0	37	00 924 004 0	18.0	23	00 924 061 0	24.0	16	00 924 228 1	68.0	18	00 924 693 0	145.0	15
00 921 279 0	45.0	26	00 924 004 0	57.0	17	00 924 061 0	83.0	44	00 924 229 0	68.0	4	00 924 693 0	148.0	4
00 921 279 0	102.0	23	00 924 004 0	100.0	17	00 924 061 0	114.0	2	00 924 229 0	69.0	2	00 924 694 0	144.0	7
00 921 425 2	22.0	35	00 924 004 0	101.0	17	00 924 061 0	127.0	73	00 924 230 0	79.0	39	00 924 709 0	70.0	48
00 921 425 2	92.0	22	00 924 005 0	18.0	23	00 924 061 0	128.0	21	00 924 231 0	73.0	26	00 924 709 0	71.0	49
00 921 546 0	119.0	45	00 924 005 0	100.0	23	00 924 061 0	142.0	51	00 924 234 0	48.0	21	00 924 709 0	77.0	8
00 921 549 0	89.0	18	00 924 005 0	101.0	23	00 924 062 0	127.0	73	00 924 234 0	70.0	37	00 924 709 0	145.0	16
00 921 550 0	89.0	15	00 924 007 0	11.0	2	00 924 062 0	128.0	21	00 924 234 0	128.0	11	00 924 709 0	148.0	8
00 921 551 0	100.0	37	00 924 007 0	18.0	23	00 924 066 0	122.0	31	00 924 238 0	44.0	38	00 924 714 0	77.0	11
00 921 551 0	101.0	37	00 924 007 0	100.0	17	00 924 066 0	125.0	34	00 924 251 0	44.0	40	00 924 736 0	70.0	49
00 921 561 0	114.0	41	00 924 007 0	100.0	23	00 924 068 0	128.0	12	00 924 260 1	1.0	18	00 924 744 0	77.0	9
00 921 957 0	28.0	11	00 924 007 0	101.0	17	00 924 068 0	129.0	30	00 924 260 1	120.0	46	00 924 750 0	77.0	34
00 921 958 0	28.0	5	00 924 007 0	101.0	23	00 924 069 0	128.0	12	00 924 263 0	79.0	16	00 924 765 0	64.0	43
00 922 300 0	124.0	6	00 924 008 0	57.0	23	00 924 069 0	129.0	30	00 924 517 0	138.0	2	00 924 766 0	64.0	43
00 922 577 3	148.3	33	00 924 008 0	121.0	53	00 924 070 0	70.0	38	00 924 535 1	52.0	6	00 924 767 0	70.0	39
00 922 623 0	14.0	9	00 924 009 0	11.0	13	00 924 070 0	128.0	12	00 924 535 1	55.0	26	00 924 915 0	7.0	8
00 922 651 2	74.0	48	00 924 009 0	48.0	6	00 924 070 0	129.0	30	00 924 535 1	76.0	17	00 924 915 0	26.0	34
00 922 671 1	3.0	17	00 924 010 0	111.0	13	00 924 070 0	137.0	8	00 924 535 1	148.0	22	00 924 952 0	66.0	8
00 922 671 1	11.0	17	00 924 010 0	128.0	17	00 924 071 0	128.0	12	00 924 569 0	76.0	2	00 924 953 0	66.0	14
00 922 671 1	112.0	1	00 924 011 0	121.0	53	00 924 071 0	129.0	30	00 924 569 0	76.0	16	00 925 013 1	49.0	27
00 922 671 1	113.0	6	00 924 011 0	127.0	31	00 924 071 0	137.0	8	00 924 569 0	155.0	7	00 925 013 1	50.0	26
00 922 671 1	126.0	11	00 924 017 0	56.0	19	00 924 073 0	121.0	25	00 924 571 0	138.0	46	00 925 102 1	95.0	25
00 922 671 1	128.0	13	00 924 017 0	66.0	37	00 924 073 0	121.0	29	00 924 634 0	76.0	15	00 925 102 1	126.0	49
00 922 671 1	142.0	47	00 924 018 0	121.0	15	00 924 202 0	57.0	21	00 924 635 0	55.0	29	00 925 103 1	94.0	55
00 922 671 1	143.0	24	00 924 019 0	121.0	5	00 924 202 0	66.0	16	00 924 635 0	73.0	25	00 925 103 1	95.0	25
00 922 672 2	57.0	5	00 924 024 1	114.0	2	00 924 202 0	129.0	36	00 924 636 1	77.0	8	00 925 104 1	75.0	9
00 922 672 2	128.0	13	00 924 030 0	92.0	32	00 924 207 0	57.0	22	00 924 637 1	77.0	11	00 925 104 1	85.0	62
00 922 673 1	39.0	28	00 924 030 0	93.0	23	00 924 207 0	74.0	25	00 924 638 0	57.0	1	00 925 104 1	86.0	60
00 922 673 1	57.0	5	00 924 033 0	121.0	27	00 924 207 0	127.0	40	00 924 675 0	139.0	5	00 925 104 1	106.0	56
00 922 673 1	127.0	66	00 924 034 0	121.0	17	00 924 207 0	142.0	55	00 924 676 0	66.0	35	00 925 104 1	109.0	15
00 922 673 1	128.0	13	00 924 040 0	110.0	27	00 924 208 0	143.0	25	00 924 677 0	148.0	21	00 925 105 0	55.0	13
00 923 517 0	68.0	7	00 924 041 0	121.0	33	00 924 217 0	120.0	15	00 924 685 0	76.0	2	00 925 105 0	89.0	52
00 924 001 1	57.0	17	00 924 043 0	121.0	22	00 924 218 0	1.0	5	00 924 688 0	55.0	29	00 925 105 0	92.0	41
00 924 001 1	108.0	23	00 924 051 0	106.0	59	00 924 219 0	71.0	38	00 924 688 0	57.0	37	00 925 105 0	97.0	55
00 924 001 1	113.0	9	00 924 051 0	109.0	19	00 924 219 0	74.0	5	00 924 688 0	73.0	25	00 925 105 0	98.0	27
00 924 001 1	127.0	38	00 924 051 0	121.0	50	00 924 219 0	120.0	22	00 924 688 0	77.0	9	00 925 105 0	102.0	36
00 924 002 0	112.0	35	00 924 052 0	121.0	50	00 924 221 0	120.0	14	00 924 688 0	77.0	34	00 925 105 0	103.0	16
00 924 002 0	113.0	49	00 924 052 0	122.0	31	00 924 227 0	71.0	44	00 924 689 0	130.0	11	00 925 105 0	104.0	42

ID-NR. ID-NO.	TAFEL DIAG.	POS. POS.	ID-NR. ID-NO.	TAFEL DIAG.	POS. POS.	ID-NR. ID-NO.	TAFEL DIAG.	POS. POS.	ID-NR. ID-NO.	TAFEL DIAG.	POS. POS.	ID-NR. ID-NO.	TAFEL DIAG.	POS. POS.
00 925 107 1	89.0	48	00 925 145 0	94.0	56	00 927 107 0	102.0	32	00 932 127 0	12.0	17	00 935 337 0	34.0	3
00 925 107 1	98.0	23	00 925 145 0	95.0	24	00 927 109 0	82.0	40	00 932 140 0	10.0	31	00 935 342 0	6.0	17
00 925 107 1	128.0	8	00 925 146 0	89.0	52	00 927 110 1	28.0	8	00 932 141 0	9.0	37	00 935 342 0	40.0	14
00 925 108 0	55.0	13	00 925 146 0	91.0	37	00 927 111 0	82.0	37	00 932 151 0	10.0	30	00 935 345 1	83.0	3
00 925 108 0	128.0	23	00 925 146 0	97.0	55	00 927 111 0	114.0	39	00 932 154 0	8.0	15	00 935 345 1	83.0	12
00 925 111 0	70.0	45	00 925 146 0	106.0	63	00 927 114 0	24.0	8	00 932 160 0	12.0	18	00 936 002 1	43.2	10
00 925 111 0	74.0	31	00 925 146 0	109.0	34	00 927 114 0	83.0	42	00 932 163 0	45.0	16	00 936 014 0	118.0	11
00 925 111 0	110.0	17	00 925 150 1	50.0	31	00 927 118 1	82.0	29	00 932 165 0	45.0	8	00 936 019 1	36.0	20
00 925 111 0	127.0	36	00 925 150 1	85.0	60	00 930 145 0	10.0	34	00 932 166 0	10.0	32	00 936 019 1	37.0	15
00 925 115 0	120.0	12	00 925 150 1	86.0	57	00 930 145 0	12.0	15	00 932 166 0	45.0	31	00 936 021 0	118.0	27
00 925 125 1	85.0	59	00 925 150 1	106.0	53	00 930 167 0	118.0	25	00 932 171 0	116.0	38	00 936 028 0	12.0	21
00 925 125 1	86.0	56	00 925 150 1	109.0	2	00 930 168 0	118.0	16	00 932 179 0	116.0	3	00 936 051 1	116.0	41
00 925 125 1	88.0	55	00 925 152 2	88.0	53	00 930 169 0	12.0	16	00 932 181 0	10.0	35	00 936 054 0	27.0	26
00 925 125 1	94.0	43	00 925 152 2	94.0	51	00 930 261 0	124.0	38	00 932 185 0	116.0	40	00 936 056 0	43.0	26
00 925 125 1	106.0	52	00 925 153 1	88.0	56	00 930 319 0	71.0	31	00 932 304 0	116.0	23	00 936 058 0	36.0	28
00 925 125 1	109.0	3	00 925 153 1	94.0	44	00 930 336 1	119.0	25	00 934 026 0	124.0	49	00 936 058 0	37.0	23
00 925 130 0	75.0	10	00 925 155 0	95.0	30	00 930 359 0	116.0	43	00 934 037 0	8.0	52	00 936 061 0	21.0	23
00 925 130 0	85.0	61	00 925 157 0	82.0	21	00 930 467 0	22.0	10	00 934 039 0	39.0	35	00 936 061 0	43.0	12
00 925 130 0	86.0	59	00 925 158 0	91.0	37	00 930 467 0	41.0	8	00 934 637 0	8.0	50	00 936 065 0	21.0	42
00 925 130 0	88.0	52	00 925 158 0	93.0	32	00 930 467 0	123.0	8	00 934 751 0	13.0	19	00 936 066 0	12.0	22
00 925 130 0	94.0	50	00 925 158 0	99.0	41	00 930 498 0	27.0	25	00 934 778 0	13.0	3	00 936 068 0	21.0	3
00 925 130 0	106.0	55	00 925 158 0	100.0	40	00 930 567 0	125.0	9	00 934 779 0	14.0	5	00 936 076 0	8.0	20
00 925 130 0	109.0	16	00 925 158 0	101.0	40	00 931 900 0	43.0	13	00 934 780 0	14.0	14	00 936 078 0	9.0	53
00 925 134 0	55.0	12	00 925 160 0	91.0	37	00 931 900 0	43.2	15	00 934 909 0	46.0	39	00 936 079 0	10.0	59
00 925 134 0	89.0	51	00 925 200 2	45.0	5	00 931 904 1	4.0	23	00 934 911 0	61.0	9	00 936 080 0	116.0	27
00 925 134 0	91.0	36	00 925 205 2	12.0	32	00 931 914 0	36.0	7	00 934 921 0	124.0	30	00 936 081 0	116.0	46
00 925 134 0	92.0	40	00 925 205 2	45.0	20	00 931 914 0	37.0	7	00 934 935 0	22.0	21	00 936 085 0	116.0	54
00 925 134 0	93.0	33	00 925 206 0	9.0	54	00 931 915 0	5.0	13	00 934 935 0	55.0	2	00 936 086 0	116.0	52
00 925 134 0	95.0	29	00 925 208 1	10.0	57	00 931 920 0	21.0	26	00 934 957 0	46.0	36	00 936 190 1	10.0	50
00 925 134 0	97.0	54	00 925 216 0	10.0	58	00 931 921 0	43.0	28	00 935 327 0	25.0	29	00 936 300 2	4.0	10
00 925 134 0	98.0	26	00 926 024 0	8.0	45	00 931 922 0	21.0	12	00 935 330 0	6.0	8	00 936 321 2	118.0	2
00 925 134 0	99.0	40	00 926 024 0	116.0	57	00 931 926 0	4.0	14	00 935 331 0	81.0	29	00 936 408 1	45.0	41
00 925 134 0	100.0	39	00 926 028 0	8.0	47	00 932 106 0	10.0	36	00 935 331 0	83.0	2	00 936 420 1	5.0	15
00 925 134 0	101.0	39	00 926 028 0	116.0	58	00 932 106 0	118.0	5	00 935 332 0	41.0	16	00 936 421 1	4.0	15
00 925 134 0	102.0	35	00 926 029 1	85.0	64	00 932 107 0	12.0	19	00 935 332 0	119.0	31	00 937 000 0	85.0	3
00 925 134 0	103.0	17	00 926 101 0	9.0	5	00 932 109 0	8.0	16	00 935 333 0	70.0	36	00 937 000 0	107.0	4
00 925 134 0	104.0	41	00 926 101 0	10.0	8	00 932 109 0	9.0	38	00 935 333 0	82.0	31	00 937 014 0	22.0	8
00 925 134 0	106.0	62	00 926 101 0	12.0	57	00 932 110 0	8.0	17	00 935 334 0	25.0	12	00 937 014 0	41.0	7
00 925 134 0	109.0	35	00 926 101 0	45.0	44	00 932 110 0	9.0	33	00 935 335 0	28.0	17	00 937 014 0	123.0	6
00 925 134 0	128.0	22	00 926 101 0	118.0	28	00 932 110 0	10.0	33	00 935 336 0	36.0	11	00 937 014 0	125.0	7

ID-NR. ID-NO.	TAFEL DIAG.	POS. POS.	ID-NR. ID-NO.	TAFEL DIAG.	POS. POS.	ID-NR. ID-NO.	TAFEL DIAG.	POS. POS.	ID-NR. ID-NO.	TAFEL DIAG.	POS. POS.	ID-NR. ID-NO.	TAFEL DIAG.	POS. POS.
00 937 015 0	22.0	9	00 937 611 1	106.0	11	00 937 721 0	12.0	45	00 938 933 0	150.0	14	00 940 192 0	127.0	43
00 937 015 0	41.0	6	00 937 611 1	109.0	48	00 937 721 0	116.0	18	00 938 962 0	149.0	1	00 940 193 0	78.0	11
00 937 015 0	123.0	7	00 937 614 0	107.0	31	00 937 721 0	118.0	7	00 938 963 0	149.0	2	00 940 193 0	79.0	18
00 937 015 0	125.0	6	00 937 615 0	107.0	31	00 937 722 0	111.0	5	00 938 984 1	7.0	11	00 940 195 0	79.0	2
00 937 029 0	119.0	24	00 937 622 0	127.0	6	00 937 727 0	45.0	27	00 938 984 1	78.0	9	00 940 202 1	82.0	1
00 937 030 0	119.0	23	00 937 623 0	127.0	10	00 937 727 0	110.0	31	00 938 984 1	79.0	7	00 940 214 1	126.0	38
00 937 031 0	116.0	13	00 937 624 0	127.0	32	00 937 727 0	112.0	15	00 939 145 1	155.0	5	00 940 215 1	126.0	42
00 937 033 0	10.0	55	00 937 628 0	85.0	36	00 937 727 0	113.0	15	00 939 404 1	68.0	30	00 940 219 0	114.0	21
00 937 034 0	40.0	22	00 937 628 0	106.0	6	00 937 727 0	117.0	29	00 939 404 1	71.0	10	00 940 229 0	122.0	3
00 937 035 0	40.0	21	00 937 628 0	109.0	61	00 937 736 0	150.0	15	00 939 404 1	78.0	38	00 940 230 0	122.0	2
00 937 185 0	45.0	30	00 937 629 0	97.0	22	00 937 742 0	111.0	1	00 939 410 2	154.0	2	00 940 231 0	120.0	53
00 937 500 0	12.0	31	00 937 629 0	106.0	15	00 937 751 1	8.0	36	00 939 471 1	154.0	1	00 940 257 0	127.0	7
00 937 503 0	3.0	3	00 937 629 0	109.0	60	00 937 751 1	9.0	95	00 939 529 0	154.0	4	00 940 258 0	127.0	11
00 937 505 0	99.0	7	00 937 630 0	88.0	37	00 937 751 1	10.0	95	00 940 029 1	85.0	47	00 940 262 0	71.0	47
00 937 513 0	117.0	10	00 937 631 0	88.0	40	00 937 751 1	12.0	43	00 940 046 0	110.0	16	00 940 263 0	126.0	37
00 937 514 0	45.0	11	00 937 633 0	116.0	7	00 937 751 1	116.0	29	00 940 046 0	112.0	6	00 940 264 0	126.0	39
00 937 514 0	116.0	33	00 937 634 0	110.0	4	00 938 081 0	27.0	15	00 940 046 0	113.0	5	00 940 265 0	126.0	40
00 937 522 0	126.0	3	00 937 634 0	111.0	20	00 938 303 0	7.0	26	00 940 088 0	121.0	18	00 940 266 0	126.0	41
00 937 525 0	110.0	3	00 937 634 0	112.0	13	00 938 504 0	56.0	13	00 940 089 0	121.0	26	00 940 267 0	126.0	44
00 937 525 0	111.0	21	00 937 635 0	116.0	53	00 938 504 0	70.0	42	00 940 090 0	121.0	28	00 940 287 0	120.0	50
00 937 534 0	21.0	29	00 937 636 0	94.0	9	00 938 552 1	12.0	59	00 940 091 0	39.0	19	00 940 311 1	116.0	49
00 937 557 0	88.0	9	00 937 637 0	110.0	33	00 938 556 0	110.0	19	00 940 093 1	21.0	36	00 940 314 0	27.0	24
00 937 558 0	87.0	14	00 937 637 0	112.0	8	00 938 556 0	120.0	52	00 940 094 0	6.0	1	00 940 317 0	45.0	26
00 937 558 0	88.0	21	00 937 637 0	113.0	57	00 938 556 0	121.0	41	00 940 094 0	13.0	33	00 940 317 0	102.0	23
00 937 558 0	94.0	20	00 937 646 0	107.0	49	00 938 564 0	60.0	27	00 940 107 0	127.0	8	00 940 320 0	43.0	35
00 937 558 0	107.0	44	00 937 647 0	86.0	2	00 938 565 0	60.0	28	00 940 109 1	127.0	9	00 940 361 0	126.0	43
00 937 564 1	85.0	15	00 937 701 0	116.0	59	00 938 592 0	85.0	16	00 940 109 1	133.0	2	00 940 362 0	114.0	22
00 937 566 1	85.0	13	00 937 701 0	117.0	3	00 938 593 0	85.0	14	00 940 111 0	123.0	22	00 940 363 0	114.0	16
00 937 567 1	85.0	11	00 937 716 1	45.0	12	00 938 694 1	23.0	30	00 940 111 0	127.0	1	00 940 366 0	61.0	26
00 937 573 0	88.0	4	00 937 716 1	45.0	21	00 938 694 1	44.0	49	00 940 112 0	114.0	28	00 940 368 0	99.0	42
00 937 574 0	88.0	5	00 937 716 1	85.0	20	00 938 694 1	71.0	16	00 940 112 0	127.0	13	00 940 368 0	106.0	64
00 937 577 0	10.0	51	00 937 717 1	82.0	18	00 938 694 1	74.0	32	00 940 122 0	19.0	16	00 940 368 0	109.0	65
00 937 577 0	36.0	4	00 937 717 1	82.3	8	00 938 694 1	110.0	44	00 940 122 0	110.0	43	00 940 370 0	121.0	20
00 937 577 0	37.0	4	00 937 717 1	85.0	45	00 938 694 1	120.0	23	00 940 123 0	110.0	30	00 940 375 0	74.0	22
00 937 584 0	87.0	3	00 937 717 1	86.0	19	00 938 695 1	30.0	19	00 940 127 0	111.0	18	00 940 375 0	77.0	29
00 937 588 0	8.0	29	00 937 717 1	93.0	2	00 938 696 0	26.0	38	00 940 131 0	115.0	2	00 940 375 0	78.0	36
00 937 601 0	3.0	2	00 937 717 1	117.0	12	00 938 728 0	87.0	26	00 940 137 0	40.0	18	00 940 375 0	79.0	41
00 937 602 0	4.0	11	00 937 721 0	8.0	35	00 938 860 0	68.0	2	00 940 179 0	114.0	15	00 940 383 0	3.0	7
00 937 610 0	94.0	16	00 937 721 0	9.0	92	00 938 928 1	39.0	30	00 940 191 0	78.0	28	00 940 384 0	3.0	6
00 937 611 1	99.0	6	00 937 721 0	10.0	92	00 938 933 0	81.0	16	00 940 191 0	79.0	18	00 940 391 0	55.0	19

ID-NR. ID-NO.	TAFEL DIAG.	POS. POS.	ID-NR. ID-NO.	TAFEL DIAG.	POS. POS.	ID-NR. ID-NO.	TAFEL DIAG.	POS. POS.	ID-NR. ID-NO.	TAFEL DIAG.	POS. POS.	ID-NR. ID-NO.	TAFEL DIAG.	POS. POS.
00 940 392 0	150.0	25	00 940 522 0	113.0	25	00 945 078 0	108.0	44	00 949 861 0	152.0	53	00 955 362 0	151.0	25
00 940 393 0	150.0	24	00 940 525 0	113.0	33	00 945 085 0	108.0	24	00 949 995 0	153.0	26	00 955 362 0	152.0	25
00 940 410 0	119.0	37	00 940 540 0	121.0	37	00 945 085 0	126.0	18	00 953 155 2	80.0	7	00 955 391 0	151.0	5
00 940 420 0	116.0	55	00 940 543 0	88.0	46	00 945 086 0	126.0	17	00 953 155 2	80.0	11	00 955 406 1	151.0	21
00 940 421 0	116.0	56	00 940 544 0	111.0	10	00 945 088 0	126.0	22	00 953 198 2	80.0	9	00 955 406 1	152.0	21
00 940 432 0	114.0	42	00 940 545 0	111.0	10	00 945 089 0	126.0	23	00 953 284 0	80.0	3	00 955 406 1	153.0	21
00 940 446 0	120.0	33	00 940 564 0	120.0	15	00 945 090 0	108.0	40	00 953 286 0	80.0	1	00 955 431 0	151.0	11
00 940 449 0	42.0	1	00 942 012 1	155.0	6	00 945 107 1	126.0	20	00 953 286 0	80.0	5	00 955 432 0	151.0	13
00 940 453 0	124.0	41	00 942 038 1	155.0	9	00 945 349 0	108.0	25	00 953 396 0	80.0	1	00 955 460 0	153.0	13
00 940 456 0	148.3	23	00 942 134 0	155.0	8	00 945 349 0	126.0	16	00 953 396 0	80.0	2	00 955 461 0	153.0	24
00 940 459 0	150.0	13	00 942 200 1	154.0	3	00 945 431 1	126.0	24	00 953 396 0	80.0	3	00 955 462 0	153.0	27
00 940 461 0	150.0	8	00 942 210 0	154.0	12	00 945 441 0	126.0	4	00 953 396 0	80.0	5	00 955 465 0	151.0	27
00 940 463 0	150.0	7	00 942 250 0	154.0	16	00 945 485 0	108.0	22	00 953 396 0	80.0	6	00 955 466 0	152.0	27
00 940 465 0	150.0	4	00 942 289 0	154.0	10	00 945 488 0	126.0	28	00 953 396 0	80.0	6	00 955 490 0	151.0	4
00 940 469 0	150.0	6	00 942 290 0	154.0	15	00 945 504 0	108.0	27	00 953 396 0	80.0	7	00 955 534 0	10.0	56
00 940 470 0	150.0	1	00 942 291 0	154.0	14	00 945 518 0	126.0	19	00 953 396 0	80.0	8	00 955 543 0	118.0	24
00 940 471 0	150.0	2	00 942 293 0	154.0	11	00 945 546 0	126.0	36	00 953 396 0	80.0	9	00 955 557 0	116.0	24
00 940 472 0	150.0	12	00 942 294 0	154.0	13	00 945 560 0	108.0	8	00 953 396 0	80.0	10	00 955 641 0	8.0	22
00 940 473 0	150.0	11	00 942 377 0	155.0	10	00 945 561 0	108.0	21	00 953 396 0	80.0	11	00 955 720 0	8.0	2
00 940 474 0	150.0	3	00 942 392 0	155.0	2	00 947 001 0	80.0	9	00 953 396 0	80.0	12	00 955 721 0	8.0	4
00 940 476 0	150.0	10	00 942 393 0	155.0	2	00 947 002 0	80.0	9	00 953 425 0	80.0	1	00 955 724 0	8.0	7
00 940 478 0	88.0	50	00 942 394 0	155.0	3	00 947 210 1	80.0	3	00 953 425 0	80.0	5	00 955 725 0	8.0	8
00 940 478 0	104.0	35	00 942 395 0	155.0	3	00 949 238 0	151.0	28	00 953 427 0	80.0	1	00 955 726 0	118.0	6
00 940 478 0	107.0	56	00 942 408 0	154.0	6	00 949 238 0	152.0	28	00 953 427 0	80.0	5	00 955 727 0	118.0	21
00 940 486 0	120.0	37	00 942 409 0	154.0	5	00 949 248 0	151.0	29	00 953 469 0	80.0	3	00 955 728 0	118.0	19
00 940 505 0	113.0	26	00 942 418 0	155.0	10	00 949 248 0	152.0	29	00 953 470 0	80.0	3	00 955 729 0	118.0	9
00 940 506 0	113.0	18	00 942 433 0	155.0	10	00 949 273 2	152.0	5	00 953 491 0	80.0	7	00 955 730 0	118.0	13
00 940 507 0	113.0	16	00 942 434 0	155.0	1	00 949 281 0	151.0	52	00 953 491 0	80.0	11	00 955 733 0	12.0	1
00 940 509 0	113.0	10	00 942 441 0	154.0	17	00 949 281 0	152.0	52	00 953 492 0	80.0	7	00 955 734 0	12.0	2
00 940 511 0	113.0	8	00 942 522 0	155.0	11	00 949 288 0	152.0	12	00 953 492 0	80.0	11	00 955 735 0	12.0	3
00 940 512 0	113.0	36	00 942 524 0	155.0	12	00 949 288 0	153.0	12	00 953 515 0	80.0	7	00 955 736 0	12.0	4
00 940 513 0	113.0	37	00 942 529 1	155.0	13	00 949 356 1	152.0	4	00 953 515 0	80.0	11	00 955 737 0	12.0	5
00 940 514 0	113.0	34	00 942 572 0	154.0	9	00 949 442 1	152.0	13	00 953 517 0	80.0	8	00 955 738 0	12.0	6
00 940 515 0	113.0	36	00 942 573 0	154.0	8	00 949 477 1	152.0	11	00 953 519 0	80.0	9	00 955 740 0	12.0	8
00 940 516 0	113.0	37	00 942 574 0	154.0	7	00 949 477 1	153.0	11	00 953 822 0	124.0	57	00 955 741 0	12.0	9
00 940 517 0	113.0	36	00 944 082 0	133.0	9	00 949 499 0	151.0	23	00 953 884 0	112.0	9	00 955 742 0	12.0	10
00 940 518 0	113.0	37	00 945 065 0	126.0	26	00 949 499 0	152.0	23	00 953 884 0	113.0	12	00 955 743 0	12.0	11
00 940 519 0	113.0	11	00 945 066 1	126.0	29	00 949 630 0	152.0	14	00 955 355 1	151.0	51	00 955 744 0	12.0	12
00 940 520 0	113.0	35	00 945 067 1	126.0	27	00 949 852 1	152.0	56	00 955 355 1	152.0	55	00 955 745 0	12.0	13
00 940 521 0	113.0	32	00 945 077 0	108.0	45	00 949 861 0	151.0	53	00 955 357 0	151.0	12	00 955 746 0	12.0	7

ID-NR. ID-NO.	TAFEL DIAG.	POS. POS.	ID-NR. ID-NO.	TAFEL DIAG.	POS. POS.	ID-NR. ID-NO.	TAFEL DIAG.	POS. POS.	ID-NR. ID-NO.	TAFEL DIAG.	POS. POS.	ID-NR. ID-NO.	TAFEL DIAG.	POS. POS.
00 955 747 0	10.0	3	00 955 811 0	8.0	5	20 020 403 0	83.0	41	20 021 055 0	121.0	30	20 021 305 0	26.0	12
00 955 748 0	10.0	2	00 955 812 0	10.0	16	20 020 442 0	35.0	19	20 021 056 0	121.0	7	20 021 337 0	75.0	12
00 955 749 0	9.0	3	00 955 813 0	10.0	17	20 020 445 0	23.0	2	20 021 057 0	121.0	43	20 021 347 0	75.0	1
00 955 750 0	9.0	4	00 955 814 0	10.0	18	20 020 469 2	3.0	19	20 021 060 1	121.0	39	20 021 372 1	125.0	33
00 955 751 0	10.0	7	00 955 815 0	10.0	26	20 020 487 0	83.0	19	20 021 078 0	122.0	14	20 021 378 0	102.0	31
00 955 752 0	9.0	10	00 955 841 0	9.0	2	20 020 501 0	83.0	21	20 021 079 0	122.0	23	20 021 379 0	102.0	33
00 955 753 0	10.0	12	00 955 901 1	11.0	1	20 020 504 0	83.0	11	20 021 082 0	120.0	11	20 021 381 0	75.0	16
00 955 754 0	116.0	26	00 955 901 1	151.0	1	20 020 505 0	83.0	1	20 021 091 0	120.0	51	20 021 390 0	79.0	25
00 955 755 0	10.0	13	00 956 094 3	8.0	11	20 020 531 0	83.0	29	20 021 093 0	120.0	35	20 021 393 0	78.0	41
00 955 756 0	10.0	14	00 956 094 3	152.0	1	20 020 534 0	125.0	2	20 021 116 0	120.0	41	20 021 393 0	79.0	48
00 955 757 0	10.0	15	00 956 096 1	8.0	12	20 020 535 0	125.0	18	20 021 120 0	120.0	6	20 021 394 0	78.0	40
00 955 761 0	10.0	19	00 956 096 1	153.0	1	20 020 537 0	125.0	23	20 021 121 0	121.0	48	20 021 394 0	79.0	47
00 955 762 0	9.0	20	20 020 105 0	63.0	35	20 020 582 0	86.0	37	20 021 122 0	121.0	36	20 021 408 0	68.0	1
00 955 763 0	9.0	21	20 020 126 0	124.0	46	20 020 601 0	99.0	18	20 021 123 0	121.0	2	20 021 431 0	73.0	34
00 955 764 0	9.0	22	20 020 137 0	124.0	54	20 020 602 0	99.0	17	20 021 125 0	120.0	36	20 021 437 0	120.0	34
00 955 765 0	9.0	27	20 020 157 0	120.0	1	20 020 603 0	99.0	15	20 021 126 0	120.0	40	20 021 441 0	23.0	12
00 955 766 0	10.0	28	20 020 161 0	124.0	27	20 020 642 0	92.0	24	20 021 128 0	120.0	19	20 021 444 0	23.0	16
00 955 767 0	10.0	29	20 020 167 0	124.0	19	20 020 658 0	124.0	29	20 021 129 0	120.0	20	20 021 450 0	125.0	12
00 955 768 0	9.0	48	20 020 170 0	124.0	39	20 020 753 0	125.0	30	20 021 134 0	120.0	54	20 021 454 0	120.0	21
00 955 768 0	10.0	48	20 020 171 0	124.0	37	20 020 856 0	43.0	41	20 021 136 0	120.0	10	20 021 460 0	72.0	9
00 955 769 0	9.0	49	20 020 174 0	124.0	36	20 020 856 0	47.0	11	20 021 137 0	120.0	17	20 021 464 0	44.0	41
00 955 771 0	116.0	42	20 020 175 0	124.0	45	20 020 948 0	49.0	29	20 021 139 0	120.0	16	20 021 466 0	23.0	27
00 955 773 0	116.0	47	20 020 176 0	124.0	53	20 020 948 0	51.0	5	20 021 146 0	123.0	18	20 021 467 0	23.0	31
00 955 776 0	116.0	21	20 020 177 0	124.0	52	20 020 958 0	49.0	28	20 021 147 0	73.0	18	20 021 469 0	120.0	27
00 955 777 0	116.0	34	20 020 178 0	124.0	1	20 020 958 0	51.0	4	20 021 148 0	73.0	19	20 021 473 0	22.0	20
00 955 780 0	116.0	15	20 020 179 0	124.0	13	20 020 973 0	69.0	15	20 021 153 0	120.0	18	20 021 475 0	122.0	11
00 955 781 0	116.0	4	20 020 180 0	120.0	2	20 020 974 0	69.0	14	20 021 167 1	125.0	32	20 021 477 0	122.0	15
00 955 782 0	116.0	14	20 020 192 0	112.0	38	20 020 975 0	69.0	11	20 021 168 0	122.0	35	20 021 478 0	122.0	18
00 955 783 0	116.0	5	20 020 192 0	113.0	52	20 020 976 0	69.0	11	20 021 178 0	107.0	1	20 021 479 0	110.0	18
00 955 784 0	116.0	36	20 020 223 0	112.0	10	20 020 980 0	69.0	7	20 021 183 0	107.0	34	20 021 480 0	72.0	29
00 955 787 0	116.0	2	20 020 224 0	112.0	12	20 020 981 0	69.0	1	20 021 184 0	107.0	23	20 021 482 0	128.0	10
00 955 788 0	116.0	8	20 020 240 0	43.2	4	20 020 986 2	117.0	24	20 021 187 0	107.0	22	20 021 499 0	110.0	21
00 955 789 0	116.0	39	20 020 241 0	43.2	3	20 020 987 1	117.0	21	20 021 216 0	95.0	21	20 021 504 0	78.0	26
00 955 790 0	116.0	20	20 020 250 0	44.0	37	20 020 988 1	117.0	4	20 021 223 1	115.0	31	20 021 542 0	75.0	21
00 955 791 0	116.0	12	20 020 252 0	44.0	17	20 021 009 0	26.0	1	20 021 227 1	115.0	17	20 021 543 0	112.0	42
00 955 792 0	116.0	11	20 020 257 0	47.0	6	20 021 041 0	75.0	35	20 021 228 0	115.0	4	20 021 548 0	23.0	34
00 955 806 1	9.0	99	20 020 258 0	47.0	1	20 021 045 0	120.0	5	20 021 229 0	115.0	10	20 021 575 0	117.0	40
00 955 806 1	10.0	99	20 020 259 0	47.0	3	20 021 045 0	124.0	55	20 021 299 0	117.0	28	20 021 589 1	122.0	26
00 955 807 1	8.0	1	20 020 262 0	47.0	2	20 021 046 0	120.0	4	20 021 300 0	117.0	32	20 021 599 0	43.2	20
00 955 809 1	116.0	50	20 020 386 0	26.0	24	20 021 051 0	119.0	8	20 021 301 0	117.0	31	20 021 611 0	120.0	24

ID-NR. ID-NO.	TAFEL DIAG.	POS. POS.	ID-NR. ID-NO.	TAFEL DIAG.	POS. POS.	ID-NR. ID-NO.	TAFEL DIAG.	POS. POS.	ID-NR. ID-NO.	TAFEL DIAG.	POS. POS.	ID-NR. ID-NO.	TAFEL DIAG.	POS. POS.
20 021 612 0	119.0	49	20 021 999 0	5.0	1	20 022 659 0	17.0	11	20 023 194 0	51.0	1	20 080 003 2	145.0	5
20 021 624 0	122.0	39	20 022 015 0	5.0	6	20 022 696 0	1.0	1	20 023 198 0	32.0	6	20 080 008 0	66.0	36
20 021 629 0	79.0	35	20 022 024 0	5.0	12	20 022 704 0	7.0	2	20 023 199 0	32.0	7	20 080 021 0	148.0	20
20 021 631 0	122.0	36	20 022 025 0	5.0	16	20 022 705 0	7.0	3	20 023 254 0	34.0	4	20 080 022 0	147.0	12
20 021 632 0	115.0	28	20 022 026 0	5.0	18	20 022 710 0	1.0	32	20 023 258 0	13.0	1	20 080 023 0	114.0	10
20 021 667 0	97.0	16	20 022 027 0	5.0	11	20 022 713 0	1.0	21	20 023 262 0	5.0	23	20 080 042 0	135.0	1
20 021 668 0	97.0	12	20 022 028 0	5.0	9	20 022 720 0	2.0	6	20 023 265 0	5.0	27	20 080 046 1	112.0	44
20 021 669 0	97.0	33	20 022 074 0	83.0	24	20 022 721 0	2.0	9	20 023 268 0	1.0	27	20 080 046 1	113.0	60
20 021 670 0	97.0	30	20 022 113 0	36.0	26	20 022 725 0	2.0	1	20 023 269 0	1.0	27	20 080 171 0	11.0	20
20 021 671 0	97.0	34	20 022 113 0	37.0	21	20 022 731 0	142.0	6	20 023 273 0	1.0	11	20 080 171 0	142.0	35
20 021 672 0	97.0	31	20 022 113 0	47.0	13	20 022 732 0	142.0	4	20 023 274 0	1.0	15	20 080 171 0	145.0	7
20 021 675 0	92.0	8	20 022 114 0	36.0	26	20 022 791 0	6.0	10	20 023 275 0	1.0	16	20 080 172 0	135.0	5
20 021 676 0	92.0	23	20 022 114 0	37.0	21	20 022 799 0	142.0	23	20 023 309 0	43.0	41	20 080 172 0	142.0	42
20 021 684 0	112.0	36	20 022 114 0	47.0	13	20 022 802 1	31.0	1	20 023 329 0	3.0	1	20 080 187 1	139.0	1
20 021 684 0	113.0	50	20 022 301 0	5.0	29	20 022 807 1	31.0	13	20 023 338 0	27.0	1	20 080 200 0	117.0	11
20 021 687 0	26.0	41	20 022 302 0	5.0	28	20 022 811 0	31.0	3	20 023 340 0	1.0	24	20 080 244 0	57.0	24
20 021 698 0	115.0	34	20 022 303 0	5.0	30	20 022 812 0	31.0	2	20 023 341 0	1.0	24	20 080 249 0	57.0	24
20 021 701 0	97.0	58	20 022 304 0	5.0	24	20 022 813 0	31.0	14	20 023 342 0	1.0	8	20 080 254 0	57.0	24
20 021 706 0	120.0	58	20 022 380 0	5.0	20	20 022 821 0	31.0	8	20 023 344 0	26.0	43	20 080 255 0	57.0	24
20 021 707 0	120.0	59	20 022 401 0	5.0	19	20 022 839 0	142.0	9	20 023 345 0	26.0	28	20 080 276 0	156.0	1
20 021 708 0	120.0	61	20 022 418 0	3.0	8	20 022 884 0	123.0	1	20 023 346 0	26.0	23	20 080 277 0	156.0	1
20 021 709 0	120.0	62	20 022 475 0	6.0	14	20 022 895 0	39.0	11	20 023 358 0	47.0	7	20 080 278 0	156.0	1
20 021 710 0	120.0	60	20 022 477 0	6.0	15	20 022 901 0	39.0	37	20 023 364 0	11.0	8	20 080 279 0	156.0	1
20 021 712 0	114.0	40	20 022 478 0	6.0	13	20 022 903 0	32.0	1	20 023 498 0	82.3	5	20 080 280 0	156.0	1
20 021 809 0	5.0	21	20 022 479 0	6.0	5	20 022 904 0	32.0	2	20 023 529 0	31.0	21	20 080 281 0	156.0	1
20 021 810 0	3.0	18	20 022 525 0	6.0	16	20 022 905 0	32.0	3	20 023 530 0	31.0	22	20 080 282 0	156.0	1
20 021 811 0	3.0	20	20 022 567 0	13.0	8	20 022 908 0	142.0	25	20 023 603 0	33.0	1	20 080 285 0	58.0	37
20 021 856 0	124.0	48	20 022 583 0	14.0	22	20 022 910 0	32.0	4	20 023 604 0	33.0	1	20 080 291 0	139.0	6
20 021 915 0	111.0	22	20 022 592 0	14.0	1	20 022 911 0	32.0	5	20 023 605 0	33.0	1	20 080 291 0	155.0	14
20 021 923 0	111.0	28	20 022 610 0	7.0	1	20 022 949 0	47.0	12	20 023 606 0	47.0	12	20 080 293 0	74.0	14
20 021 933 0	29.0	3	20 022 632 0	121.0	56	20 022 985 0	13.0	23	20 023 626 0	43.2	2	20 080 294 0	74.0	11
20 021 936 0	29.0	21	20 022 644 0	2.0	11	20 022 989 0	13.0	22	20 023 632 0	55.0	14	20 080 295 0	74.0	14
20 021 937 0	82.0	57	20 022 648 0	2.0	4	20 022 991 0	1.0	17	20 023 647 0	110.0	28	20 080 296 0	74.0	11
20 021 938 0	82.0	54	20 022 649 0	1.0	25	20 023 106 0	75.0	36	20 023 704 0	1.0	7	20 080 300 0	96.0	15
20 021 939 0	82.0	56	20 022 650 0	1.0	25	20 023 107 0	75.0	29	20 023 727 0	26.0	44	20 080 300 0	136.0	10
20 021 940 0	82.0	53	20 022 651 0	1.0	22	20 023 153 0	142.0	27	20 023 748 0	19.3	12	20 080 303 0	134.0	1
20 021 966 0	3.0	11	20 022 652 0	1.0	22	20 023 172 0	143.0	3	20 023 761 0	19.3	1	20 080 309 0	129.0	5
20 021 971 0	3.0	4	20 022 653 0	1.0	24	20 023 185 0	148.3	14	20 023 848 0	55.0	33	20 080 319 0	130.0	1
20 021 974 0	3.0	15	20 022 654 0	1.0	24	20 023 191 0	25.0	19	20 024 421 0	43.2	1	20 080 320 0	146.0	7
20 021 993 0	11.0	6	20 022 658 0	1.0	8	20 023 193 0	51.0	2	20 080 003 2	11.0	18	20 080 321 0	129.0	3

ID-NR. ID-NO.	TAFEL DIAG.	POS. POS.	ID-NR. ID-NO.	TAFEL DIAG.	POS. POS.	ID-NR. ID-NO.	TAFEL DIAG.	POS. POS.	ID-NR. ID-NO.	TAFEL DIAG.	POS. POS.	ID-NR. ID-NO.	TAFEL DIAG.	POS. POS.
20 080 324 0	129.0	31	20 080 763 0	57.0	1	20 080 898 0	156.0	2	27 000 363 0	80.0	4	27 000 777 0	75.0	25
20 080 325 0	129.0	31	20 080 764 0	70.0	49	20 080 899 0	156.0	3	27 000 373 0	117.0	42	27 000 823 0	100.0	26
20 080 326 1	129.0	32	20 080 765 0	70.0	49	20 080 900 0	156.0	4	27 000 376 0	122.0	21	27 000 823 0	101.0	26
20 080 365 0	42.0	1	20 080 855 0	156.0	1	20 080 901 0	156.0	5	27 000 378 0	122.0	13	27 000 841 0	127.0	29
20 080 434 0	84.0	7	20 080 856 0	156.0	2	20 080 902 0	156.0	6	27 000 379 0	127.0	15	27 000 842 0	127.0	23
20 080 434 0	137.0	12	20 080 857 0	156.0	3	27 000 004 0	112.0	37	27 000 380 0	127.0	14	27 000 845 0	127.0	30
20 080 435 0	83.0	36	20 080 858 0	156.0	4	27 000 004 0	113.0	51	27 000 411 0	80.0	4	27 000 846 0	127.0	30
20 080 439 0	142.0	1	20 080 859 0	156.0	5	27 000 010 0	80.0	2	27 000 412 0	80.0	4	27 000 852 0	127.0	25
20 080 476 2	142.0	37	20 080 860 0	156.0	6	27 000 010 0	80.0	10	27 000 413 0	80.0	4	27 000 854 0	127.0	79
20 080 477 0	142.0	45	20 080 862 0	156.0	1	27 000 011 0	80.0	2	27 000 414 0	80.0	8	27 000 855 0	127.0	41
20 080 478 0	142.0	30	20 080 863 0	156.0	2	27 000 011 0	80.0	10	27 000 415 0	80.0	8	27 000 856 0	58.0	9
20 080 485 0	142.0	48	20 080 864 0	156.0	3	27 000 026 0	150.0	17	27 000 416 0	80.0	8	27 000 857 0	58.0	42
20 080 497 0	130.0	22	20 080 865 0	156.0	4	27 000 052 0	20.0	15	27 000 418 0	80.0	6	27 000 858 0	58.0	40
20 080 498 0	130.0	33	20 080 866 0	156.0	5	27 000 053 0	20.0	14	27 000 418 0	80.0	12	27 000 859 0	58.0	41
20 080 501 0	66.0	1	20 080 867 0	156.0	6	27 000 071 0	107.0	42	27 000 419 0	80.0	6	27 000 860 0	58.0	43
20 080 502 0	66.0	19	20 080 869 0	156.0	1	27 000 072 0	107.0	52	27 000 419 0	80.0	12	27 000 895 0	81.0	15
20 080 527 0	142.0	29	20 080 870 0	156.0	2	27 000 094 0	75.0	37	27 000 420 0	80.0	6	27 000 929 0	88.0	29
20 080 543 0	142.0	8	20 080 871 0	156.0	3	27 000 157 0	86.0	20	27 000 420 0	80.0	6	27 000 971 0	88.0	42
20 080 545 0	142.0	50	20 080 872 0	156.0	4	27 000 192 0	122.0	34	27 000 420 0	80.0	12	27 000 987 0	150.0	5
20 080 553 0	143.0	16	20 080 873 0	156.0	5	27 000 192 0	125.0	29	27 000 421 0	122.0	24	27 000 988 0	85.0	32
20 080 554 0	143.0	22	20 080 874 0	156.0	6	27 000 197 0	122.0	40	27 000 430 0	107.0	15	27 001 027 0	111.0	24
20 080 555 0	143.0	18	20 080 876 0	156.0	1	27 000 228 0	107.0	46	27 000 431 0	107.0	29	27 001 035 0	61.0	34
20 080 556 0	143.0	27	20 080 877 0	156.0	2	27 000 229 0	107.0	47	27 000 432 0	107.0	53	27 001 057 0	116.0	51
20 080 584 1	143.0	6	20 080 878 0	156.0	3	27 000 232 0	117.0	7	27 000 453 0	107.0	25	27 001 072 0	122.0	22
20 080 586 0	143.0	10	20 080 879 0	156.0	4	27 000 235 0	117.0	39	27 000 454 0	107.0	26	27 001 073 0	122.0	9
20 080 587 0	143.0	13	20 080 880 0	156.0	5	27 000 259 0	80.0	4	27 000 458 0	86.0	6	27 001 075 0	122.0	12
20 080 588 0	143.0	15	20 080 881 0	156.0	6	27 000 264 0	107.0	17	27 000 461 0	95.0	20	27 001 125 0	43.0	37
20 080 592 0	143.0	1	20 080 883 0	156.0	1	27 000 265 0	107.0	27	27 000 462 0	115.0	1	27 001 126 0	43.0	39
20 080 593 0	143.0	26	20 080 884 0	156.0	2	27 000 266 0	107.0	24	27 000 463 0	115.0	25	27 001 127 0	43.0	40
20 080 594 0	143.0	12	20 080 885 0	156.0	3	27 000 297 0	86.0	1	27 000 465 0	86.0	9	27 001 128 0	43.0	38
20 080 673 0	129.0	1	20 080 886 0	156.0	4	27 000 297 0	121.0	47	27 000 466 0	86.0	14	27 001 206 0	142.0	10
20 080 674 0	129.0	2	20 080 887 0	156.0	5	27 000 298 0	121.0	1	27 000 467 0	86.0	16	27 001 211 0	7.0	6
20 080 674 0	129.0	3	20 080 888 0	156.0	6	27 000 299 0	121.0	35	27 000 622 0	117.0	30	27 001 228 0	22.0	35
20 080 759 0	148.0	6	20 080 890 0	156.0	1	27 000 331 0	117.0	14	27 000 654 0	28.0	19	27 001 228 0	92.0	22
20 080 759 0	148.0	7	20 080 891 0	156.0	2	27 000 332 0	92.0	4	27 000 654 0	104.0	34	27 001 238 0	59.0	38
20 080 760 0	145.0	14	20 080 892 0	156.0	3	27 000 332 0	117.0	5	27 000 658 0	114.0	13	27 001 239 0	83.0	22
20 080 760 0	148.0	15	20 080 893 0	156.0	4	27 000 344 0	155.0	4	27 000 735 0	115.0	3	27 001 240 0	65.0	5
20 080 761 0	77.0	8	20 080 894 0	156.0	5	27 000 345 0	155.0	4	27 000 742 0	89.0	53	27 001 241 0	57.0	10
20 080 762 0	148.0	1	20 080 895 0	156.0	6	27 000 348 0	106.0	7	27 000 742 0	92.0	21	27 001 242 0	127.0	80
20 080 762 0	148.0	2	20 080 897 0	156.0	1	27 000 348 0	109.0	45	27 000 742 0	95.0	16	27 001 243 0	127.0	66

ID-NR. ID-NO.	TAFEL DIAG.	POS. POS.	ID-NR. ID-NO.	TAFEL DIAG.	POS. POS.	ID-NR. ID-NO.	TAFEL DIAG.	POS. POS.	ID-NR. ID-NO.	TAFEL DIAG.	POS. POS.	ID-NR. ID-NO.	TAFEL DIAG.	POS. POS.
27 001 244 0	57.0	47	90 000 004 0	80.0	12									
27 001 245 0	57.0	10	90 000 017 0	63.0	36									
27 001 246 0	57.0	47	90 000 031 0	142.0	51									
27 001 251 0	127.0	44	90 000 054 0	30.0	23									
27 001 254 0	63.0	5	90 000 072 0	107.0	51									
27 001 256 0	65.0	6	90 000 086 0	116.0	62									
27 001 257 0	65.0	6	90 000 086 0	117.0	1									
27 001 258 0	65.0	7	90 000 087 0	116.0	63									
27 001 267 0	26.0	11	90 000 087 0	117.0	2									
27 001 267 0	92.0	19	90 000 112 0	122.0	38									
27 001 327 0	112.0	34	90 000 135 0	21.0	41									
27 001 327 0	113.0	48	90 000 140 0	111.0	23									
27 001 570 0	122.0	27	90 000 144 0	6.0	2									
27 001 571 0	116.0	49	90 000 144 0	13.0	34									
27 001 572 0	116.0	49	90 000 191 0	3.0	10									
27 001 595 0	150.0	9	90 000 192 0	3.0	9									
27 001 714 0	122.0	25	90 000 196 0	40.0	7									
27 001 714 0	125.0	31	90 000 226 0	88.0	57									
27 001 714 0	126.0	1	90 000 296 0	143.0	14									
27 001 829 0	80.0	6	90 000 344 0	1.0	6									
27 001 830 0	80.0	6	90 000 400 0	117.0	17									
27 001 833 0	80.0	6	90 000 565 0	148.3	24									
27 001 998 0	150.0	26												
27 002 043 0	61.0	36												
27 002 206 0	112.0	50												
27 002 206 0	113.0	68												
27 002 207 0	110.0	50												
27 002 213 0	82.3	1												
27 002 285 0	119.0	50												
27 002 472 0	82.3	10												
27 003 406 0	26.0	11												
27 003 406 0	92.0	19												
27 003 410 0	22.0	35												
27 003 410 0	92.0	22												
27 003 770 0	99.0	43												
27 003 770 0	106.0	65												
27 003 770 0	109.0	66												
90 000 004 0	80.0	2												
90 000 004 0	80.0	6												
90 000 004 0	80.0	10												

Kormo.by
WWW.KORMO.BY

Kormo.by
WWW.KORMO.BY

Verwenden Sie nur

Original-KRONE-Ersatzteile!

Das gibt Sicherheit und spart Kosten!

Original-KRONE-Ersatzteile bieten die Garantie für höchste Verschleißfestigkeit , lange Lebensdauer und preiswerten Einkauf!

Sie bekommen bei Krone nur Materialien in einwandfreier Qualität und absolut passend für Ihre KRONE-Maschinen.Bei Verwendung von Original-KRONE-Ersatzteilen entspricht das Gerät in Funktion und Arbeitsweise wieder der ursprünglichen Ausführung!

Imitationen und Kopien von Teilen,speziel auf dem Sektor Verschleißteile halten nicht das, was sie vom Aussehen vielleicht versprechen. Material-Qualität kann man schlecht optisch prüfen - daher größte Vorsicht bei Billigangeboten!

Darum lieber gleich
Original-KRONE-Ersatzteile!

Ersatzteil-Katalog auch auf CD-ROM erhältlich!

Use

Original-KRONE parts only

This will increase operational reliability and help to save costs!

Original-KRONE-spare parts give you the guarantee of maximum restistance to wear, long life and low prices!

KRONE provides you with parts of first-rate quality which are perfectly suitable for your KRONE machine. By using original KRONE parts you can be sure that function and mode of operation are again as satifactory as on a new machine!

Imitations and copies of parts, in particular working parts, are not as reliable as they seem to be! The quality of material can hardly be checked with the eye - it is therfore not advisable to purchase imitation parts even if these are cheaper.

In any case it´s better

to use original KRONE parts!

Spare parts list also available as CD-ROM!

N'utiliser que

des piéces de rechange d'origine KRONE!

Vous augmentez ainsi la sécurité de fonctionnement et vous réduisez considérablement vos coûts!

Les pièces de rechange d'origine Krone vous donnent la sécurité d'une exeptionnelle résistance à l'usure,d'une longue durée d'utilisation et de prix avantageux.

KRONE vous offre uniquement des pièces de première qualité parfaitement adaptées à votre machine KRONE. En utilisant des pièces de rechange d'origine KRONE vous pouvez être sûr que fonctinnement et le mode de travail sont identques à ceux d'une machine nouvelle.

Les imitations et copies de pièces , tout particulièrement des pièces d'usure, ne tiennent pas ce qu'elles promettent par leur apparence! En effet il n'est guère possible de vérifier visuellemente la qualité d'une matiére. Il est donc prudent de juger avec scepticisme les pièces de rechange à bas prix!

De toute façon il est raisonnable de donner la préférence au pièces de rechange d'origine KRONE!

Catalogue de pièces de rechange également disponible sur CD-ROM!

www.kormo.by

kormo.by

KRONE

. . . konsequent, kompetent

Maschinenfabrik
Bernard Krone GmbH

Heinrich-Krone-Straße 10, D-48480 Spelle
Postfach 11 63, D-48478 Spelle

Phone +049 (0) 59 77/935-0
Fax +049 (0) 59 77/935-339 - Zentrale
Fax +049 (0) 59 77/935-239 - ET-Lager

Internet: http://www.krone.de
eMail: info.ldm@krone.de

KORMO.BY